# Gebruiks- en montagehandleiding




NL **ORIGINELE GEBRUIKSHANDLEIDING**

LIEBHERR

# Inhoudsopgave


**1 Algemene veiligheidsaanwijzingen..... 3**
1.1 Gebruik conform de voorschriften..... 3
1.2 Voorzienbaar onjuist gebruik..... 3
1.3 Gebruikersgroep..... 3
1.4 Waarschuwingen - Gevaren voor de gebruiker..... 3
1.5 Storingen, schade en reparaties..... 4
1.6 Afvalverwerking..... 4
1.7 Conformiteit..... 4
1.8 Klimaatklassen..... 5
1.9 SVHC-stoffen volgens de REACH-verordening..... 5
1.10 EPREL-database..... 5
1.11 Open-Source-licenties..... 5
1.12 Reserveonderdelen..... 5
1.13 Waarschuwingsniveaus..... 5

**2 Het apparaat in vogelvlucht..... 5**
2.1 Leveringsomvang..... 5
2.2 Apparaat- en uitrustingsoverzicht..... 5
2.3 SmartDevice..... 6

**3 Opstellen en aansluiten..... 6**
3.1 Opstellingsvoorwaarden..... 6
3.2 Afmetingen apparaat..... 7
3.3 Ventilatie-eisen..... 7
3.4 Aansluitmaten voor de stroomvoorziening..... 8
3.5 Wateraansluiting..... 8
3.6 Apparaat transporteren..... 8
3.7 Apparaat uitpakken..... 9
3.8 Verklaring van gebruikte symbolen..... 9
3.9 Wissel deurscharniering..... 10
3.10 Apparaat op de watertoevoer aansluiten..... 17
3.11 Wandafstandshouder monteren*..... 18
3.12 Apparaat plaatsen..... 18
3.13 Apparaat uitlijnen..... 19
3.14 Meerdere apparaten opstellen..... 19
3.15 Apparaat in een keukenblok integreren..... 19
3.16 Na het opstellen..... 20
3.17 Apparaat op de stroomvoorziening aansluiten..... 20
3.18 Afvalverwerking van de verpakking..... 21

**4 Werking van het Touch & Swipe-display..... 21**
4.1 Navigatie en verklaring van symbolen..... 21
4.2 Menu's..... 21
4.3 Slaapstand..... 22

**5 In gebruik nemen..... 22**
5.1 Apparaat inschakelen (eerste inbedrijfstelling)..... 22
5.2 IceMaker in gebruik nemen..... 23

**6 Opslag..... 23**
6.1 Instructies voor opslag..... 23
6.2 Vriesgedeelte..... 23
6.3 Opslagtijden..... 24

**7 Energie sparen..... 24**

**8 Bediening..... 24**
8.1 Bedienings- en weergave-elementen..... 24
8.1.1 Statusindicatie..... 24
8.1.2 Symbolen..... 24
8.2 Apparaatfuncties..... 24
8.2.1 Opmerkingen over de functies van het apparaat..... 24
Apparaat uit- en inschakelen..... 24
Temperatuur..... 25
SuperFrost..... 25
PartyMode..... 26
SabbathMode..... 26
EnergySaver..... 27
IceMaker / MaxIce..... 27
IceMaker-watertoevoer..... 29
TubeClean..... 29
Invoerblokkering..... 29
Herinnering..... 30
Taal..... 30
Temperatuureenheid..... 30
Statuslicht (statusweergave)*..... 30
Display-helderheid..... 31
WLAN..... 31
Apparaatinformatie..... 32
Software..... 32
Start ontdooicyclus..... 33
Deuralarm..... 33
Demomodus..... 33
Resetten naar fabrieksinstellingen..... 34
8.3 Meldingen..... 35
8.3.1 Overzicht van waarschuwingen..... 35
8.3.2 Waarschuwingen beëindigen..... 35
8.3.3 Overzicht van herinneringen..... 36
8.3.4 Herinneringen beëindigen..... 36

**9 Uitrusting..... 36**
9.1 Laden..... 36
9.2 Uitschuifplateau met IceTower..... 38
9.3 Glasplaten..... 40
9.4 IceMaker..... 40
9.5 VarioSpace..... 40
9.6 Koelaccu..... 40

**10 Onderhoud..... 41**
10.1 Uitschuifsystemen demonteren/monteren..... 41
10.2 Apparaat ontdooien..... 42
10.3 Apparaat reinigen..... 42

**11 Klantenhulp..... 43**
11.1 Technische gegevens..... 43
11.2 Bedrijfsgeluiden..... 44
11.3 Technische storing..... 44
11.4 Klantenservice..... 46
11.5 Typeplaatje..... 46

**12 Buiten bedrijf stellen..... 46**

**13 Afvoeren..... 46**
13.1 Apparaat voor afvoeren voorbereiden..... 46

13.2 Verwijder het apparaat op een milieuvriendelijke manier..... 47

De fabrikant werkt voortdurend aan de verdere ontwikkeling van alle typen en modellen. Daarom vragen wij uw begrip dat wij ons het recht voorbehouden veranderingen in vorm, inrichting en technologie aan te brengen.

| Symbool | Uitleg |
|---|---|
|  | **Gebruiksaanwijzing lezen**<br>Om alle voordelen van uw nieuwe apparaat te leren kennen, moet u de instructies in deze gebruiksaanwijzing aandachtig doorlezen. |
|  | **Aanvullende informatie op het internet**<br>De digitale handleiding met aanvullende informatie en in andere talen kunt u vinden op internet via de QR-code op de voorkant van de handleiding of door het servicenummer in te voeren op **home.liebherr.com/fridge-manuals**.<br>Het servicenummer vindt u op het typeplaatje:<br>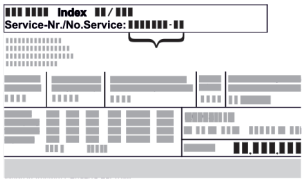<br>*Fig.* Voorbeeld |
|  | **Apparaat controleren**<br>Controleer alle onderdelen op transportschade. Neem bij op- of aanmerkingen contact op met de distributeur of de klantenservice. |
|  | **Afwijkingen**<br>De gebruiksaanwijzing geldt voor verschillende modellen, afwijkingen zijn mogelijk. Secties die alleen van toepassing zijn op bepaalde apparaten worden met een sterretje (*) aangeduid. |
|  | **Instructies voor actie en resultaten van de actie**<br>Instructies voor actie worden aangeduid met een ▶.<br>De resultaten van de actie worden aangeduid met een ▷. |
|  | **Video's**<br>Video's over de apparaten vindt u op het YouTube-kanaal van Liebherr-Hausgeräte. |

**Open-Source-licenties:**

Het apparaat bevat softwarecomponenten, die Open-Source-licenties gebruiken. Informatie over de gebruikte Open-Source-licenties kunt u hier vinden: **home.liebherr.com/open-source-licences**

Deze gebruikersinformatie geldt voor de volgende apparaten:

| | |
|---|---|
| SFN.. | 52.. |

**Aanwijzing**
Als uw apparaat een N in de apparaataanduiding bevat, is het een NoFrost-apparaat.

# 1 Algemene veiligheidsaanwijzingen

Bewaar deze gebruikersinformatie op een veilige plaats, zodat u ze op elk moment kunt raadplegen.

Als u het apparaat verstrekt aan iemand anders, geef deze gebruikersinformatie dan door aan de volgende eigenaar.

Om het apparaat goed en veilig te gebruiken, moet u deze gebruikersinformatie vóór installatie en gebruik zorgvuldig doorlezen. Volg altijd de aanwijzingen, veiligheidsvoorschriften en waarschuwingen die erin staan. Ze zijn belangrijk zodat u het apparaat veilig en correct kunt installeren en gebruiken.

## 1.1 Gebruik conform de voorschriften

- Dit apparaat is bedoeld voor gebruik in huishoudelijke en soortgelijke toepassingen zoals:
  - personeelskeukens in winkels, kantoren en andere werkomgevingen
  - in de landbouw en door gasten in hotels, motels en andere accommodaties
  - in bed & breakfasts
  - in catering- en soortgelijke grootschalige toepassingen
- Ander gebruik:
  - Alle andere toepassingen zijn ontoelaatbaar.

## 1.2 Voorzienbaar onjuist gebruik

De volgende toepassingen zijn uitdrukkelijke verboden:

- Opslag en koeling van:
  - Chemisch onstabiele, brandbare of bijtende stoffen
  - Explosieve stoffen, zoals spuitbussen met brandbaar drijfgas
  - Medicijnen, bloedplasma, laboratoriumpreparaten of soortgelijke stoffen en producten die onder de Richtlijn Medische Hulpmiddelen 2007/47/EG vallen
- Gebruik in explosiegevaarlijke omgevingen

Ondeskundig gebruik van het apparaat leidt tot beschadiging aan of bederf van de opgeslagen levensmiddelen.

## 1.3 Gebruikersgroep

- Dit apparaat mag niet worden gebruikt door personen (inclusief kinderen) met beperkte fysieke, sensorische of mentale vermogens of personen met een gebrek aan ervaring en kennis, tenzij ze onder toezicht staan van een persoon die verantwoordelijk is voor hun veiligheid of het gebruik van het apparaat aan hen is uitgelegd. Kinderen moeten onder toezicht staan om ervoor te zorgen dat ze niet met het apparaat spelen.
- Kinderen van 3 tot 8 jaar mogen de koelkast/vriezer vullen en leeghalen.

## 1.4 Waarschuwingen - Gevaren voor de gebruiker

- WAARSCHUWING: Houd ventilatieopeningen in de behuizing van het apparaat of in ingebouwde apparatuur vrij van obstakels.
- WAARSCHUWING: Gebruik geen mechanische apparaten of andere middelen om het ontdooiproces te versnellen, anders dan die welke door de fabrikant worden aanbevolen.
- WAARSCHUWING: Koudemiddelcircuit niet beschadigen.

- WAARSCHUWING: Gebruik geen elektrische apparatuur in het koelcompartiment/vriesvak die niet van het door de fabrikant aanbevolen type is.
- WAARSCHUWING: Zorg er bij het plaatsen van het apparaat voor dat de voedingskabel niet wordt bekneld of beschadigd.
- WAARSCHUWING: Plaats geen draagbare contactdozen of voedingsadapters aan de achterkant van het apparaat.

Nadat het apparaat is geïnstalleerd, moet het nog steeds mogelijk zijn om het apparaat los te koppelen van het elektriciteitsnet.

- Toegankelijke stekker (boven, onder of naast het apparaat)
- Activeren van de zekering in de gebouwinstallatie in overeenstemming met de bouwvoorschriften.



WAARSCHUWING: Brandgevaar/brandgevaarlijke stoffen.

Het symbool bevindt zich op de compressor en kan ook op andere plaatsen op het apparaat worden afgebeeld. Het markeert het gevaar voor brandgevaarlijke stoffen. De etiketten niet verwijderen.

- Hoe meer koelmiddel in het apparaat zit, hoe groter de ruimte moet zijn, waar het apparaat in staat. In te kleine ruimten kan bij een lekkage een brandbaar gas-lucht mengsel ontstaan. Per 8 g koelmiddel moet de opstellingsruimte ten minste 1 $m^3$ groot zijn. Gegevens betreffende het koelmiddel staan op het typeplaatje in de binnenruimte in het apparaat.
- De oppervlakken die in contact kunnen komen met levensmiddelen en toegankelijke afvoersystemen moeten regelmatig worden gereinigd.
- Rauw vlees of rauwe vis in schone, gesloten containers bewaren. Zo voorkomt u dat vlees of vis in contact komen met andere levensmiddelen.
- Als de koelkast/vriezer langere tijd leeg staat, schakel dan het apparaat uit, ontdooi het, maak het schoon, droog en laat de deur open om schimmelvorming te voorkomen.
- Langdurig huidcontact met koude oppervlakken of gekoelde goederen. Gebruik bijvoorbeeld handschoenen ter bescherming.
- Alcoholische dranken of andere middelen die alcohol bevatten alleen gesloten bewaren. Eventueel vrijkomende alcohol kan door elektrische onderdelen worden ontstoken.
- Open de deur slechts korte tijd. Zo voorkomt u dat de temperatuur in het apparaat stijgt.
- Grijp bij het openen en sluiten niet tussen de deur en het apparaat. Vingers kunnen ingeklemd raken.
- WAARSCHUWING: Dit apparaat moet volgens de gebruiksaanwijzing worden bevestigd om risico's door onvoldoende stabiliteit uit te sluiten.
- Volg de instructies voor het opstellen en aansluiten. (zie 3 Opstellen en aansluiten)

Apparaten met een vaste wateraansluiting:

- WAARSCHUWING: Uitsluitend aansluiten op de drinkwatervoorziening.
- Neem de aansluitwaarden voor de watervoorziening in acht. (zie 3 Opstellen en aansluiten)
- Sluit het apparaat alleen op de drinkwaterleiding aan met een nieuwe slangenset. Gebruik oude slangensets niet opnieuw, maar gooi ze weg.
  Bij het apparaat wordt een nieuwe slangenset meegeleverd.
- Spoel het watersysteem als er meer dan 5 dagen geen water is afgenomen.

## 1.5 Storingen, schade en reparaties

- Voedingsaansluiting met koudapparaatstekker:
  Als de voedingskabel van dit apparaat beschadigd raakt, moet deze worden vervangen door een speciale aansluitkabel, die verkrijgbaar is bij de fabrikant of zijn klantenservice. De klant mag het vervangen zelf uitvoeren.
- Reparaties en werkzaamheden aan het apparaat mogen alleen door de klantenservice of ander hiertoe opgeleid personeel worden uitgevoerd.
- Trek bij storingen en fouten aan het apparaat de stekker uit het stopcontact of schakel de zekering uit. Houd de stekker altijd vast als u deze uit het stopcontact trekt. Niet aan de kabel trekken.

## 1.6 Afvalverwerking

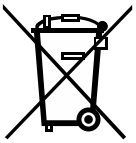

De doorgestreepte vuilnisbak geeft aan dat het apparaat niet via het ongesorteerd huishoudelijk afval mag worden weggegooid en gescheiden moet worden ingezameld. Het bevat recyclebare materialen en is indien nodig herbruikbaar.



Het symbool kan op de compressor staan. Het is van toepassing op de olie in de compressor en het wijst op het volgende gevaar: **Kan dodelijk zijn bij inslikken of binnendringen van de luchtwegen.** Deze aanwijzing is alleen van toepassing op recycling. Bij normaal gebruik bestaat er geen gevaar.



Deze of andere soortgelijke etiketten kan zich op de achterkant van het apparaat bevinden. Het geeft aan dat er vacuüm isolatiepanelen (VIP) of perlietpanelen in de deur en/of behuizing zitten. Deze aanwijzing is alleen van toepassing op recycling. De etiketten niet verwijderen.

- De afvalverwerking/recycling van afgedankte apparaten moet daarom vakkundig en volgens de lokaal geldende voorschriften en wetgeving plaatsvinden. Het versleten apparaat bij het transporteren niet beschadigen aan het koelcircuit, zodat het koelmiddel (gegevens op het typeplaatje) en de olie niet ongecontroleerd kunnen wegstromen.
- Houd er rekening mee dat het verwijderen van eventuele bestaande persoonlijke gegevens de taak van de klant is.
- Voor Duitsland: Het apparaat kan gratis worden ingeleverd bij de plaatselijke afvalverzamelcentra voor recycling/herbruikbare materialen via de klasse 1 inzamelcontainers. Bij aankoop van een nieuwe koel/vrieskast en een verkoopoppervlakte > 400 $m^2$, wordt het oude apparaat ook gratis via de handel teruggenomen.
- EU: Informeer bij uw lokale autoriteiten naar de verwijderingsmogelijkheden van afgedankte apparatuur.

## 1.7 Conformiteit

Het koudemiddelcircuit is gecontroleerd op lekkages. Het apparaat voldoet aan de van toepassing zijnde veiligheidsvoorschriften en de betreffende EG-richtlijnen.

| | |
|---|---|
| Voor de EU-markt: | Het apparaat voldoet aan richtlijn 2014/53/EU. |
| Voor de GB-markt: | Het apparaat voldoet aan Radio Equipment Regulations 2017 SI 2017 No. 1206. |

De volledige tekst van de EU-conformiteitsverklaring is onder het volgende internetadres beschikbaar: www.liebherr.com

## 1.8 Klimaatklassen

Het apparaat is naargelang de klimaatklasse bedoeld voor gebruik bij bepaalde omgevingstemperaturen. De voor uw apparaat geldende klimaatklasse is op het typeplaatje aangegeven.

**Aanwijzing**

▶ Om een optimaal bedrijf te garanderen, de aangegeven omgevingstemperaturen aanhouden.

| Klimaatklasse | voor omgevingstemperaturen van |
|---|---|
| SN | 10 °C tot 32 °C |
| N | 16 °C tot 32 °C |
| ST | 16 °C tot 38 °C |
| T | 16 °C tot 43 °C |
| SN-ST | 10 °C tot 38 °C |
| SN-T | 10 °C tot 43 °C |

## 1.9 SVHC-stoffen volgens de REACH-verordening

- U kunt de volgende link gebruiken om te controleren of uw apparaat SVHC-stoffen bevat in overeenstemming met de REACH-verordening: https://go.liebherr.com/z3eewm

## 1.10 EPREL-database

- Vanaf 1 maart 2021 zal informatie over de energie-etikettering en eisen inzake ecologisch ontwerp beschikbaar zijn in de Europese productdatabank (EPREL). Onder de volgende link https://eprel.ec.europa.eu/ kunt u de productdatabase vinden. Hier wordt u gevraagd de modelaanduiding in te voeren. De modelaanduiding vindt u op het typeplaatje.

## 1.11 Open-Source-licenties

- Het apparaat bevat softwarecomponenten, die Open-Source-licenties gebruiken. Informatie over de gebruikte open-source-licenties vindt u hier: home.liebherr.com/open-source-licenties

## 1.12 Reserveonderdelen

- De beschikbaarheid van reserveonderdelen voor functiedelen en lagergeschikte onderdelen van de uitrusting is 15 jaar.

## 1.13 Waarschuwingsniveaus

| | |
|---|---|
| ⚠ **GEVAAR** | Markeert een direct gevaarlijke situatie, die de dood of ernstig lichamelijk letsel tot gevolg kan hebben, als deze niet wordt vermeden. |
| ⚠ **WAARSCHUWING** | Markeert een gevaarlijke situatie, die de dood of ernstig lichamelijk letsel tot gevolg kan hebben, als deze niet wordt vermeden. |
| ⚠ **VOORZICHTIG** | Markeert een gevaarlijke situatie, die de licht of gemiddeld lichamelijk letsel tot gevolg kan hebben, als deze niet wordt vermeden. |
| **LET OP** | Markeert een gevaarlijke situatie, die materiële schade tot gevolg kan hebben, als deze niet wordt vermeden. |
| **Aanwijzing** | Markeert bruikbare aanwijzingen en tips. |

# 2 Het apparaat in vogelvlucht

## 2.1 Leveringsomvang

Controleer alle onderdelen op transportschade. Neem bij klachten contact op met de dealer of de klantenservice. (zie 11.4 Klantenservice)

De levering bestaat uit de volgende onderdelen:

- Rechtopstaand apparaat
- Uitrusting (afhankelijk van het model)
- Montagemateriaal (afhankelijk van het model)
- „Quick Start Guide”
- „Installation Guide”*
- Servicebrochure

## 2.2 Apparaat- en uitrustingsoverzicht

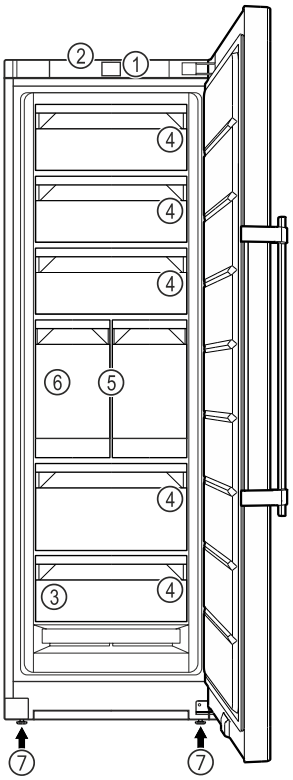


*Fig. 1 Voorbeeld*

**(1)** Bedieningselementen
**(2)** Statuslampje (statusweergave)*
**(3)** Typeplaatje
**(4)** Schuiflade
**(5)** IceTower
**(6)** IceMaker
**(7)** Verstelbare poot

## 2.3 SmartDevice

SmartDevice is de netwerkoplossing voor uw vriesapparaat.

Als uw apparaat compatibel is met SmartDevice is of hiervoor is voorbereid, kunt u uw apparaat snel en eenvoudig in uw WLAN integreren. Met de SmartDevice-app kunt u uw apparaat vanaf een mobiel eindapparaat bedienen. In de SmartDevice-app zijn aanvullende functies en instelmogelijkheden beschikbaar.

| | |
|---|---|
| SmartDevice-compatibel apparaat: | Uw apparaat is SmartDevice-compatibel. Om uw apparaat met WiFi te kunnen verbinden, moet u de SmartDevice-app downloaden. |
| Meer informatie over SmartDevice: | **smartdevice.liebherr.com** |
| SmartDevice-app downloaden: | Nadat u de SmartDevice-app geïnstalleerd en geconfigureerd hebt, kunt u uw apparaat met uw WLAN verbinden via de SmartDevice-app en de apparaatfunctie WLAN (zie  WLAN) . |

**Aanwijzing**
In de volgende landen is de SmartDevice-functie niet beschikbaar: Rusland, Belarus, Kazachstan.

# 3 Opstellen en aansluiten

## 3.1 Opstellingsvoorwaarden

De opstellingsvoorwaarden zijn van cruciaal belang om ervoor te zorgen dat u uw apparaat veilig, efficiënt en probleemloos kunt gebruiken.

- Neem alle veiligheidsaanwijzingen in acht.
- Let op de opstellingslocatie en positie in de ruimte.

**WAARSCHUWING**
Brandgevaar door verkeerd opstellen!
Als een stroomkabel of stekker de achterkant van het apparaat raakt, kunnen de trillingen van het apparaat de stroomkabel of stekker beschadigen en kortsluiting veroorzaken.
▶ Voorkom bij het opstellen van het apparaat dat onder het apparaat stroomkabels klem komen te zitten.
▶ Apparaat zo opstellen, dat stekker of netsnoer niet tegen het apparaat liggen.
▶ Op contactdozen in het apparaatacchterpaneel geen apparaten aansluiten.
▶ Meervoudige contactdozen of verdeeldozen en andere elektronische apparaten (bijv. halogeen-transformatoren) mogen **niet** aan het achterpaneel van apparaten worden aangebracht en gebruikt.

**WAARSCHUWING**
Brandgevaar door vocht!
Wanneer stroomgeleidende delen of de stroomaansluiting vochtig worden, kan dat leiden tot kortsluiting.
▶ Het apparaat is ontworpen voor gebruik in een gesloten ruimte. Het apparaat niet buiten, in een vochtige omgeving of binnen bereik van spatwater plaatsen.

**WAARSCHUWING**
Brandgevaar door lekkend koelmiddel en olie!
Het koelmiddel is milieuvriendelijk maar brandbaar. De olie is ook brandbaar. Uittredend koelmiddel en olie kunnen in hoge concentraties en bij contact met een externe warmtebron ontbranden.
▶ Leidingen van het koelmiddelcircuit en de compressor niet beschadigen.

### 3.1.1 Opstellingslocatie

- Stel het apparaat alleen op in gesloten ruimtes en gebruik het alleen daar.
- Optimale opstellingslocatie is een droge en goed geventileerde ruimte.
- Als het apparaat in zeer vochtige omgeving wordt opgesteld, kan zich aan de buitenzijde van het apparaat condenswater vormen.
  Zorg altijd voor goede ventilatie en ontluchting op de opstelplaats.
- Hoe meer koelmiddel in het apparaat zit, hoe groter de ruimte moet zijn, waar het apparaat in staat. In te kleine ruimten kan bij een lekkage een brandbaar gas-lucht mengsel ontstaan. Per 8 g koelmiddel moet de opstellingsruimte ten minste 1 $m^3$ groot zijn. Gegevens betreffende het koelmiddel staan op het typeplaatje in de binnenruimte in het apparaat.
- De ondergrond op de opstellingslocatie moet horizontaal en vlak zijn.

### 3.1.2 Plaatsing in de ruimte

- Plaats het apparaat niet in direct zonlicht of naast een verwarming of iets dergelijks.
- U kunt het apparaat direct naast een oven opstellen.
- Als u het apparaat direct naast een oven opstelt, kan het energieverbruik iets toenemen. Dit is afhankelijk van de duur en intensiteit van het gebruik van de oven.
- Het apparaat met de achterzijde en met gebruik van de meegeleverde muurafstandshouders (zie onder) altijd tegen de wand plaatsen.*
- Plaats het apparaat altijd met de achterkant tegen de muur.*
- Gebruik in explosiegevaarlijke omgevingen is niet toegestaan.

### 3.1.3 Integratie in een keukenblok

- U kunt het apparaat integreren tussen keukenkastjes. (zie 3.15 Apparaat in een keukenblok integreren)


* afhankelijk van model en uitvoering

## 3.2 Afmetingen apparaat

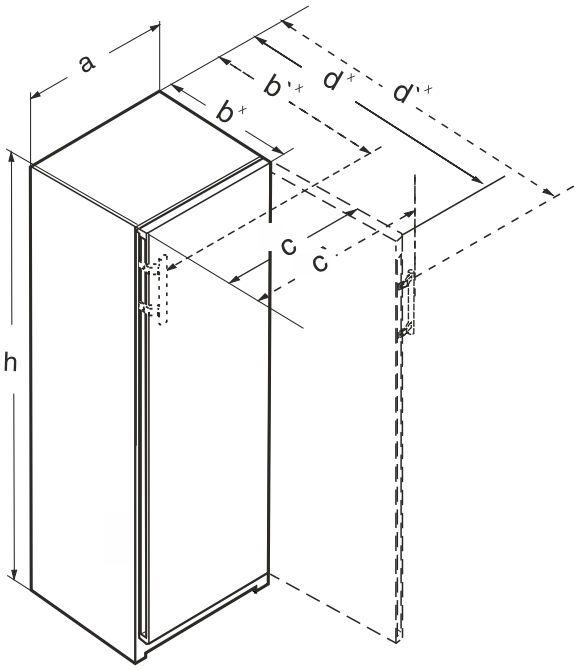


*Fig. 2*

**(a)** Apparaatbreedte

**(b)** Apparaatdiepte

**(c)** Apparaatbreedte met geopende deur

**(d)** Apparaatdiepte met geopende deur

**(')** Afmetingen met hendelgreep

### 3.2.1 Apparaten met hendelgreep

| RBa30 425i / FN.. 42.. | |
|---|---|
| **a (mm)** | 597 |
| **b (mm)** | 719[x] |
| **c (mm)** | 654 |
| **d (mm)** | 1222[x] |
| **h (mm)** | 1255 |

*Met hendelgreep*

| | FN.. 46.. | FN.. 66.. |
|---|---|---|
| **a (mm)** | 597 | 698 |
| **b (mm)** | 719[x] | 804[x] |
| **c (mm)** | 654 | 754 |
| **d (mm)** | 1222[x] | 1408[x] |
| **h (mm)** | 1455 | 1455 |

*Met hendelgreep*

| | FN.. 50.. / LTGN-235 | FN.. 70.. |
|---|---|---|
| **a (mm)** | 597 | 698 |
| **b (mm)** | 719[x] | 804[x] |
| **c (mm)** | 654 | 754 |
| **d (mm)** | 1222[x] | 1408[x] |
| **h (mm)** | 1655 | 1655 |

*Met hendelgreep*

| | (S)FN.. 52.. / LTGN-270 GN52Ve17 | FN.. 72.. |
|---|---|---|
| **a (mm)** | 597 | 698 |
| **b (mm)** | 719[x] | 804[x] |
| **c (mm)** | 654 | 754 |
| **d (mm)** | 1222[x] | 1408[x] |
| **h (mm)** | 1855 | 1855 |

*Met hendelgreep*

[x] Bij apparaten met meegeleverde muurafstandhouders wordt de maat vergroot met 15 mm. (zie 3.11 Wandafstandshouder monteren*)

## 3.3 Ventilatie-eisen

**LET OP**
Risico op beschadiging door oververhitting als gevolg van onvoldoende ventilatie!
Bij te weinig ventilatie kan de compressor worden beschadigd.
▶ Let op voldoende ventilatie.
▶ Neem de ventilatie-eisen in acht.

Als het apparaat in het keukenblok wordt geïntegreerd, moeten de volgende ventilatievoorschriften in acht worden genomen:*

- In principe geldt: hoe groter de ventilatiedoorsnede, hoe zuiniger het apparaat werkt.*

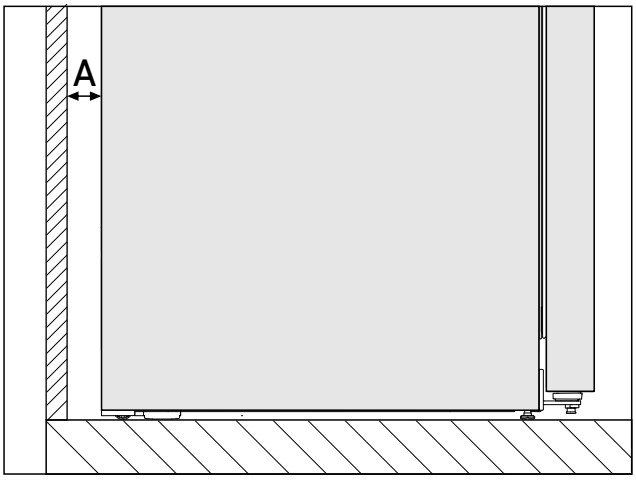


*Fig. 3 **

| Wandafstand A* |
|---|
| 25 mm* |

Het energieverbruik is bepaald met een afstand tot de muur *Fig. 3 (A)* tussen de apparaatachterzijde en wand bepaald. Als de wandafstand minder dan *Fig. 3 (A)* is, heeft dit geen invloed op de werking van het apparaat. Bij een kleinere wandafstand kan het energieverbruik iets toenemen en kan er condensvorming op de achterwand van het apparaat optreden.*

## 3.4 Aansluitmaten voor de stroomvoorziening

De aansluiting op de stroomvoorziening bevindt zich aan de achterkant van het apparaat. Om ervoor te zorgen dat u uw apparaat veilig kunt aansluiten, moet u ervoor zorgen dat aan de volgende vereisten wordt voldaan:

- ❑ De afmetingen voor de aansluiting op de stroomvoorziening zijn bekend en worden in acht genomen. Zie onderstaande tabel.
- ❑ Aansluiten op de stroomvoorziening volgens de handleiding. (zie 3.17 Apparaat op de stroomvoorziening aansluiten)

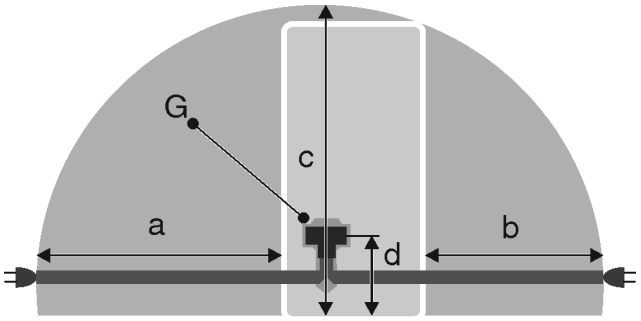


*Fig. 4 Koel-/vriescombinaties / diepvriezers / volledige BioFresh-apparaten*

- **(a)** Maximale beschikbare lengte van netaansluitkabel
- **(b)** Maximale beschikbare lengte van netaansluitkabel
- **(c)** Maximale beschikbare verticale lengte van de netaansluitkabel
- **(d)** Afstand tussen de apparaatstekker en de vloer
- **(G)** Apparaatstekker

| Voor 600 mm brede apparaten: | |
|---|---|
| **a** | ~ 1800 mm |
| **b** | ~ 1400 mm |
| **c** | ~ 2100 mm |
| **d** | ~ 200 mm |

## 3.5 Wateraansluiting

Als uw apparaat een vaste wateraansluiting heeft, wordt bij het apparaat een bijpassende slang geleverd.

**Aanwijzing**
Een slang met een andere lengte kunt u als accessoire kopen.

| | |
|---|---|
| Overzicht van de maten voor de wateraansluiting: | (zie 3.5 Wateraansluiting) |
| Vereisten voor de waterdruk: | (zie 3.5 Wateraansluiting) |
| Wateraansluiting maken: | (zie 3.10 Apparaat op de watertoevoer aansluiten) |

### 3.5.1 Maten voor de wateraansluiting

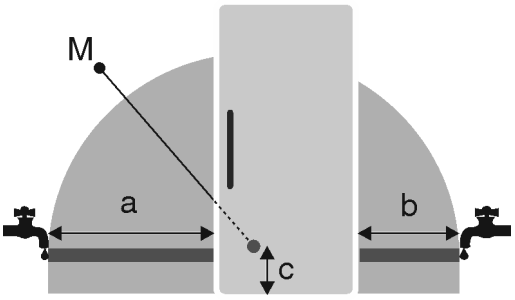


*Fig. 5*

- **(a)** Maximaal beschikbare slanglengte
- **(b)** Maximaal beschikbare slanglengte
- **(c)** Afstand magneetventiel tot bodem
- **(M)** Magneetventiel

| a | b | c |
|---|---|---|
| ~ 1800 mm | ~ 1450 mm | ~ 150 mm |

### 3.5.2 Waterdruk

De wateraansluitleiding en het magneetventiel van het apparaat zijn geschikt voor een waterdruk tot 1 MPa (10 bar).

Om ervoor te zorgen dat uw apparaat goed functioneert (debiet, grootte van de ijsblokjes, geluidsniveau), de volgende waterdruk in acht nemen:

| Waterdruk: | |
|---|---|
| bar | MPa |
| 1,5 tot 6,2 | 0,15 tot 0,62 |

Als de druk hoger is dan 6,2 bar:

- ▶ Drukverminderaar voorschakelen.
- ▶ Wateraansluiting maken. (zie 3.10 Apparaat op de watertoevoer aansluiten)

## 3.6 Apparaat transporteren

### 3.6.1 Apparaat vervoeren voor de eerste inbedrijfstelling

Zorg ervoor dat aan de volgende voorwaarden is voldaan:

- ❑ Het apparaat is verpakt.
- ❑ Het apparaat staat rechtop.

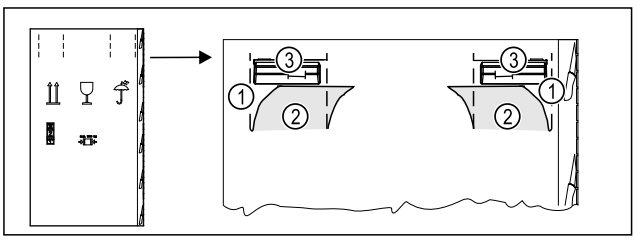


*Fig. 6*

- ▶ Druk het verpakkingskarton aan de bovenkant van de perforatie *Fig. 6 (1)* in.
- ▶ Trek de ingedrukte lipjes *Fig. 6 (2)* naar buiten.
- ▷ De draagbeugel *Fig. 6 (3)* is rechts en links zichtbaar.
- ▶ Houd het apparaat vast aan de draaggrepen *Fig. 6 (3)*.
- ▶ Vervoer het apparaat met behulp van twee personen.
- ▶ Apparaat uitpakken. (zie 3.7 Apparaat uitpakken)

### 3.6.2 Apparaat na eerste inbedrijfstelling transporteren

Neem de volgende aanwijzingen in acht als u het apparaat na de eerste inbedrijfstelling opnieuw wilt vervoeren of verplaatsen.

Zorg ervoor dat aan de volgende voorwaarden is voldaan:

- ❑ Het apparaat is leeg.
- ❑ Het apparaat staat rechtop.
- ❑ Apparaat met deur(en): De deur is beveiligd tegen ongewenst openen.
- ❑ Apparaat met uittrekwagen: De uittrekwagen is beveiligd tegen ongewenst openen.
- ❑ Apparaat met verstelbare poten: Verstelbare poten zijn ingedraaid.

▶ Houd het apparaat vast aan de draaggrepen.
▶ Vervoer het apparaat met behulp van twee personen.

Na transport:

▶ Draai de verstelbare poot op het apparaat uit.
▶ Apparaat uitlijnen. (zie 3.13 Apparaat uitlijnen)

## 3.7 Apparaat uitpakken

**LET OP**
Gevaar op beschadiging door verplaatsing van het apparaat!
Als het apparaat zonder bescherming over de vloer wordt verplaatst, kan het apparaat de vloer beschadigen.

▶ De vloer voldoende afdekken, voordat u de verpakking van het apparaat verwijdert.

▶ Apparaat en verpakking controleren: Als transportschade wordt vermoed, neem dan voor het aansluiten contact op met de leverancier.

**LET OP**
Materiële schade door puntige of scherpe voorwerpen!
Als u puntige of scherpe voorwerpen gebruikt bij het verwijderen van verpakkingsmateriaal, kunt u het apparaat beschadigen.

▶ Gebruik geen puntige of scherpe voorwerpen om verpakkingsmateriaal te verwijderen.

▶ Verwijder de verpakkingsmaterialen.
▶ Het apparaat is op de juiste positie geplaatst: Verwijder de beschermfolie op de deur en zijwanden.

## 3.8 Verklaring van gebruikte symbolen

| | |
|---|---|
|  | Er bestaat gevaar voor letsel bij het uitvoeren van deze stap! Neem de veiligheidsaanwijzingen in acht! |
|  | De handleiding is geldig voor verschillende modellen. Voer deze stap alleen uit als deze op uw apparaat van toepassing is. |
|  | Zie voor de montage de gedetailleerde beschrijving in het tekstgedeelte van de handleiding. |
|  | Dit hoofdstuk is van toepassing op een ééndeurs- of een tweedeursapparaat. |
|  | Kies tussen de alternatieven: Apparaat met deuraanslag rechts of apparaat met deuraanslag links. |
|  | Vereiste montagestap voor IceMaker en / of InfinitySpring. |
|  | De schroeven alleen iets losdraaien of iets vastzetten. |
|  | Draai de schroeven stevig vast. |
|  | Controleer of de volgende stap voor uw model van toepassing is. |
|  | Controleer of de gebruikte onderdelen correct gemonteerd / goed vastzitten. |
|  | Meet de opgegeven afmetingen en corrigeer indien nodig. |
|  | Gereedschap voor montage: Duimstok |
|   | Gereedschap voor montage: Accuschroevendraaier en inzetstuk<br>Voor een betere toegang tot de schroeven wordt een lang bit-inzetstuk aanbevolen. |
|  | Gereedschap voor montage: Waterpas |
|   | Gereedschap voor montage: Steeksleutel met SW 7 en SW 10 |
|  | Voor deze stap zijn twee personen nodig. |
|  | De werkstap vindt plaats op het gemarkeerde punt op het apparaat. |

| | |
|---|---|
|  | Hulpmiddel voor montage: Touw |
|  | Hulpmiddel voor montage: Hoek-meter |
|  | Hulpmiddel voor montage: Schroe-vendraaier |
|  | Hulpmiddel voor montage: Schaar |
|  | Hulpmiddel voor montage: Markeerstift, uitwisbaar |
|  | Accessoires: Onderdelen uitnemen |
|  | Gooi onderdelen die niet meer nodig zijn op de juiste manier weg. |

## 3.9 Wissel deurscharniering

**Gereedschap**

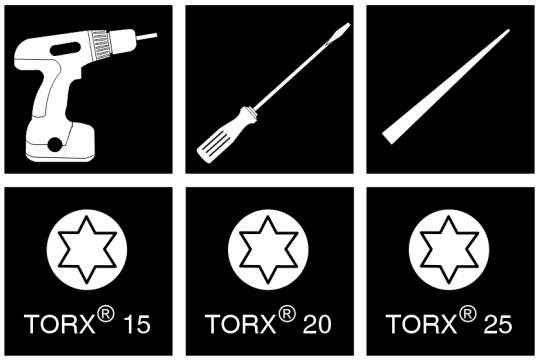


*Fig. 7*

**LET OP**
Gevaar op beschadiging door botsing van deur!
Beschadiging van de apparaten bij Side-by-Side-opstelling.
Als u twee apparaten naast elkaar opstelt in een specifieke Side-by-Side-opstelling, wordt de deurdraairichting van beide apparaten vooraf ingesteld in de fabriek.
▶ Side-by-Side-opstelling: Deurdraairichting niet veranderen.

Voor apparaten **met sluitdemper** zijn de volgende paragrafen van toepassing:*

❑ Voor apparaten **met** sluitdemper
❑ Voor alle apparaten

Voor apparaten **zonder sluitdemper** gelden de paragrafen:*

❑ Voor apparaten **zonder** sluitdemper
❑ Voor alle apparaten

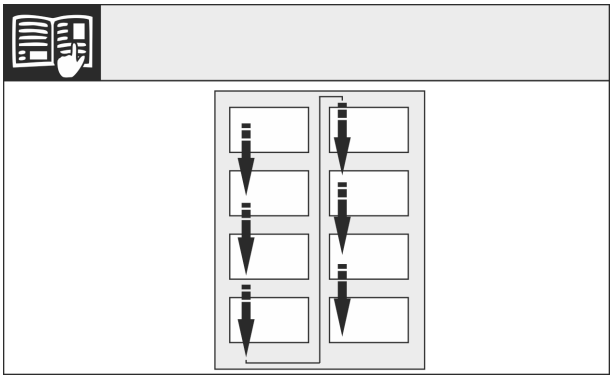

*Fig. 8*

Leesrichting in acht nemen.

### 3.9.1 Sluitdemper verwijderen*

**Voor apparaten met sluitdemper:***

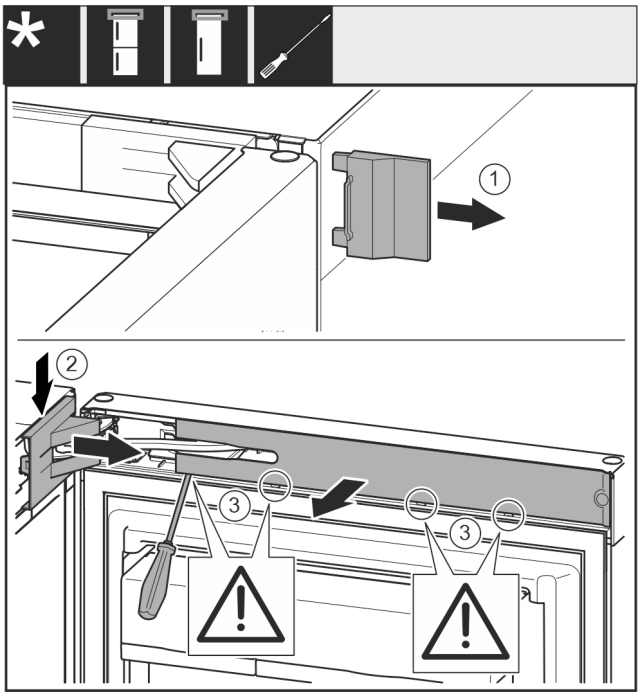


*Fig. 9*

▶ Deur openen.

**LET OP**
Gevaar op beschadiging door schroevendraaier!
Als u de deurafdichting beschadigt, sluit de deur niet goed en is de koeling onvoldoende.
▶ Schroevendraaier voorzichtig als hulpmiddel gebruiken.
▶ Deurafdichting niet beschadigen met de schroevendraaier.

▶ Afdekking *Fig. 9 (1)* wegnemen.
▶ Lagerbokafdekking *Fig. 9 (2)* ontgrendelen en losmaken.
▶ Lagerbokafdekking *Fig. 9 (2)* wegnemen.
▶ Paneel *Fig. 9 (3)* met een platte schroevendraaier ontgrendelen en opzij draaien.

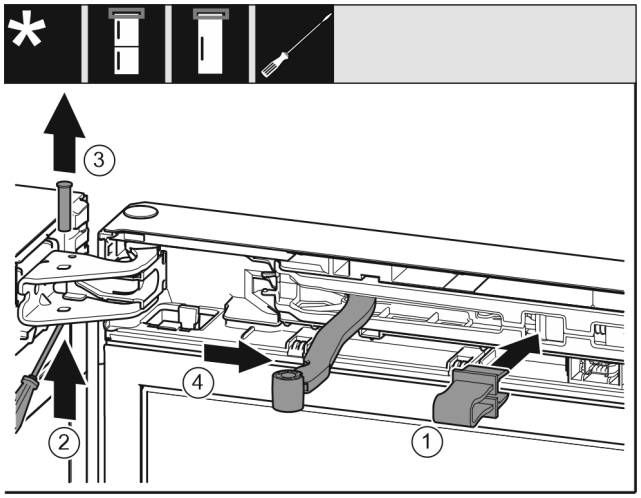


*Fig. 10*

**VOORZICHTIG**
Klemgevaar door dichtklappen scharnier!
▶ Vergrendeling vastklikken.

▶ Beveiliging *Fig. 10 (1)* in opening vastklikken.
▶ Bouten *Fig. 10 (2)* eruit schuiven.
▶ Bouten *Fig. 10 (3)* naar boven toe wegnemen.
▶ Scharnier *Fig. 10 (4)* in de richting van de deur draaien.

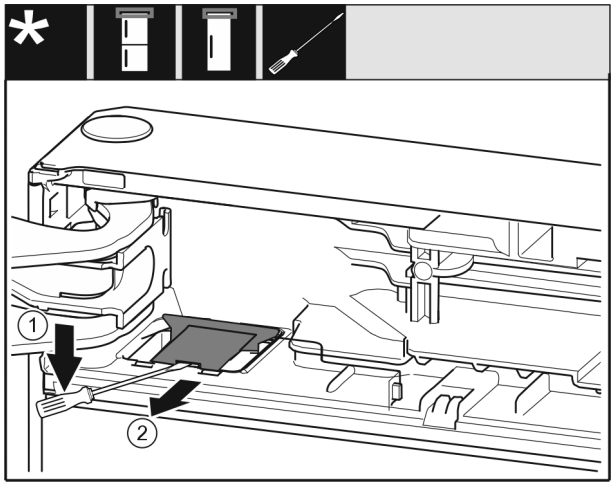


*Fig. 11*
▶ Met een platte schroevendraaier de afdekking *Fig. 11 (1)* losmaken.
▶ Afdekking *Fig. 11 (2)* eruit trekken.

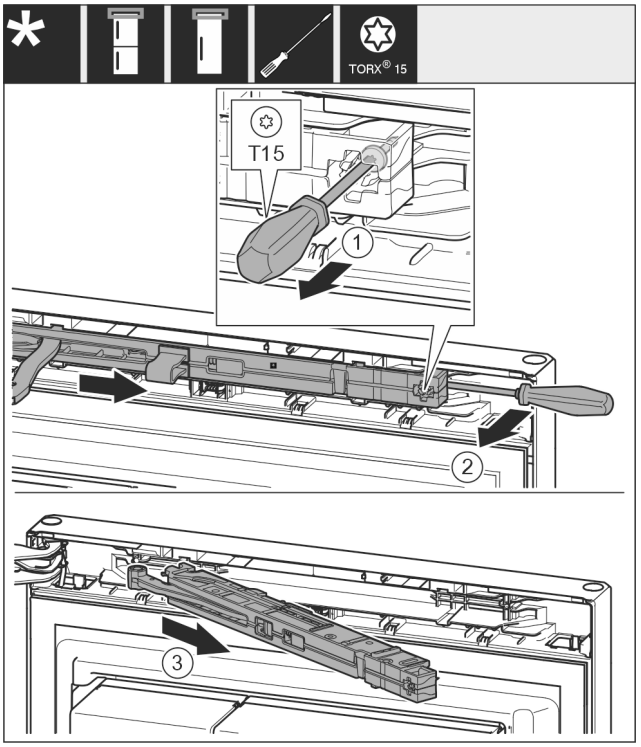


*Fig. 12*
▶ Schroef *Fig. 12 (1)* op sluitdemperunit met een schroevendraaier 14 mm losdraaien.
▶ Hef de sluitdemperunit *Fig. 12 (2)* aan de greepzijde naar voren met een schroevendraaier.
▶ Sluitdemperunit *Fig. 12 (3)* uittrekken.

### 3.9.2 Apparaten zonder sluitdemper: Afdekkingen verwijderen*

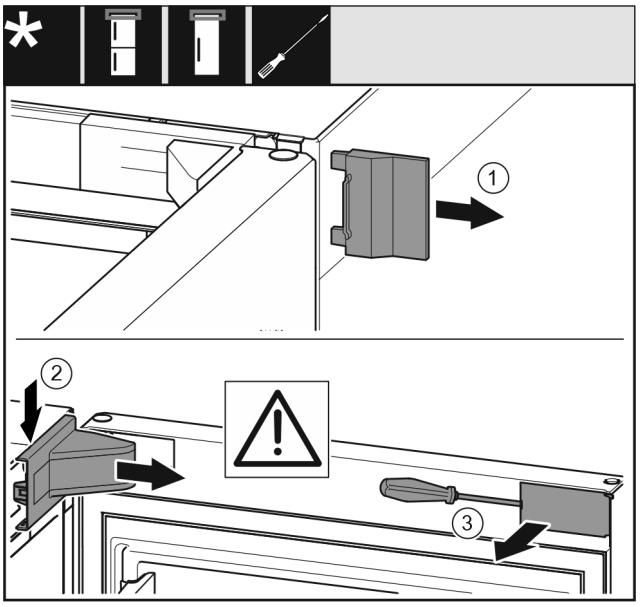


*Fig. 13*
▶ Deur openen.
▶ Buitenste afdekking *(1)* verwijderen.
▶ Lagerbokafdekking *(2)* ontgrendelen en verwijderen.

**LET OP**
Gevaar op beschadiging door schroevendraaier!
Als u de deurafdichting beschadigt, sluit de deur niet goed en is de koeling onvoldoende.
▶ Schroevendraaier voorzichtig als hulpmiddel gebruiken.
▶ Deurafdichting niet beschadigen met de schroevendraaier.

▶ Afdekking *(3)* buiten op de deur met een schroevendraaier ontgrendelen en opzij draaien.

### 3.9.3 Deur demonteren

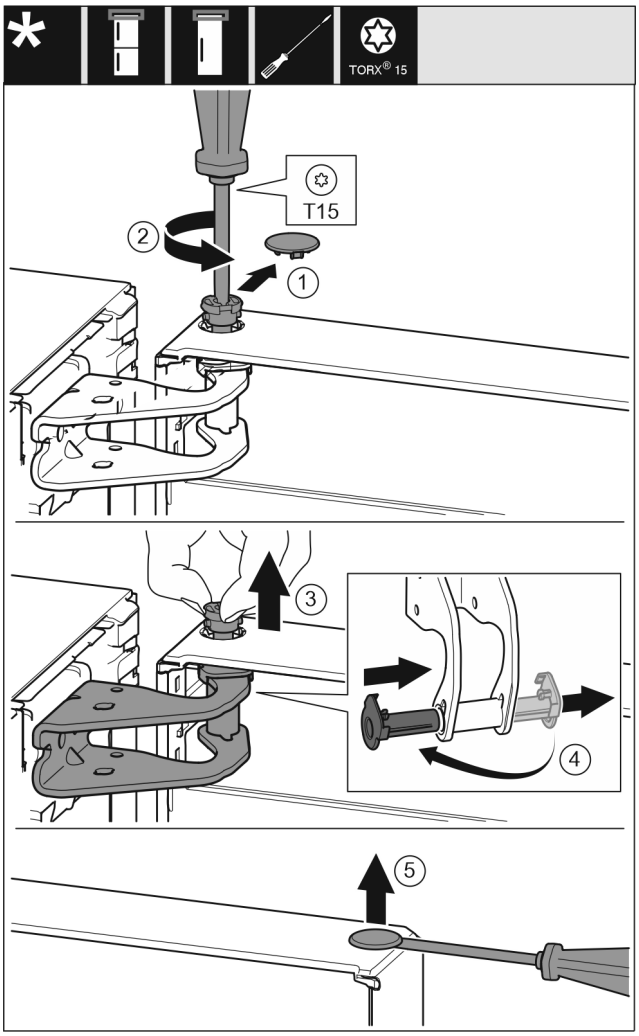


*Fig. 14*

▶ Afdekking *(1)* voorzichtig wegnemen.
▶ Bouten *(2)* met een schroevendraaier iets losdraaien.

**VOORZICHTIG**
Gevaar voor letsel door uitkantelende deur!
Als u de bout volledig uit de deur verwijdert, kan de deur naar buiten kantelen en kunt u zich verwonden.
▶ Deur vasthouden voordat u de bouten verwijderd.

▶ Deur vasthouden.
▶ Bouten *(3)* met de vingers er uit trekken.
▶ Lagerbus *(4)* uit de geleiding trekken.
▶ Lagerbus *(4)* van de andere zijde af insteken en vastklikken.
▶ Deur optillen en opzij zetten.
▶ Afdekking *(5)* voorzichtig met een schroevendraaier optillen en verwijderen.

### 3.9.4 Bovenste lagerdelen overzetten

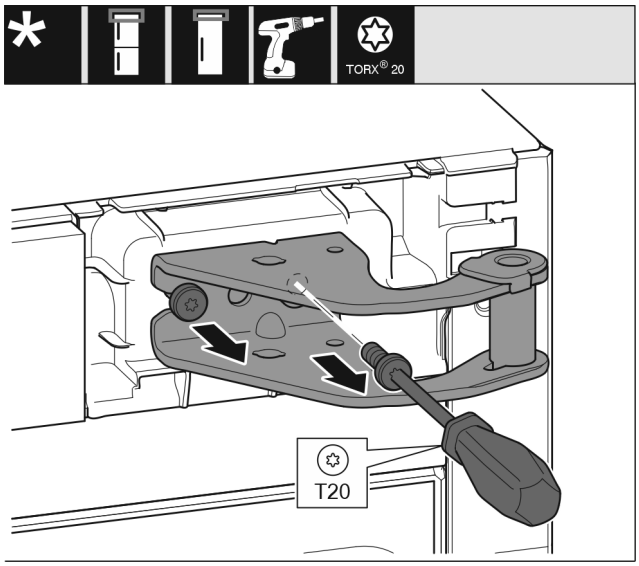


*Fig. 15*

▶ Schroeven losdraaien.
▶ Lagerbok optillen en verwijderen.

**WAARSCHUWING**
Verwondingsgevaar door eruit vallende deur!
Als de lagerdelen niet correct zijn vastgeschroefd, kan de deur eruit vallen. Dit kan tot zware verwondingen leiden. Bovendien sluit de deur eventueel niet, zodat het apparaat niet correct koelt.
▶ De lagerbokken met 4 Nm vastschroeven.
▶ Alle schroeven controleren en eventueel aandraaien.

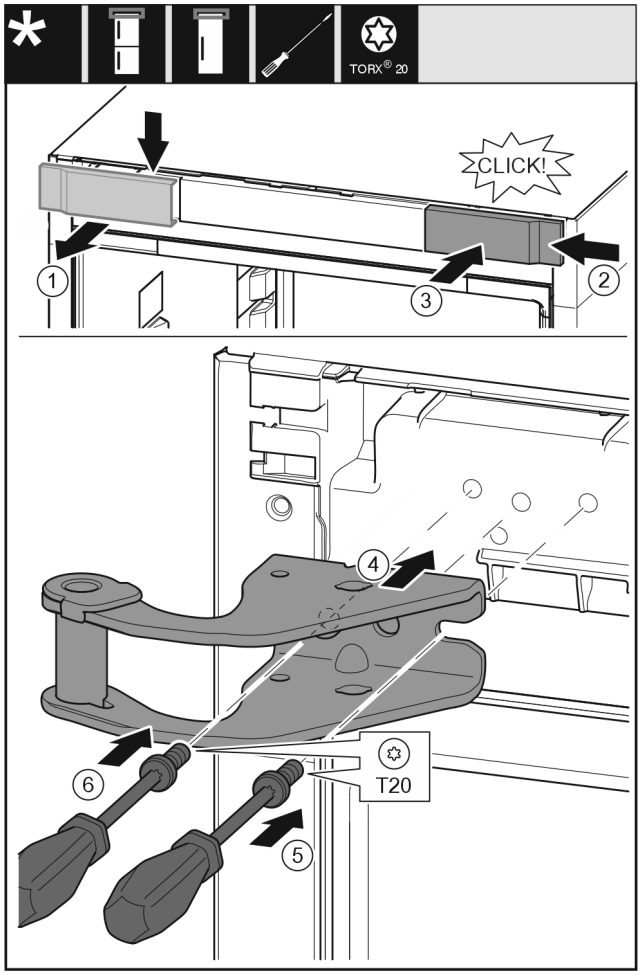


*Fig. 16*

- ▶ Afdekking *(1)* van boven af naar voren lostrekken.
- ▶ Afdekking *(2)* 180° gedraaid aan de andere zijde van rechts inhangen.
- ▶ Afdekking *(3)* vastklikken.
- ▶ Bovenste lagerbok *(4)* bevestigen.
- ▶ Schroef *(5)* vastdraaien.
- ▶ Schroef *(6)* vastdraaien.

### 3.9.5 Onderste lagerdelen omzetten

**Voor alle apparaten:**

**WAARSCHUWING**
Verwondingsgevaar door eruit vallende deur!
Als de lagerdelen niet correct zijn vastgeschroefd, kan de deur eruit vallen. Dit kan tot zware verwondingen leiden. Bovendien sluit de deur eventueel niet, zodat het apparaat niet correct koelt.

- ▶ De lagerbokken met 4 Nm vastschroeven.
- ▶ Alle schroeven controleren en eventueel aandraaien.

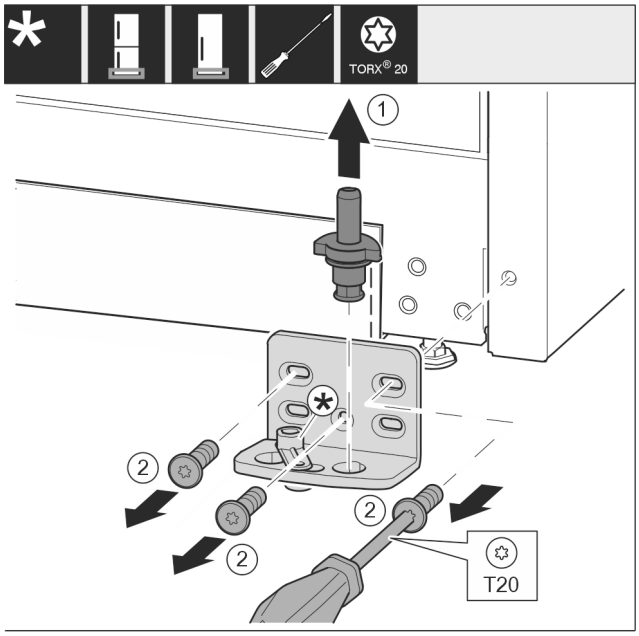


*Fig. 17 **

- ▶ Lagerbout *Fig. 17 (1)* volledig naar boven toe wegtrekken.*
- ▶ Schroeven *Fig. 17 (2)* met schroevendraaier er uit draaien en het lagerbok wegnemen.*

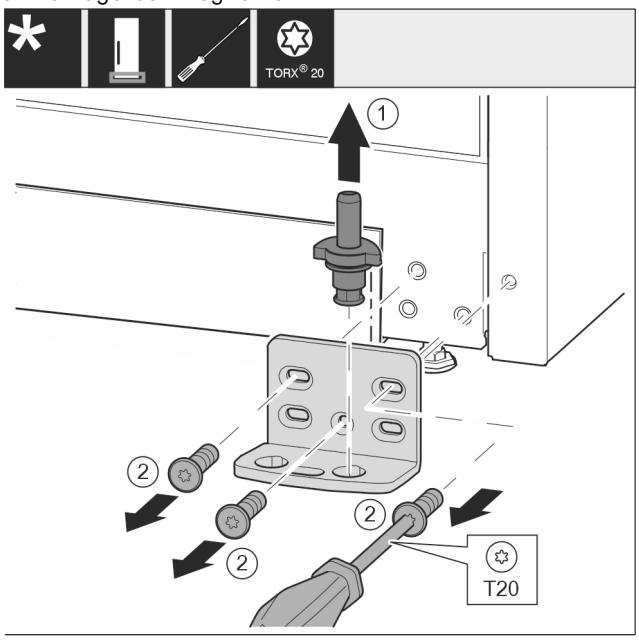


*Fig. 18 **

- ▶ Lagerbout *Fig. 18 (1)* volledig naar boven toe wegtrekken.*
- ▶ Schroeven *Fig. 18 (2)* met schroevendraaier er uit draaien en het lagerbok wegnemen.*

**Voor apparaten zonder sluitdemper:***

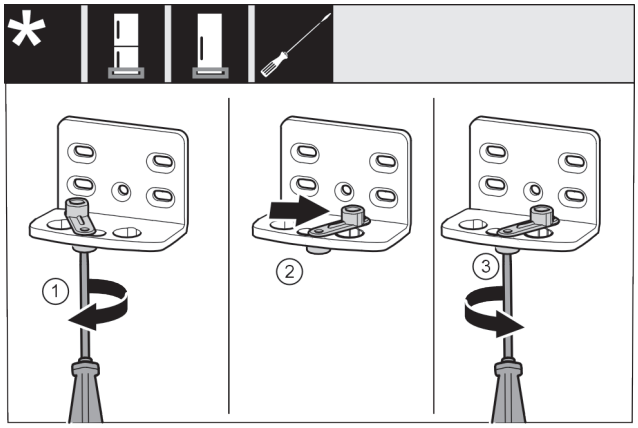


*Fig. 19* *

- ▶ Schroef *Fig. 19 (1)* met een schroevendraaier losdraaien.*
- ▶ Deursluithulp *Fig. 19 (2)* optillen en 90° naar rechts in de boring draaien.*
- ▶ Schroef *Fig. 19 (3)* met een schroevendraaier vastschroeven.*

**Voor alle apparaten:**

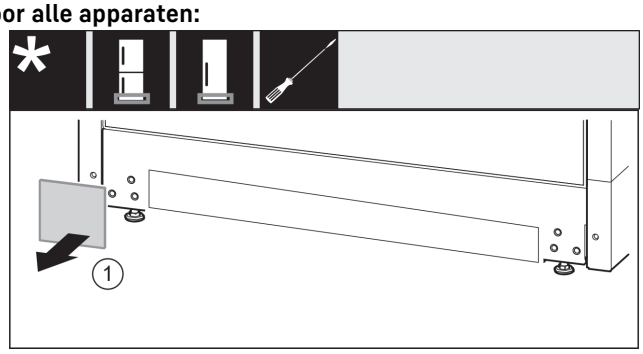


*Fig. 20*

- ▶ Afdekking *Fig. 20 (1)* wegnemen.

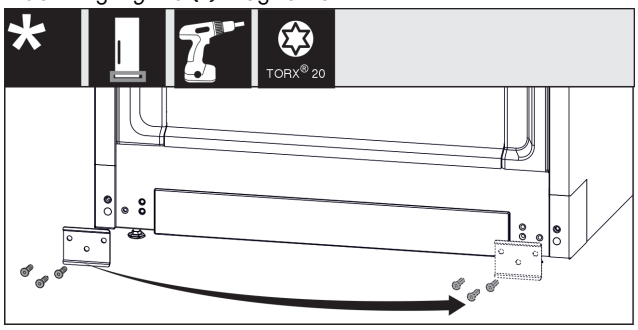


*Fig. 21*

- ▶ Plaat *Fig. 21 (1)* losschroeven, op de andere zijde plaatsen en weer vastschroeven.

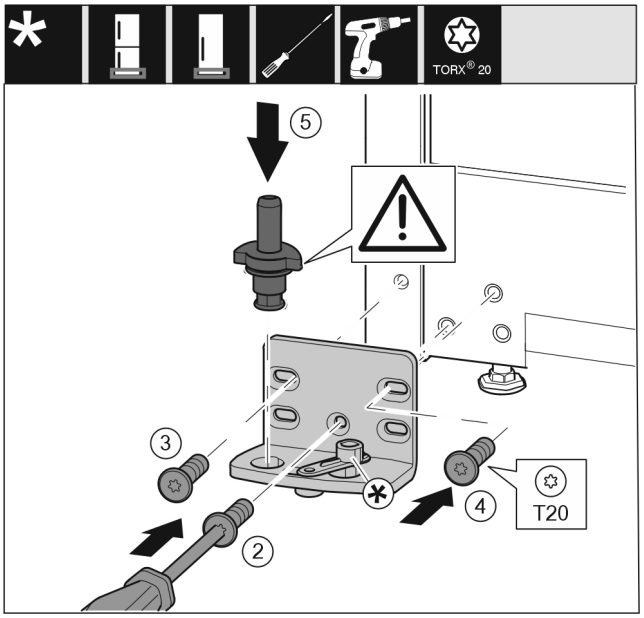


*Fig. 22* *

- ▶ Lagerbok aan de andere zijde plaatsen en met behulp van een schroevendraaier er in schroeven. Met schroef *Fig. 22 (2)* onder in het midden beginnen.*
- ▶ Schroef *Fig. 22 (3)* en schroef *Fig. 22 (4)* vastschroeven.*
- ▶ Lagerbouten *Fig. 22 (5)* volledig insteken. Let hierbij op dat het vergrendelingslipje naar achteren wijst.*
- ▶ Lagerbok aan de andere zijde plaatsen en met behulp van een schroevendraaier er in schroeven. Met schroef *(2)* onder in het midden beginnen.*
- ▶ Schroef *(3)* en schroef *(4)* vastschroeven.*
- ▶ Lagerbouten *(5)* volledig insteken. Let hierbij op dat het vergrendelingslipje naar achteren wijst.*

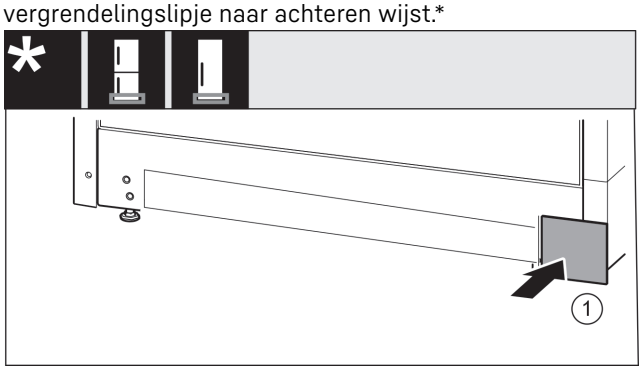


*Fig. 23*

- ▶ Afdekking *Fig. 23 (1)* van de andere zijde weer er in steken.

### 3.9.6 Lagerdelen van de deur omzetten

**Voor apparaten zonder sluitdemper:**

**WAARSCHUWING**
Verwondingsgevaar door eruit vallende deur!*
Als de lagerdelen niet correct zijn vastgeschroefd, kan de deur eruit vallen. Dit kan tot zware verwondingen leiden. Bovendien sluit de deur eventueel niet, zodat het apparaat niet correct koelt.

- ▶ De lagerbokken met 4 Nm vastschroeven.
- ▶ Alle schroeven controleren en eventueel aandraaien.

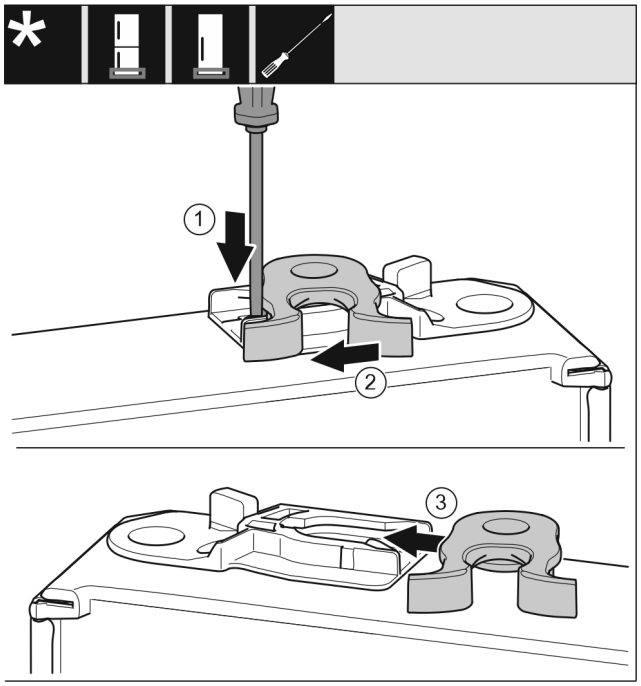


*Fig. 24 **

- ▶ Onderkant van de deur wijst naar boven: Deur draaien.*
- ▶ Strip *Fig. 24 (1)* met een platte schroevendraaier omlaag drukken.*
- ▶ Sluithaak *Fig. 24 (2)* uit de geleiding trekken.*
- ▶ Sluithaak *Fig. 24 (3)* aan andere zijde in geleiding schuiven.*
- ▶ Bovenkant van de deur wijst naar boven: Deur draaien.*

### 3.9.7 Grepen omzetten

**Voor alle apparaten:**

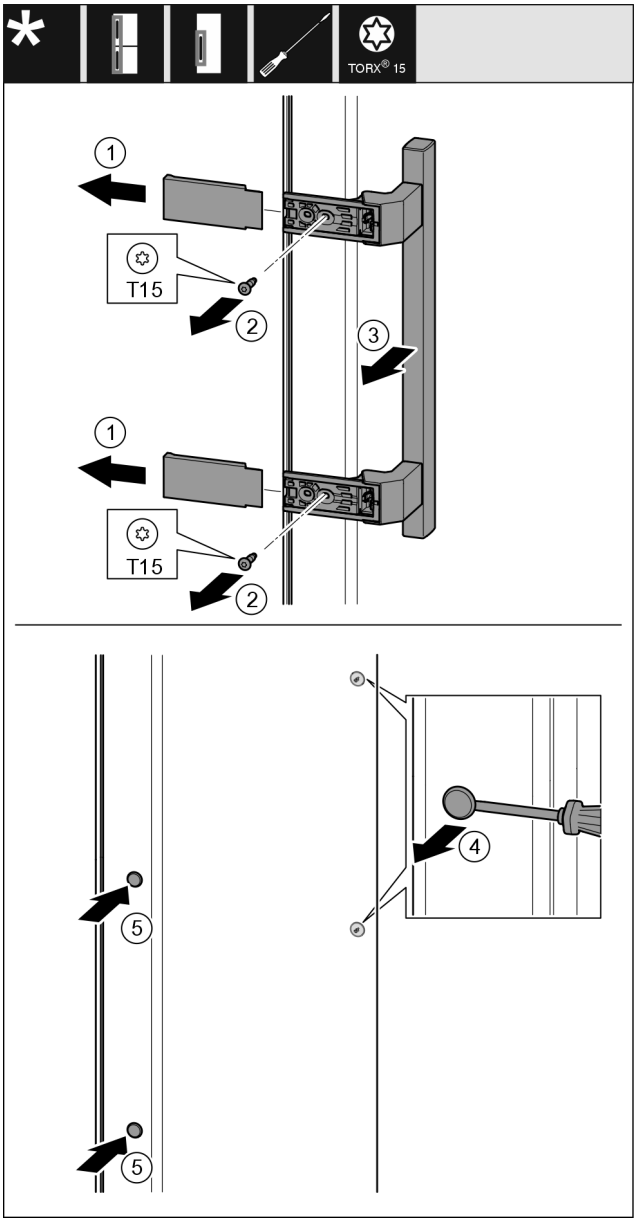


*Fig. 25*

- ▶ Afdekking *Fig. 25 (1)* wegtrekken.
- ▶ Schroeven *Fig. 25 (2)* met een schroevendraaier er uit draaien.
- ▶ Greep *Fig. 25 (3)* wegnemen.
- ▶ Til de zijplug voorzichtig *Fig. 25 (4)* op met een platte schroevendraaier en trek hem er uit.
- ▶ Plug *Fig. 25 (5)* aan de andere kant er weer insteken.

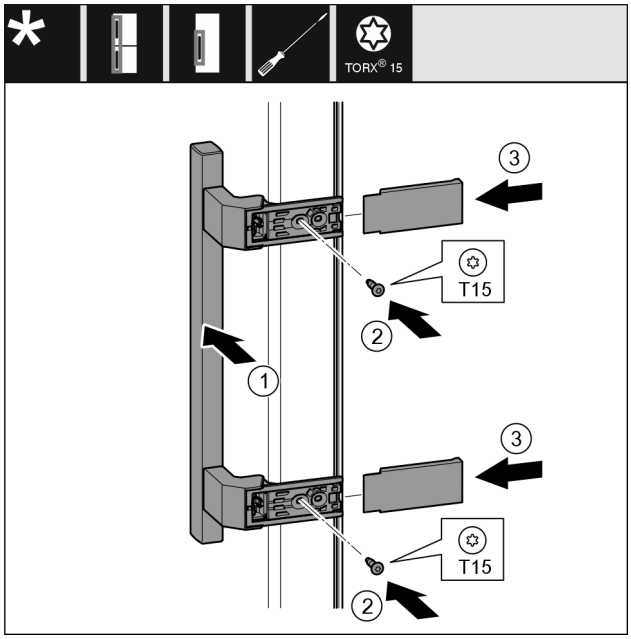


*Fig. 26*

- ▶ Breng het handvat *Fig. 26 (1)* aan de andere kant aan.
- ▷ De schroefgaten moeten precies boven elkaar liggen.
- ▶ Schroeven *Fig. 26 (2)* met een schroevendraaier vastschroeven.
- ▶ Plaats de afdekkingen *Fig. 26 (3)* op de zijkanten en schuif ze erop.
- ▷ Let op het correct vastklikken.

### 3.9.8 Deur monteren

- ▶ Deur op de onderste lagerbout plaatsen.

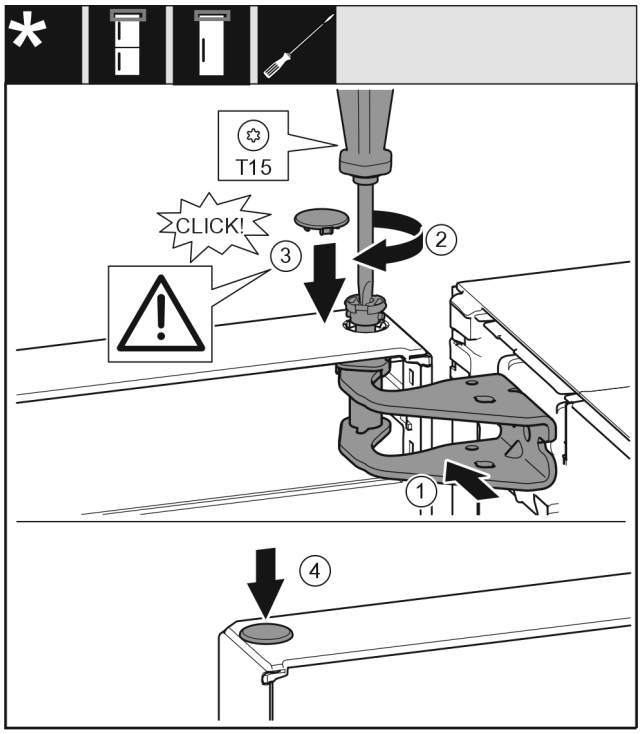


*Fig. 27*

- ▶ Deur boven naar de opening in het lagerbok *Fig. 27 (1)* uitlijnen.
- ▶ Bouten *Fig. 27 (2)* insteken en met een schroevendraaier vastschroeven.
- ▶ Afdekking *Fig. 27 (3)* plaatsen.
- ▶ Controleer of de afdekking *Fig. 27 (3)* tegen de deur ligt.
- ▶ Afdekking *Fig. 27 (4)* plaatsen.

### 3.9.9 Deur uitlijnen

**Voor alle apparaten:**

**WAARSCHUWING**
Verwondingsgevaar door eruit vallende deur!
Als de lagerdelen niet correct zijn vastgeschroefd, kan de deur eruit vallen. Dit kan tot zware verwondingen leiden. Bovendien sluit de deur eventueel niet, zodat het apparaat niet correct koelt.

- ▶ De lagerbokken met 4 Nm vastschroeven.
- ▶ Alle schroeven controleren en eventueel aandraaien.

- ▶ De deur eventueel via de beide slobgaten in de lagerbus onder t.o.v. het apparaathuis uitlijnen. Hiervoor de middelste schroef in de lagerbus onder met het bijgevoegde T20-gereedschap eruit schroeven. De overige schroeven met het T20-gereedschap of met een schroevendraaier T20 een beetje losdraaien en via de slobgaten uitlijnen.
- ▶ Deur ondersteunen: Stelvoet met steeksleutel SW10 op de lagerbus aan de onderkant eruit draaien, totdat deze op de bodem rust, dan 90° verder draaien.

### 3.9.10 Afdekkingen aanbrengen*

**Voor apparaten zonder sluitdemper:**

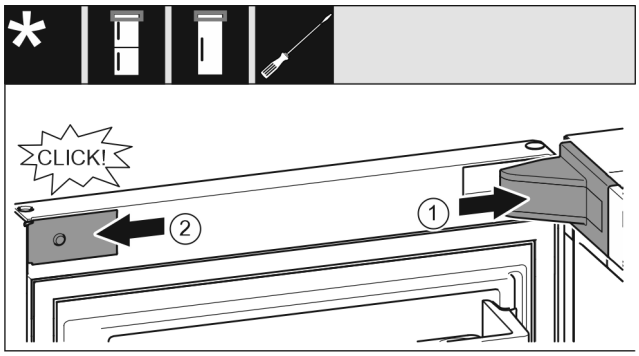


*Fig. 28*

De deur is met 90° geopend.

- ▶ Lagerbokafdekking *Fig. 28 (1)* plaatsen en vastklikken, evt. voorzichtig uit elkaar drukken.
- ▶ Panelen *Fig. 28 (2)* aan de zijkanten plaatsen en vastklikken.

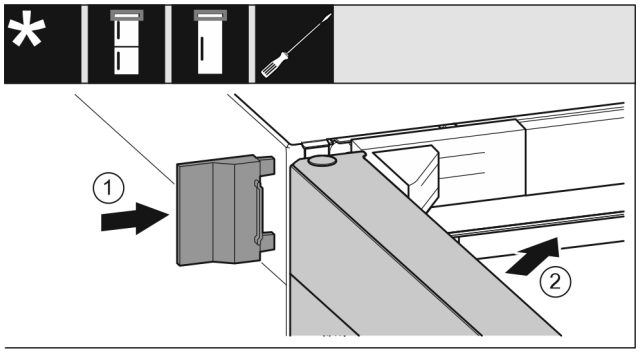

*Fig. 29*

- ▶ Buitenste afdekking *Fig. 29 (1)* erop schuiven.
- ▶ Bovenste deur *Fig. 29 (2)* sluiten.

### 3.9.11 Apparaten met sluitdemper: Sluitdemper monteren*

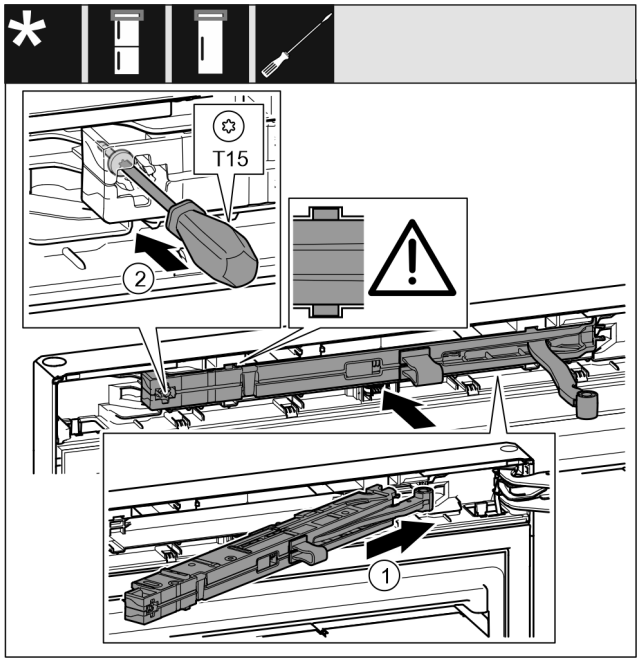


*Fig. 30*

- ▶ Sluitdemperunit *Fig. 30 (1)* aan de lagerbokzijde tot aan de aanslag schuin in de uitsparing schuiven.
- ▶ Sluitdemperunit volledig inschuiven.
- ▷ De unit is juist gepositioneerd als de rib van de sluitdemperunit in de geleiding in de behuizing ligt.
- ▶ Schroef *Fig. 30 (2)* met een schroevendraaier vastschroeven.

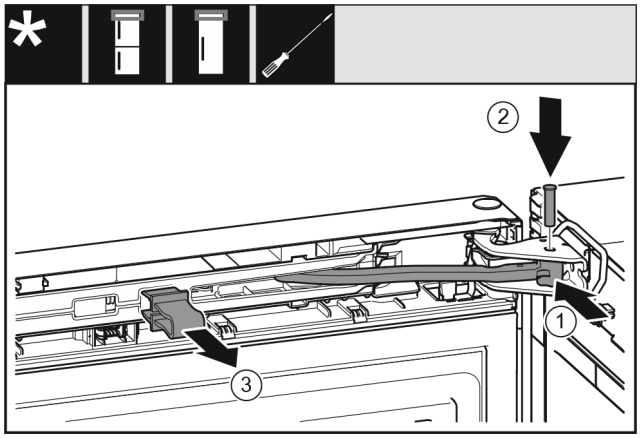


*Fig. 31*

De deur is met 90° geopend.

- ▶ Scharnier *Fig. 31 (1)* in het lagerbok draaien.
- ▶ Bouten *Fig. 31 (2)* in het lagerbok en scharnier steken. Let hierbij op dat het vergrendelingslipje juist in de groef zit.
- ▶ Beveiliging *Fig. 31 (3)* wegnemen.

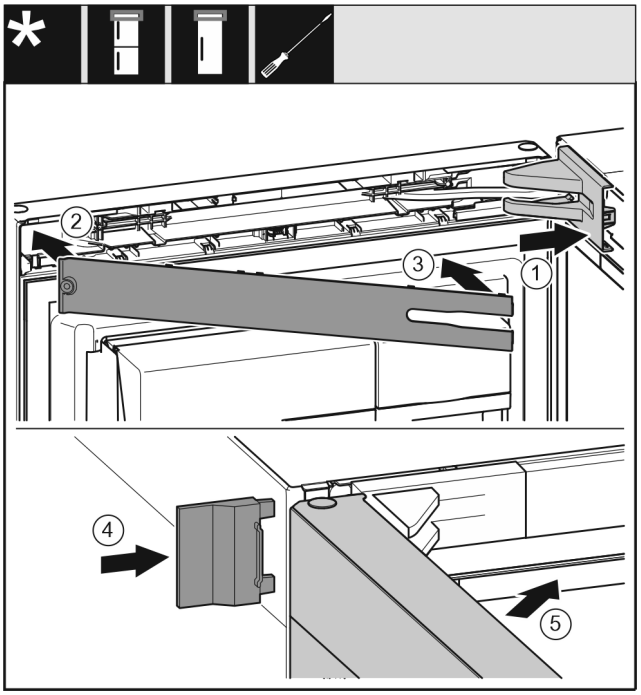


*Fig. 32*

- ▶ Lagerbokafdekking *Fig. 32 (1)* plaatsen en vastklikken, evt. voorzichtig uit elkaar drukken.
- ▶ Paneel *Fig. 32 (2)* plaatsen.
- ▶ Panelen *Fig. 32 (3)* naar binnen draaien en vastklikken.
- ▶ Buitenste afdekking *Fig. 32 (4)* erop schuiven.
- ▶ Bovenste deur *Fig. 32 (5)* sluiten.

## 3.10 Apparaat op de watertoevoer aansluiten

Ervoor zorgen dat aan de volgende voorwaarden is voldaan:

- ❑ Maten voor de aansluiting op de watertoevoer zijn bekend en worden in acht genomen.
- ❑ Waterdruk is in acht genomen.
- ❑ Watertoevoer naar het apparaat wordt uitgevoerd via de koudwaterleiding die de bedrijfsdruk uithoudt en op de drinkwatertoevoer is aangesloten.
- ❑ Alle apparaten en voorzieningen die voor de toevoer van water worden gebruikt, moeten aan de geldige voorschriften van het betreffende land voldoen.
- ❑ Achterzijde van het apparaat is toegankelijk zodat het apparaat op de drinkwatertoevoer kan worden aangesloten.
- ❑ Bijgevoegde slang wordt gebruikt. Oude slangen zijn weggegooid.
- ❑ In het aansluitstuk van de slang bevindt zich een zeef met afdichting.
- ❑ Tussen de slangleidingen en de wateraansluiting in het gebouw bevindt zich een waterkraan waarmee u, als dat nodig is, de watertoevoer kunt onderbreken.
- ❑ De waterkraan bevindt zich buiten het bereik aan de achterkant van het apparaat en is gemakkelijk toegankelijk. Zo kunt u het apparaat zo dicht mogelijk bij de muur zetten en indien nodig de kraan snel dichtdraaien.

**WAARSCHUWING**

Gevaar voor elektrische schok door water!

- ▶ Vóór de aansluiting op de waterleiding: Apparaat van het stopcontact los koppelen.
- ▶ Vóór de aansluiting op watertoevoerleidingen: Watertoevoer afsluiten.
- ▶ Alleen gekwalificeerde specialisten moeten het apparaat op de drinkwatervoorziening aansluiten.

**WAARSCHUWING**
Gevaar voor vergiftiging door besmet water!
▶ Alleen op de drinkwatertoevoer aansluiten.

### 3.10.1 Slang aansluiten

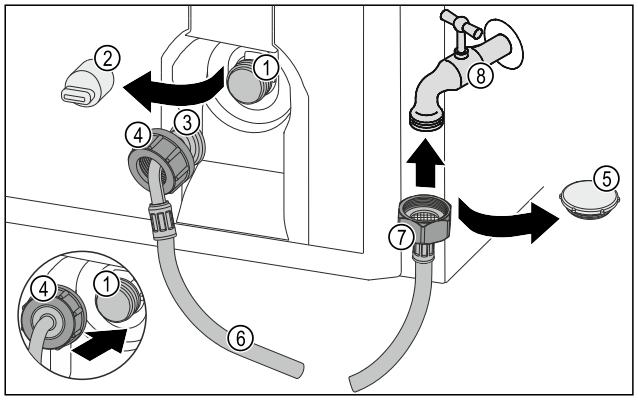


*Fig. 33*

**(1)** Magneetklep: De magneetklep bevindt zich aan de onderzijde van het apparaat. Het heeft een R3/4-aansluitschroefdraad.
**(2)** Afdekking
**(3)** Afgeschuinde slangeinde
**(4)** Moer
**(5)** Sluitdop
**(6)** Slang
**(7)** Recht slangeinde
**(8)** Waterkraan

**LET OP**
Beschadigingsgevaar door ondeskundige montage!
▶ Slang bij de montage niet beschadigen of knikken.
▶ Slang bij het opstellen van het apparaat niet beschadigen of knikken.

**Slang op het apparaat aansluiten:**
▶ Afdekking *(2)* eraf trekken.
▶ Moer *(4)* via het haakse slangeinde *(3)* tot aan het uiteinde schuiven en vasthouden.

**LET OP**
Lekkend magneetventiel door beschadigde schroefdraad!
Als het magneetventiel lekt, kan er water uittreden.
▶ De volgende instructies voor de montage van de moeren op het magneetventiel in acht nemen.

▶ Moer *(4)* voorzichtig op het magneetventiel *(1)* plaatsen en vasthouden.
▶ Moer *(4)* met de hand recht op het schroefdraad draaien tot deze goed en veilig vast zit.
▷ Slang is op het apparaat aangesloten.

**Slang op de waterkraan aansluiten:**
▶ Sluitdop *Fig. 33 (5)* verwijderen.
▶ Rechte slangeinde *Fig. 33 (7)* op de waterkraan *Fig. 33 (8)* plaatsen.
▶ Moer op het rechte slangeinde *Fig. 33 (7)* rechtsom vastdraaien.
▷ Slang is op de waterkraan aangesloten.

### 3.10.2 Watersysteem controleren

Voordat u het apparaat volledig opstelt, adviseert Liebherr het watersysteem op lekkages te controleren.
▶ Waterkraan langzaam openen.
▶ Controleren of slangen, watertoevoer en aansluitingen niet lekken.
▷ Watersysteem is op lekkages gecontroleerd.
▷ Watersysteem lekt niet: U kunt het apparaat volledig opstellen.

**Aanwijzing**
**IceMaker**: Voor het eerste gebruik moet u de IceMaker reinigen. (zie Quick Start Guide of gebruiksaanwijzing)

## 3.11 Wandafstandshouder monteren*

Met afstandhouders voor de muur verkrijgt uw apparaat het gedeclareerde energieverbruik en wordt er geen condens gevormd bij een hoge omgevingsvochtigheid. Het apparaat is zonder gebruik van de afstandshouder volledig werkend, maar heeft een iets hoger energieverbruik.

Als u de afstandsstukken voor de muur plaatst, wordt de diepte van het apparaat vergroot met ca. 15 mm.*

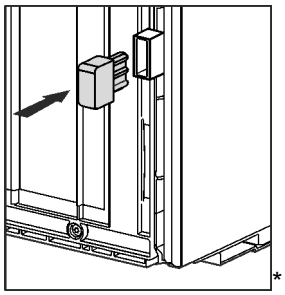

*

▶ Apparaat met meegeleverde wandafstandhouders: Wandafstandhouders aan de achterkant van het apparaat links- en rechtsonder plaatsen.

## 3.12 Apparaat plaatsen

**VOORZICHTIG**
Gevaar voor letsel door zwaar apparaat!
▶ Apparaat met twee personen naar de plaats van opstelling transporteren.

**WAARSCHUWING**
Brandgevaar door kortsluiting!
▶ Als u het apparaat opstelt: Netkabel niet knikken, klemmen of beschadigen.
▶ Apparaat niet gebruiken met een defecte netkabel.

**WAARSCHUWING**
Gevaar voor brand en beschadiging!
▶ Plaats geen warmte afgevende apparaten, bijv. magnetron, toaster enz. op het apparaat!

Zorg ervoor dat aan de volgende vereisten is voldaan:
❑ Het apparaat uitsluitend in lege toestand verschuiven.
❑ Het apparaat uitsluitend met hulp plaatsen.

▶ Neem de netkabel uit de verpakking.
▶ Steek de koelapparaatbus van de netkabel volledig in de apparaatstekker aan de achterkant van het apparaat. Let op een goede bevestiging van de koelapparaatbus.
▶ Leid indien nodig de netstekker met behulp van een snoer naar een vrij toegankelijk stopcontact.

## 3.13 Apparaat uitlijnen

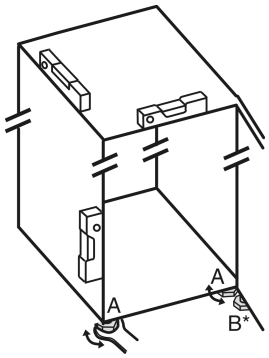


*Fig. 34*

▶ Stelvoetjes *Fig. 34 (A)* met meegeleverde steeksleutel en met behulp van een waterpas er uit draaien tot het apparaat vast en vlak is uitgelijnd.
▷ Apparaat is uitgelijnd.

**VOORZICHTIG**
Gevaar voor letsel en schade door omkantelen van het apparaat!
Als de extra verstelbare poot **B** op het onderste lagerbok niet correct op de vloer rust, kan het apparaat kantelen. Dit kan leiden tot materiële schade en letsel.
▶ Draai de verstelbare poot **B** aan de lagerbok er volgens de instructie uit.

▶ Stelvoetje *Fig. 34 (B)* op het lagerblok losdraaien met de bijgeleverde steeksleutel totdat deze op de vloer rust.
▶ Draai de verstelbare poot *Fig. 34 (B)* maximaal 90° verder om beschadiging van de deur te voorkomen.
▷ Het apparaat is beveiligd tegen kantelen.

## 3.14 Meerdere apparaten opstellen

De apparaten zijn voor verschillende opstellingswijzen ontwikkeld. Als u meerdere apparaten naast elkaar of boven elkaar wilt plaatsen, garanderen dat er aan de volgende voorwaarden is voldaan:

❑ Uitsluitend apparaten naast of boven elkaar opstellen, die daarvoor ontwikkeld zijn.
❑ Aanwijzingen en de volgende tabellen in acht nemen.

**LET OP**
Gevaar voor beschadiging door condenswater!
▶ Plaats het apparaat niet direct naast een ander koel-/vriesapparaat.

| Model | Opstellingswijze |
|---|---|
| alle modellen | afzonderlijk |
| Modellen waarvan de modelaanduiding met **S...** begint. | Side-by-Side (SBS) |

| Model | Opstellingswijze |
|---|---|
| Modellen zonder zijwandverwarming | 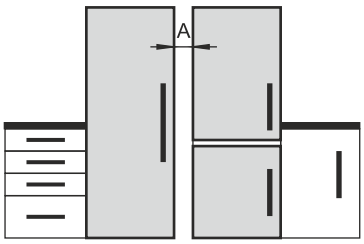 **Naast elkaar:** Met afstand **A** van 70 mm tussen de apparaten opstellen.<br>Als u deze afstand niet aanhoudt, ontstaat er condenswater aan de zijwanden tussen de apparaten.<br>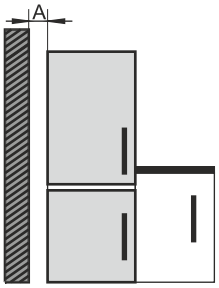 **Aan een buitenwand:** Met afstand **A** zoals bij een opstelling naast elkaar opstellen.<br>Als u deze afstand niet aanhoudt, kan er condenswater aan de zijwand van het apparaat ontstaan. |

*Modellen en hun opstellingswijze*

Apparaten volgens aparte montageaanwijzing samenbouwen.

## 3.15 Apparaat in een keukenblok integreren

U kunt het apparaat in een keukenblok integreren. Neem de volgende opstellingsvoorwaarden in acht:

- Als u een opzetkast boven het apparaat installeert, moet u aan de achterkant van de opzetkast rekening houden met een ventilatiedoorsnede van de juiste diepte.
- Als u het apparaat met de scharnieren naast een muur opstelt, moet u rekening houden met de afstand tot de zijkant van het apparaat.
- Om ervoor te zorgen dat de deur volledig geopend kan worden, moet het apparaat even ver uitsteken als de dikte van de voorkant. Afhankelijk van de nisdiepte kan het apparaat verder uitsteken.

**Aanwijzing**
Een set om de hoek deuropening te beperken tot 90° is verkrijgbaar bij de klantenservice voor apparaten met een sluitdemper.*

**WAARSCHUWING**
Brandgevaar door kortsluiting!
▶ Als u het apparaat opstelt: Netkabel niet knikken, klemmen of beschadigen.
▶ Apparaat niet gebruiken met een defecte netkabel.

Zorg ervoor dat aan de volgende voorwaarden is voldaan:

❑ Contactdoos is eenvoudig toegankelijk en bevindt zich niet achter het apparaat.
❑ Er wordt voldaan aan de ventilatievereisten. (zie 3.3 Ventilatie-eisen)

❑ Er is rekening gehouden met aansluitmaten. (zie 3.17 Apparaat op de stroomvoorziening aansluiten)
❑ Er zijn wandafstandhouders gemonteerd.*

### 3.15.1 Nismaten voor apparaten met hendelgreep

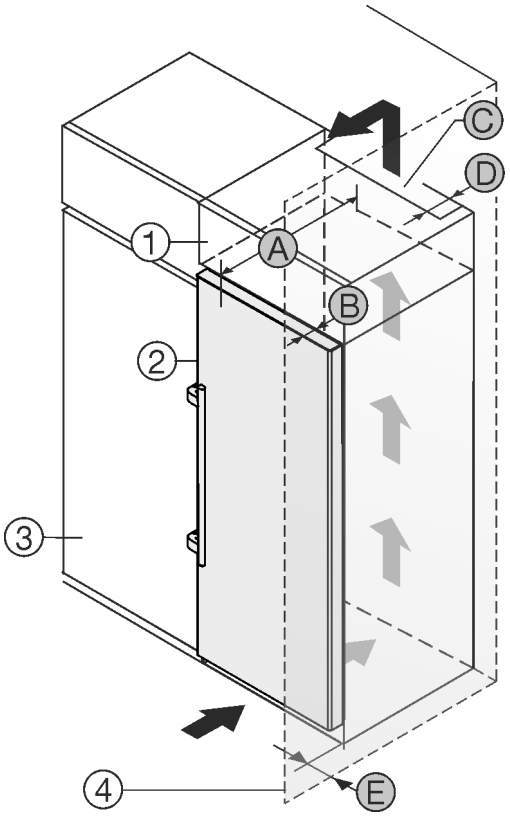


*Fig. 35*

**(1)** Opzetkast
**(2)** Apparaat
**(3)** Keukenkast
**(4)** Wand
**(A)** Apparaatdiepte
**(B)** Diepte deur
**(C)** Ventilatiedoorsnede
**(D)** Apparaatachterzijde
**(E)** Afstand tot apparaatzijde

| Apparaten met hendelgreep: | |
|---|---|
| A | 675 mm[x] |
| B | 75 mm |
| C | min. 300 cm$^2$ |
| D | min. 50 mm |
| E | min. 57 mm |

[x] Bij apparaten met muurafstandhouders wordt de afmeting vergroot met 15 mm.*

## 3.16 Na het opstellen

▶ Alle transportbeveiligingsdelen uit de binnenruimte verwijderen.

**LET OP**
Materiële schade door puntige of scherpe voorwerpen!
Als u puntige of scherpe voorwerpen gebruikt bij het verwijderen van verpakkingsmateriaal, kunt u het apparaat beschadigen.
▶ Gebruik geen puntige of scherpe voorwerpen om verpakkingsmateriaal te verwijderen.

▶ Beschermfolie uit de binnenruimte verwijderen: Folie vlak langs het onderdeel wegtrekken, om de hechting van de folie te beperken.
▶ Apparaat reinigen. (zie 10.3 Apparaat reinigen)
▶ Type (model, nummer), apparaataanduiding, apparaat-/serienummer, aanschafdatum en dealeradres noteren.

## 3.17 Apparaat op de stroomvoorziening aansluiten

**WAARSCHUWING**
Gevaar voor elektrische schokken en letsel door beschadigd apparaat of beschadigd netsnoer!
Levensgevaar en snijwonden. Als het apparaat of netsnoer tijdens het transport beschadigd zijn geraakt, kunt u een dodelijke elektrische schok krijgen. Bovendien kunt u zich snijden aan beschadigde onderdelen van de behuizing van het apparaat.
▶ Controleer apparaat en netsnoer na het transport op beschadiging.
▶ Neem het apparaat in geen geval in gebruik, als het apparaat of netsnoer beschadigd zijn.
▶ Neem contact op met de klantenservice.

U sluit uw apparaat met de apart meegeleverde voedingskabel aan op het lichtnet. De voedingskabel heeft aan één uiteinde een contrastekker voor de aansluiting op de koelkast en aan het andere uiteinde een stekker voor de netvoeding.

Ervoor zorgen dat aan de volgende voorwaarden is voldaan:
- Apparaat en voedingskabel zijn onbeschadigd.
- Apparaat is volgens de voorschriften opgesteld. (zie 3.11 Wandafstandshouder monteren*)
- Vereisten aan de elektrische aansluiting zijn aangehouden.
- Maten voor de voorschriftmatige aansluiting zijn bekend en aangehouden. (zie 3.4 Aansluitmaten voor de stroomvoorziening)
- Netspanning en spanningsfrequentie komen overeen met de gegevens op het typeplaatje.
- Contactdoos is overeenkomstig de voorschriften geaard en elektrisch gezekerd.
- Uitschakelstroom van de zekering ligt tussen 10 A en 16 A.
- Contactdoos is eenvoudig toegankelijk en bevindt zich niet achter het apparaat. (zie 3.4 Aansluitmaten voor de stroomvoorziening)

**LET OP**
Gevaar voor beschadiging door onjuist gebruik!
Beschadiging van de elektrische componenten van het apparaat.
▶ Gebruik uitsluitend het meegeleverde netsnoer.

**WAARSCHUWING**
Brandgevaar door verkeerd aansluiten!
Brandwonden.
Beschadigingen van het apparaat.
▶ Geen verlengkabel gebruiken.
▶ Geen verdeeldozen gebruiken.

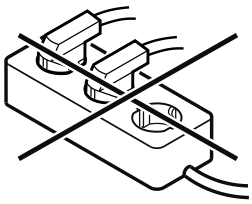

**LET OP**
Gevaar voor beschadiging door verkeerd aansluiten!
Beschadigingen van het apparaat.
▶ Sluit het apparaat niet aan op stand-alone-omvormers zoals zonne-energiesystemen en benzinegenerators.

▶ Netsnoer van de netaansluiting op de stroomvoorziening aansluiten. Let op een goede bevestiging van de contactdoos.
▷ Liebherr-logo verschijnt op het display.
▷ Weergave wisselt naar standby-symbool.
▷ Indien binnen 60 seconden geen actie volgt: Stand-by symbool vervaagt of verdwijnt.
▷ Apparaat is aangesloten. Eerste inbedrijfstelling zie volgende hoofdstuk of gebruiksaanwijzing.

## 3.18 Afvalverwerking van de verpakking

**WAARSCHUWING**
Gevaar voor verstikking door verpakkingsmateriaal en folie!
▶ Kinderen niet met het verpakkingsmateriaal laten spelen.

De verpakking bestaat uit recyclebaar materiaal:
- Golfkarton/karton
- Onderdelen uit geschuimd polystyreen
- Folies en zakken uit polyetheen
- Spanbanden uit polypropeen
- Vastgespijkerd houten raam afgewerkt met polyethyleen*

▶ Breng het verpakkingsmateriaal naar een officieel inzamelpunt.

# 4 Werking van het Touch & Swipe-display

U bedient uw apparaat met het Touch & Swipe-display. Met het Touch & Swipe-display (verder display genoemd) selecteert u de functies van het apparaat door te tikken of te vegen. Als u gedurende 10 seconden geen actie op het display uitvoert, gaat het display terug naar het bovenliggende menu of rechtstreeks naar de statusweergave.

## 4.1 Navigatie en verklaring van symbolen

In de afbeeldingen worden verschillende symbolen voor navigatie op het display gebruikt. Deze symbolen worden in de volgende tabel beschreven.

| Symbool | Beschrijving |
|---|---|
|  | **Display kort aanraken:**<br>Functie activeren/deactiveren.<br>Keuze bevestigen.<br>Submenu openen. |
|  | **Display een bepaalde tijd (bijv. 3 seconden) aanraken:**<br>Functie of waarde activeren/deactiveren. |
| 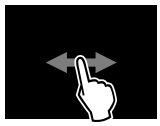 | **Naar rechts of links vegen:**<br>In het menu navigeren. |
| 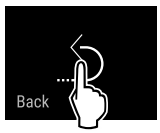 | **Terugsymbool kort aanraken:**<br>Eén menuniveau terugspringen. |
| 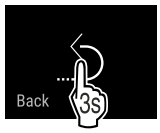 | **Terugsymbool 3 seconden aanraken:**<br>Terugspringen naar de statusweergave. |
|  | **Pijl met klok:**<br>Het duurt meer dan 10 seconden voordat de volgende weergave op het display verschijnt. |
| 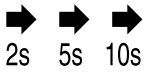 | **Pijl met tijdweergave:**<br>Het duurt de aangegeven tijd voordat de volgende weergave op het display verschijnt. |
|  | **Symbool "Instellingenmenu" openen:**<br>Naar het instellingsmenu navigeren en het instellingsmenu openen.<br>Indien vereist: In het instellingsmenu naar de gewenste functie navigeren.<br>(zie 4.2.1 Instellingenmenu openen) |
| 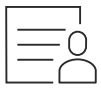 | **Symbool "Uitgebreid menu" openen:**<br>Naar het uitgebreide menu navigeren en het uitgebreide menu openen.<br>Indien vereist: In het uitgebreide menu naar de gewenste functie navigeren.<br>(zie 4.2.2 Geavanceerd menu openen) |
| Geen actie gedurende 10 seconden | Als u gedurende 10 seconden geen actie op het display uitvoert, gaat het display terug naar het bovenliggende menu of rechtstreeks naar de statusweergave. |
| Deur sluiten en weer openen. | Als u de deur sluit en direct weer opent, springt het display direct terug naar de statusweergave. |

*Opmerking: Afbeeldingen van het display worden met Engelse begrippen weergegeven.*

## 4.2 Menu's

De functies van het apparaat zijn over verschillende menu's verdeeld:

| Menu | Beschrijving |
|---|---|
| Hoofdmenu | Wanneer u het apparaat inschakelt, bevindt u zich automatisch in het hoofdmenu.<br>Vanaf hier navigeert u naar de belangrijkste functies van het apparaat, het instellingenmenu en het uitgebreide menu. |
| 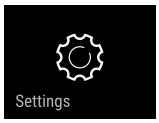<br>Instellingenmenu | Het instellingenmenu bevat de overige apparaatfuncties voor het instellen van uw apparaat. |
| Uitgebreid menu | Het uitgebreide menu bevat speciale apparaatfuncties voor het instellen van uw apparaat. De toegang tot het uitgebreide menu wordt beveiligd met de cijfercode **1 5 1**. |

### 4.2.1 Instellingenmenu openen

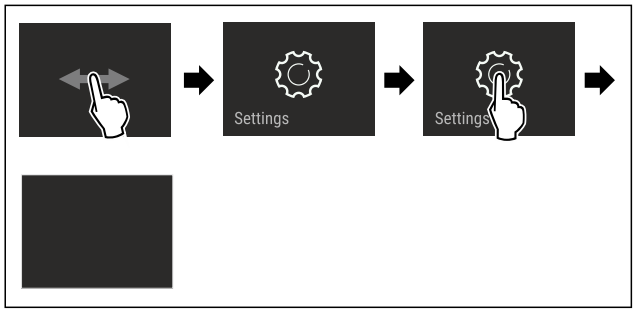


*Fig. 36 Voorbeeld*

▶ Stappen volgens de afbeelding uitvoeren.
▷ Instellingenmenu is geopend.
▶ Indien vereist: Naar de gewenste functie navigeren.

### 4.2.2 Geavanceerd menu openen



*Fig. 37*

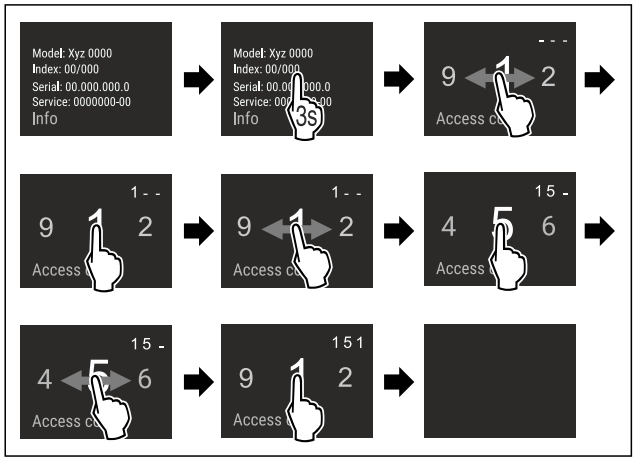


*Fig. 38 Voorbeeldweergave, toegang met cijfercode **151***

▶ Stappen volgens de afbeelding uitvoeren.
▷ Geavanceerd menu is geopend.
▶ Indien vereist: Naar de gewenste functie navigeren.

## 4.3 Slaapstand

Als u het display 1 minuut niet aanraakt, schakelt het display over naar de slaapstand. In de slaapstand is de helderheid van het display gedimd.

### 4.3.1 Slaapstand beëindigen

▶ Display kort met de vinger aanraken.
▷ Slaapstand is beëindigd.

# 5 In gebruik nemen

## 5.1 Apparaat inschakelen (eerste inbedrijfstelling)

Ervoor zorgen dat aan de volgende voorwaarden is voldaan:

- ❑ Apparaat is overeenkomstig de montage-instructies opgesteld en aangesloten.
- ❑ Alle plakstroken, plak- en beschermfolies alsook de transportbeveiligingen in en op het apparaat zijn verwijderd.
- ❑ Alle reclame-inserts zijn uit de laden verwijderd.
- ❑ Werking van het Touch & Swipe-display is bekend. (zie 4 Werking van het Touch & Swipe-display)

**Apparaat via het Touch & Swipe-display inschakelen:**

▶ Als het scherm in de slaapstand staat: Display kort aanraken.
▶ Stappen volgens de afbeelding uitvoeren.

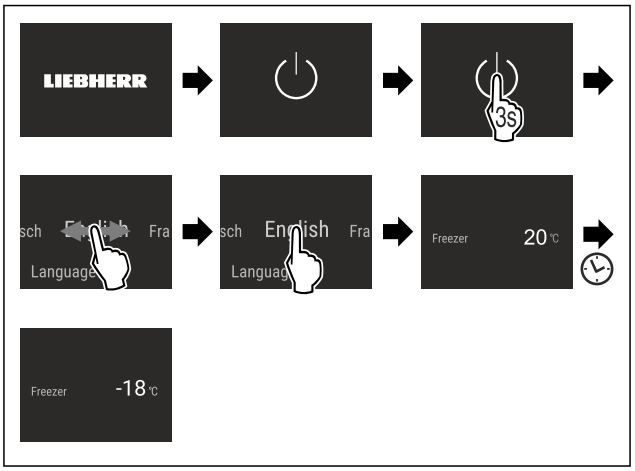


*Fig. 39 Voorbeeld*

▷ De statusweergave verschijnt.
▷ Apparaat koelt af tot de in de fabriek ingestelde doeltemperatuur.
▷ Apparaat start in de demomodus (statusweergave met DEMO verschijnt): Als het apparaat in de demomodus start, kunt u de demomodus binnen de volgende 5 minuten deactiveren. (zie  Demomodus)

**Meer informatie:**

- Als u het apparaat in gebruik neemt, is het **statuslicht** (statusweergave) af fabriek gedeactiveerd. Statuslicht activeren. (zie  Statuslicht (statusweergave)*) *
- IceMaker in gebruik nemen. (zie 5.2 IceMaker in gebruik nemen)
- SmartDevice in gebruik nemen. (zie 2.3 SmartDevice) en (zie  WLAN)

**Aanwijzing**
De fabrikant adviseert het volgende:
▶ **Diepvriesproducten** bij -18 °C of kouder in de diepvriezer leggen.
▶ Bewaarinstructies in acht nemen. (zie 6.1 Instructies voor opslag)

**Aanwijzing**
Sie erhalten Zubehör im Liebherr-Hausgeräte-Shop unter go.liebherr.com/47wtc4.

## 5.2 IceMaker in gebruik nemen

Als uw apparaat is uitgerust met een IceMaker moet u **voor het eerste gebruik** de IceMaker reinigen.

Ervoor zorgen dat aan de volgende voorwaarden is voldaan:

❑ Er is een wateraansluiting tot stand gebracht. Zie Installation Guide of montagehandleiding.
❑ Het apparaat is volledig aangesloten.

▶ IceMaker reinigen. (zie 10.3.5 IceMaker reinigen)

# 6 Opslag

## 6.1 Instructies voor opslag

**WAARSCHUWING**
Brandgevaar door elektrische apparaten!
Als u elektrische apparaten in het levensmiddelengedeelte van uw apparaat gebruikt, kunnen ze brand veroorzaken.
▶ Gebruik geen elektrische apparaten in het levensmiddelengedeelte van het apparaat, tenzij ze door de fabrikant worden aanbevolen.

**Aanwijzing**
Het energieverbruik stijgt en het koelvermogen neemt af als de ontluchting niet toereikende is.
▶ Houd de luchtopening altijd vrij.

De volgende bewaarvoorschriften in acht nemen:

- Levensmiddelen goed verpakken.
- Levensmiddelen met tussenafstand bewaren zodat de lucht goed kan circuleren.
- Levensmiddelen overeenkomstig de aanwijzingen op de verpakking bewaren.
- Altijd de op de verpakking vermelde minimale houdbaarheidsdatum in acht nemen.

**Aanwijzing**
Het niet opvolgen van deze gegevens kan leiden tot bederf van levensmiddelen.

## 6.2 Vriesgedeelte

Hier heerst bij -18 °C een droog, ijskoud klimaat. Een ijskoud klimaat is geschikt voor het bewaren van diepvriesproducten gedurende meerdere maanden, voor het maken van ijsblokjes en voor het invriezen van verse levensmiddelen.

### 6.2.1 Levensmiddelen invriezen

**Hoeveelheid in te vriezen levensmiddelen**

U kunt binnen 24 uur maximaal zoveel verse levensmiddelen invriezen als op het typeplaatje (zie 11.5 Typeplaatje) onder "Invriescapaciteit ... kg/24h" wordt aangegeven.

Houd u aan de volgende hoeveelheden per verpakking zodat de levensmiddelen snel tot de kern bevriezen:

- Groenten en fruit tot 1 kg
- Vlees tot 2,5 kg

**Levensmiddelen invriezen met SuperFrost**

Afhankelijk van de vrieshoeveelheid kunt u voor het invriezen SuperFrost activeren om lagere vriestemperaturen te verkrijgen. (zie SuperFrost)
▶ SuperFrost activeren als de hoeveelheid in te vriezen levensmiddelen groter dan ca. 2 kg is.

Het tijdstip waarop u SuperFrost activeert is afhankelijk van de hoeveelheid in te vriezen levensmiddelen:

| Hoeveelheid in te vriezen levensmiddelen | Tijdstip voor activering van SuperFrost |
|---|---|
| Kleine hoeveelheid in te vriezen levensmiddelen | SuperFrost ongeveer 6 uur vóór het invriezen activeren.<br>Zodra het apparaat SuperFrost automatisch deactiveert, kunt u het voedsel opnieuw sorteren. |
| Maximale hoeveelheid in te vriezen levensmiddelen | SuperFrost ongeveer 24 uur vóór het invriezen activeren.<br>Zodra het apparaat SuperFrost automatisch deactiveert, kunt u het voedsel opnieuw sorteren. |

**Levensmiddelen sorteren**

**VOORZICHTIG**
Risico van letsel door glasscherven!
Flessen en blikjes dranken kunnen barsten tijdens het invriezen. Dit geldt met name voor koolzuurhoudende dranken.
▶ Flessen en blikjes met dranken alleen invriezen als u de BottleTimer-functie in de SmartDevice-app hebt geactiveerd.

| Hoeveelheid in te vriezen levensmiddelen | Levensmiddelen sorteren |
|---|---|
| Kleine hoeveelheid in te vriezen levensmiddelen | Verpakte levensmiddelen in de bovenste lade leggen.<br>Levensmiddelen indien mogelijk achter in de lade tegen de achterzijde leggen. |
| Maximale hoeveelheid in te vriezen levensmiddelen | Verpakte levensmiddelen over alle lades verdelen, maar in de onderste lade uitsluitend reeds ingevroren levensmiddelen leggen.<br>Levensmiddelen indien mogelijk achter in de lade tegen de achterzijde leggen. |

### 6.2.2 Levensmiddelen ontdooien

**WAARSCHUWING**
Gevaar voor voedselvergiftiging!
▶ Ontdooide levensmiddelen nooit weer terug invriezen.
▶ Verwerk ontdooide levensmiddelen zo snel mogelijk.

U kunt levensmiddelen op verschillende manieren ontdooien:

- In een koelapparaat

- In de magnetron
- In de oven/heteluchtoven
- Bij kamertemperatuur

▶ Slechts zoveel levensmiddelen verwijderen als nodig is.

### 6.2.3 Invriesblad

Met het invriesblad kunt u bessen, kruiden, groenten en andere kleine producten invriezen, zonder dat alles samenvriest. De producten behouden grotendeels hun vorm en kunnen later makkelijk worden verdeeld in porties.

Bovendien kunt u in het vriestablet ruimtebesparend vrieselementen opslaan.

▶ Levensmiddelen niet verpakt, met afstand over vriestablet verdelen.

## 6.3 Opslagtijden

De aangegeven opslagtijden zijn richtwaarden.

Bij levensmiddelen met gegevens over de minimale houdbaarheid geldt altijd de op de verpakking aangegeven datum.

| Richtwaarden voor de opslagduur van verschillende levensmiddelen | | |
|---|---|---|
| IJs | bij -18 °C | 2 tot 6 maanden |
| Worst, ham | bij -18 °C | 2 tot 3 maanden |
| Brood, bakkerijproducten | bij -18 °C | 2 tot 6 maanden |
| Wild, varken | bij -18 °C | 6 tot 9 maanden |
| Vis, vet | bij -18 °C | 2 tot 6 maanden |
| Vis, mager | bij -18 °C | 6 tot 8 maanden |
| Kaas | bij -18 °C | 2 tot 6 maanden |
| Gevogelte, rundvlees | bij -18 °C | 6 tot 12 maanden |
| Groente, fruit | bij -18 °C | 6 tot 12 maanden |

# 7 Energie sparen

- Let altijd op de be- en ontluchting. Dek de ventilatieopeningen resp. -roosters niet af.
- Houd de ventilatieluchtopeningen altijd vrij.
- Plaats het apparaat niet in direct zonlicht of naast een verwarming of iets dergelijks.
- Als u het apparaat direct naast een oven opstelt, kan het energieverbruik iets toenemen. Dit is afhankelijk van de duur en intensiteit van het gebruik van de oven.
- Het energieverbruik is afhankelijk van de plaatsingsomstandigheden zoals bijv. de omgevingstemperatuur . Bij een warmere omgevingstemperatuur kan het energieverbruik toenemen.
- Open het apparaat, indien mogelijk zo kort mogelijk.
- Hoe lager de temperatuur wordt ingesteld, hoe hoger het energieverbruik.
- Alle levensmiddelen goed verpakt en afgedekt bewaren. Condensvorming wordt voorkomen.
- Warme gerechten plaatsen: eerst tot op kamertemperatuur laten afkoelen.

# 8 Bediening

## 8.1 Bedienings- en weergave-elementen

### 8.1.1 Statusindicatie

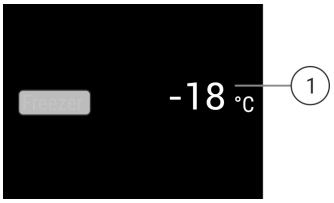


*Fig. 40 Statusindicatie is werkelijke temperatuur.*
**(1)** Temperatuurindicatie

De statusindicatie toont de werkelijke temperatuur en is de uitgangsindicatie. Van daaruit gebeurt de navigatie naar de functies en instellingen.

### 8.1.2 Symbolen

De symbolen geven informatie over de actuele staat van het apparaat.

| Symbool | Toestand van het apparaat |
|---|---|
|  | **Stand-by**<br>Apparaat of temperatuurzone is uitgeschakeld. |
|  | **Knipperend cijfer**<br>Apparaat werkt. Temperatuur knippert tot de ingestelde waarde is bereikt. |
|  | |
|  | **Knipperend symbool**<br>Apparaat werkt. Instelling wordt uitgevoerd. |
|  | |

## 8.2 Apparaatfuncties

### 8.2.1 Opmerkingen over de functies van het apparaat

De apparaatfuncties zijn af fabriek zo ingesteld dat uw apparaat volledig functioneel is.

Voordat u de functies van het apparaat wijzigt, activeert of deactiveert, controleert u of aan de volgende voorwaarden is voldaan:

- ❑ U hebt de beschrijvingen over de werking van het display gelezen en begrepen. (zie 4 Werking van het Touch & Swipe-display)
- ❑ U hebt kennisgemaakt met de bedienings- en weergave-elementen van uw apparaat.

###  Apparaat uit- en inschakelen

Gebruik deze functie om het hele apparaat uit en in te schakelen.

**Apparaat uitschakelen**

Als u het apparaat uitschakelt, blijven de eerder aangebrachte instellingen opgeslagen.

Zorg ervoor dat aan de volgende voorwaarden is voldaan:
❑ Instructies (zie 12 Buiten bedrijf stellen) zijn uitgevoerd.



*Fig. 41*

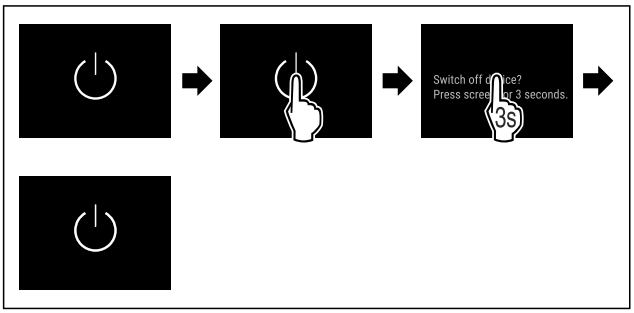


*Fig. 42*

▶ Stappen volgens de afbeelding uitvoeren.
▷ Apparaat is uitgeschakeld.
▷ Stand-bysymbool verschijnt op het display.
▷ Display wordt zwart.

**Apparaat inschakelen**

Als het display zich in sluimermodus bevindt:
▶ Display kort aanraken.

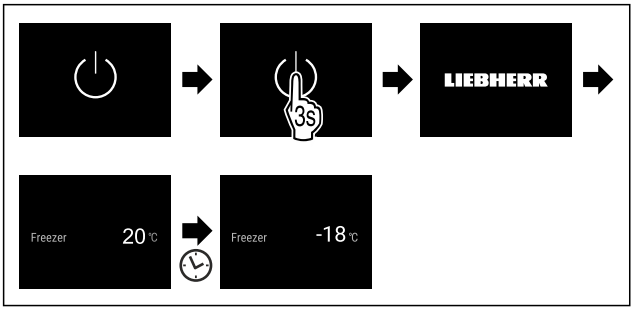


*Fig. 43 Voorbeeldweergave*

▶ Stappen volgens de afbeelding uitvoeren.
Wanneer het apparaat opstart in demomodus:
▶ Demomodus deactiveren. (zie Demomodus deactiveren)
▷ Apparaat is ingeschakeld.
▷ Eerder aangebrachte instellingen zijn hersteld.
▷ Apparaat koelt tot de ingestelde doeltemperatuur.

## -18 °C Temperatuur

Met deze functie stelt u de temperatuur in.

De temperatuur is afhankelijk van de volgende factoren:
- Hoe vaak de deur wordt geopend
- Hoe lang de deur geopend blijft
- Kamertemperatuur van de plaats van opstelling
- Type, temperatuur en hoeveelheid levensmiddelen

| Vriesruimte | In de fabriek ingestelde temperatuur | Aanbevolen instelling |
|---|---|---|
| -18 °C | -18 °C | -18 °C |

**Temperatuur instellen**

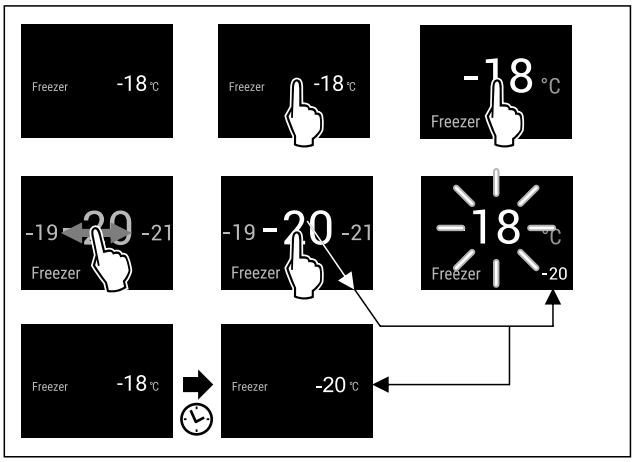


*Fig. 44 Voorbeeldweergave*

▶ Stappen volgens de afbeelding uitvoeren.
▷ Temperatuur is ingesteld.

## SuperFrost

Met deze functie activeer of deactiveert u SuperFrost. Als u de SuperFrost activeert, versterkt het apparaat het vriesvermogen. Hierdoor kunt u lagere vriestemperaturen bereiken.

Toepassing:
- Vries vers voedsel snel in tot op de kern.
  Dit zorgt ervoor dat de voedingswaarde, het uiterlijk en de smaak van het voedsel behouden blijven.
- Verhoog de koude reserve in opgeslagen bevroren voedsel voordat u het apparaat ontdooit.

Als de functie actief is, werkt het apparaat met een hoger vermogen. Hierdoor kunnen bedrijfsgeluiden van het apparaat tijdelijk luider zijn en kan het energieverbruik toenemen.

Als de deur te lang openstaat, bijvoorbeeld omdat u levensmiddelen wilt opbergen, controleert het apparaat automatisch of de werkelijke temperatuur in het apparaat overeenkomt met de ingestelde temperatuur in het apparaat. Als het verschil een bepaalde waarde overschrijdt, koelt het apparaat automatisch meer. Als gevolg hiervan kan de temperatuur die op het display wordt weergegeven hoger zijn dan de werkelijke temperatuur in het apparaat. Dit is normaal en uw apparaat zal correct werken.*

**SuperFrost activeren**

Zorg ervoor dat aan de volgende voorwaarden is voldaan:
❑ Er wordt met de invrieshoeveelheid en het tijdstip voor activering van SuperFrost rekening gehouden. (zie Levensmiddelen invriezen met SuperFrost)



*Fig. 45*

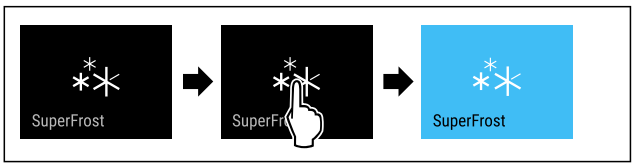


*Fig. 46*

▶ Stappen volgens de afbeelding uitvoeren.
**-of-**

▶ Met de SmartDevice-app activeren.

▷ SuperFrost is geactiveerd.
▷ Temperatuurweergave wordt blauw.

**SuperFrost deactiveren**

SuperFrost wordt afhankelijk van de hoeveelheid geplaatste levensmiddelen na 56 tot 72 uur automatisch gedeactiveerd. U kunt SuperFrost echter ook te allen tijde handmatig deactiveren:



*Fig. 47*

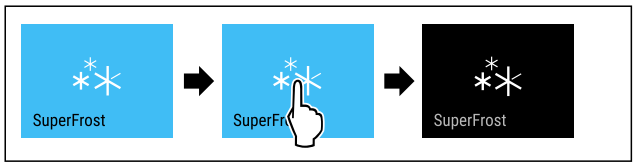


*Fig. 48*

▶ Stappen volgens de afbeelding uitvoeren.

**-of-**

▶ Met de SmartDevice-app deactiveren.

▷ SuperFrost is gedeactiveerd.
▷ Apparaat blijft in normale modus werken.
▷ Apparaat koelt af tot de eerder ingestelde temperatuur.

## PartyMode

Met deze functie activeer of deactiveert u de PartyMode. De PartyMode activeert verschillende functies die voor een party handig zijn.

PartyMode activeert de volgende functies:

- SuperFrost (zie  SuperFrost)
- IceMaker met MaxIce (zie  IceMaker / MaxIce )

U kunt alle opgeroepen functies afzonderlijk en flexibel instellen. Als u de PartyMode deactiveert, worden alle wijzigingen ongedaan gemaakt.

Als de functie actief is, werkt het apparaat met een hoger vermogen. Hierdoor kunnen bedrijfsgeluiden van het apparaat tijdelijk luider zijn en kan het energieverbruik toenemen.

**PartyMode activeren**

Zorg ervoor dat aan de volgende voorwaarden is voldaan:

❑ IceMaker is in bedrijf genomen. (zie 5.2 IceMaker in gebruik nemen)



*Fig. 49*

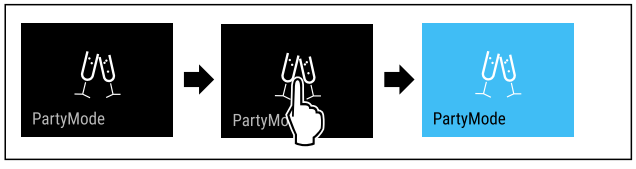


*Fig. 50*

▶ Stappen volgens de afbeelding uitvoeren.
▷ PartyMode en de bijbehorende functies zijn geactiveerd.
▷ Temperatuurweergave wordt blauw.
▷ Actuele temperatuur knippert tot de doeltemperatuur is bereikt.

**PartyMode deactiveren**

De PartyMode wordt automatisch gedeactiveerd na 24 uur. U kunt de PartyMode echter ook op elk moment handmatig deactiveren:

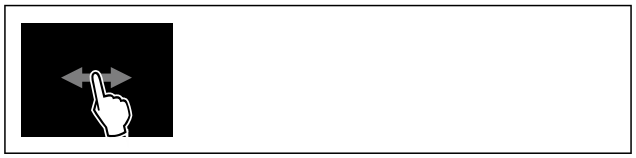

*Fig. 51*

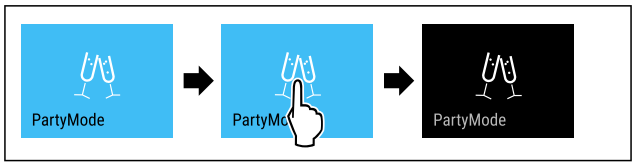


*Fig. 52*

▶ Stappen volgens de afbeelding uitvoeren.
▷ PartyMode is gedeactiveerd.
▷ Apparaat koelt af tot de eerder ingestelde temperatuur: Actuele temperatuur knippert tot de doeltemperatuur is bereikt.

## SabbathMode

Met deze functie activeer of deactiveert u de SabbathMode. Als u deze functie activeert, worden sommige elektronische functies uitgeschakeld. Dit betekent dat uw apparaat voldoet aan de religieuze vereisten op Joodse feestdagen zoals Sabbat en voldoet aan de STAR-K Kosher certificering.

| Apparaatstatus bij actieve SabbathMode |
|---|
| De statusweergave geeft continu SabbathMode weer. |
| Alle functies op het display, behalve de **functie SabbathMode deactiveren**, zijn vergrendeld. |
| Actieve functies blijven actief. |
| Het display blijft helder, als u de deur sluit. |
| De binnenverlichting is gedeactiveerd. |
| Herinneringen worden niet uitgevoerd. De ingestelde tijdinterval wordt gestopt. |
| Herinneringen en waarschuwingen worden niet uitgevoerd. |
| Er is geen deuralarm. |
| Er is geen temperatuuralarm. |
| De IceMaker is buiten bedrijf. |
| De ontdooi-cyclus werkt alleen conform de vooraf ingevoerde tijd zonder dat het gebruik van het apparaat in acht wordt genomen. |
| Na een stroomonderbreking keert het apparaat terug naar SabbathMode. |

*Apparaatstatus*

**Aanwijzing**
Dit apparaat is gecertificeerd door het „Institute for Science and Halacha". (www.machonhalacha.co.il)

Een lijst met STAR-K-gecertificeerde apparaten vindt u op www.star-k.org/appliances.

### SabbathMode activieren

**WAARSCHUWING**
Vergiftigingsgevaar door verdorven levensmiddelen!
Als u de SabbathMode geactiveerd hebt en de stroom uitvalt, verschijnt er geen melding in de statusweergave over de stroomuitval. Als de stroomuitval voorbij is, werkt het apparaat verder in SabbathMode. Stroomuitval kan ertoe leiden dat levensmiddelen bederven. De consumptie ervan kan voedselvergiftiging veroorzaken.
Na een stroomuitval:
▶ Levensmiddelen die bevroren waren en ontdooid zijn niet meer consumeren.



*Fig. 53*

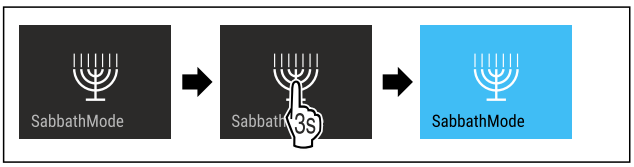


*Fig. 54*
▶ Stappen volgens de afbeelding uitvoeren.
▷ SabbathMode is geactiveerd.
▷ Statusweergave geeft permanent SabbathMode weer.

### SabbathMode deactiveren

De SabbathMode wordt automatisch gedeactiveerd na 80 uur. U kunt de SabbathMode echter ook op elk moment handmatig deactiveren:

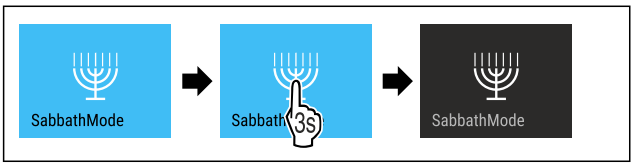


*Fig. 55*
▶ Stappen volgens de afbeelding uitvoeren.
▷ SabbathMode is gedeactiveerd.

## EnergySaver

Met deze functie activeert of deactiveert u de energiebesparingsmodus. Als u de energiebesparingsmodus activeert, daalt het energieverbruik en wordt de temperatuur in het apparaat hoger. De levensmiddelen blijven vers, maar de houdbaarheid wordt korter.

| Temperatuur-zone | Aanbevolen instelling (zie Temperatuur instellen) | Temperatuur bij actieve Energy-Saver |
|---|---|---|
| -18 °C | -18 °C | -16 °C |

*Temperaturen*

### EnergySaver activeren



*Fig. 56*

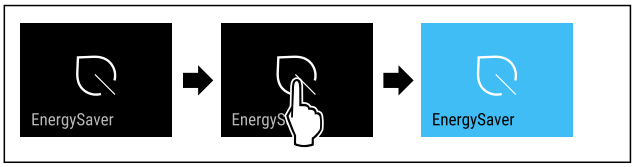


*Fig. 57*
▶ Stappen volgens de afbeelding uitvoeren.
▷ Energiebesparingsmodus is geactiveerd.

### EnergySaver deactiveren

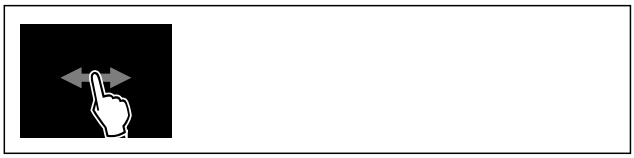

*Fig. 58*

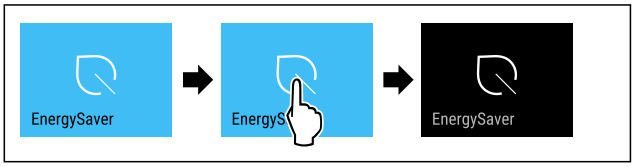


*Fig. 59*
▶ Stappen volgens de afbeelding uitvoeren.
▷ Energiebesparingsmodus is gedeactiveerd.

## IceMaker / MaxIce

Met de functie IceMaker activeert of deactiveert u de ijsblokjesproductie. Met de functie MaxIce verhoogt u de hoeveelheid ijsblokjes van de IceMaker. MaxIce wordt na 48 uur automatisch gedeactiveerd. U kunt MaxIce echter ook te allen tijde handmatig deactiveren: (zie MaxIce deactiveren)

| | |
|---|---|
| Meer informatie over de hoeveelheden ijsblokjes: | (zie 11.1 Technische gegevens) |
| Meer informatie over de IceMaker-watertoevoer: | (zie IceMaker-watertoevoer) |
| Meer informatie over het reinigen van de IceMaker-leidingen: | (zie TubeClean ) |

Als de functie actief is, werkt het apparaat met een hoger vermogen. Hierdoor kunnen bedrijfsgeluiden van het apparaat tijdelijk luider zijn en kan het energieverbruik toenemen.

### IceMaker activeren

Ervoor zorgen dat aan de volgende voorwaarden is voldaan:
❑ Watertoevoer van de vaste wateraansluiting is gegarandeerd. Zie montagehandleiding.
❑ IceMaker is in bedrijf genomen. (zie 9.4 IceMaker)



*Fig. 60*

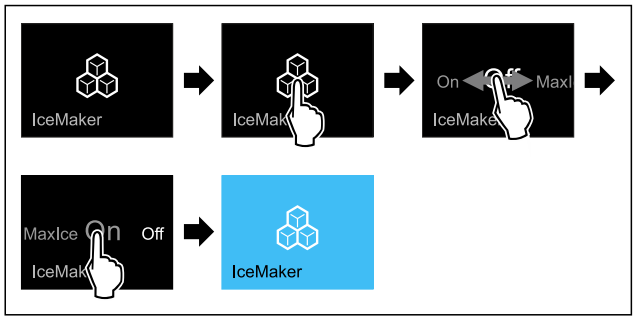


*Fig. 61*

▶ Stappen volgens de afbeelding uitvoeren.

**-of-**

▶ Met de SmartDevice-app activeren.

▷ IceMaker is geactiveerd. Het kan 24 uur duren tot de IceMaker de eerste ijsblokjes maakt.

**IceMaker met MaxIce activeren**

Als u de functie IceMaker niet eerder hebt geactiveerd, moet u ervoor zorgen dat aan de volgende voorwaarden is voldaan:

❑ Watertoevoer van de vaste wateraansluiting is gegarandeerd. Zie montagehandleiding.

❑ IceMaker is in bedrijf genomen. (zie 9.4 IceMaker)



*Fig. 62*

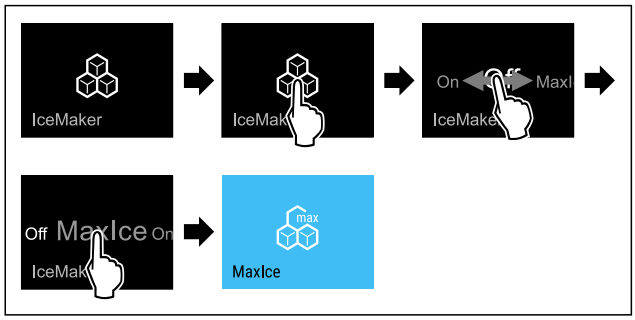


*Fig. 63*

▶ Stappen volgens de afbeelding uitvoeren.

**-of-**

▶ Met de SmartDevice-app activeren.

▷ IceMaker met MaxIce is geactiveerd.

**Wissen tussen IceMaker en MaxIce**

Als u IceMaker hebt geactiveerd en wilt overschakelen op MaxIce:



*Fig. 64*

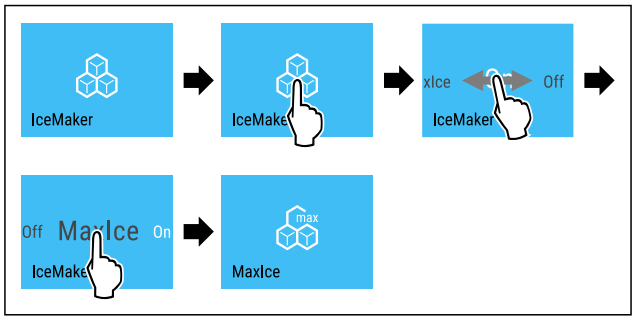


*Fig. 65*

▶ Stappen volgens de afbeelding uitvoeren.

▷ IceMaker met MaxIce is geactiveerd.

Als u MaxIce hebt geactiveerd en wilt overschakelen op IceMaker:



*Fig. 66*

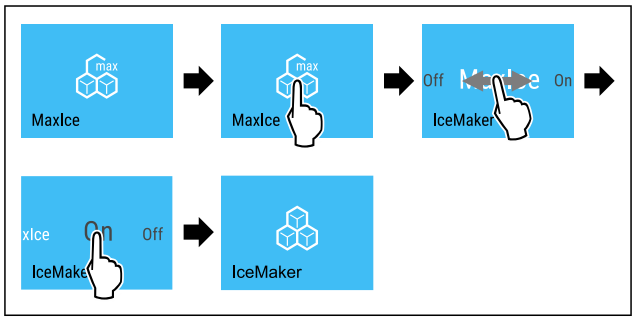


*Fig. 67*

▶ Stappen volgens de afbeelding uitvoeren.

▷ IceMaker is geactiveerd.

▷ MaxIce is gedeactiveerd.

**IceMaker en MaxIce deactiveren**



*Fig. 68*

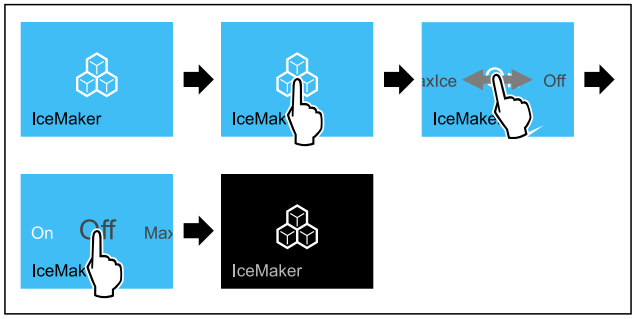


*Fig. 69 Voorbeeld met actieve functie IceMaker*

▶ Stappen volgens de afbeelding uitvoeren.

**-of-**

▶ Met de SmartDevice-app deactiveren.

▷ IceMaker en MaxIce zijn gedeactiveerd.

▷ Lopende productie van ijsblokjes wordt afgesloten.

▷ IceMaker schakelt automatisch uit.

### MaxIce deactiveren

▶ IceMaker activeren. (zie  IceMaker activeren)
▷ MaxIce is gedeactiveerd.
▷ IceMaker is geactiveerd.
▷ IceMaker en MaxIce deactiveren: (zie IceMaker en MaxIce deactiveren)

## 5 IceMaker-watertoevoer

Met deze functie stelt u de watertoevoer in. De watertoevoer regelt de toevoerhoeveelheid van het water. U kunt de watertoevoer wijzigen als de watertoevoer niet bij de waterdruk en de uitgeworpen ijsblokjesgrootte past.

De watertoevoer is bij uitlevering op de waarde 4 ingesteld. U kunt een waarde van 1 (kleinste toevoerhoeveelheid) tot 8 (grootste toevoerhoeveelheid) selecteren.

### Watertoevoer instellen

Zorg ervoor dat aan de volgende voorwaarden is voldaan:

❑ IceMaker is in bedrijf genomen. (zie 5.2 IceMaker in gebruik nemen)
❑ IceMaker is geactiveerd. (zie  IceMaker / MaxIce )



*Fig. 70*

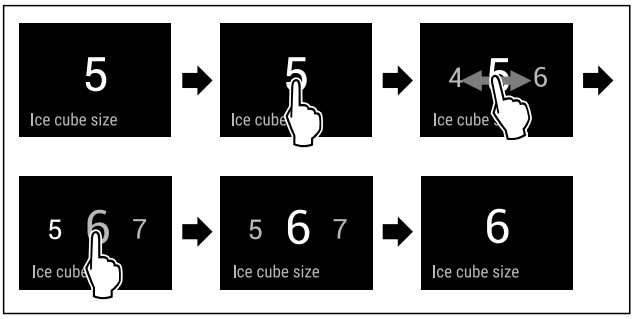


*Fig. 71 Voorbeeldweergave: Van waarde 5 naar waarde 6 schakelen.*

▶ Stappen volgens de afbeelding uitvoeren.
▷ Watertoevoer is ingesteld.

## TubeClean

Met deze functie activeer of deactiveert u TubeClean. Als u de TubeClean activeert, worden de IceMaker-leidingen gereinigd.

### TubeClean activeren

Zorg ervoor dat aan de volgende voorwaarden is voldaan:

❑ IceMaker-reiniging is voorbereid. (zie 10.3.5 IceMaker reinigen)
❑ Lege container met een inhoud van 1,5 l en met een maximale hoogte van 10 cm staan klaar.

▶ Container in de lade onder de IceMaker zetten.



*Fig. 72*

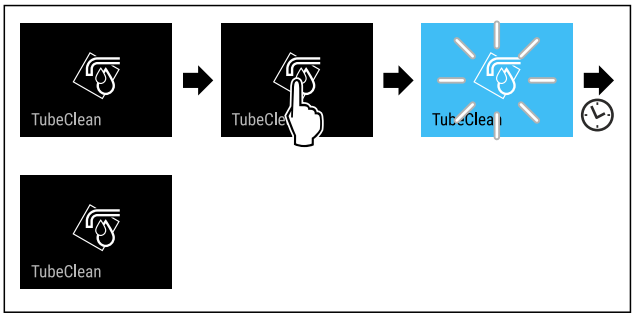


*Fig. 73*

▶ Stappen volgens de afbeelding uitvoeren.
▷ TubeClean is geactiveerd.
▷ Reinigingsprocedure is gestart: Symbool knippert, tot de reinigingsprocedure na 60 minuten automatisch is voltooid.
▷ Wanneer de reinigingsprocedure is voltooid: Apparaat blijft in normale modus werken.

### TubeClean deactiveren

TubeClean wordt na 60 minuten automatisch beëindigd. U kunt TubeClean echter ook te allen tijde deactiveren tijdens de reinigingsprocedure:

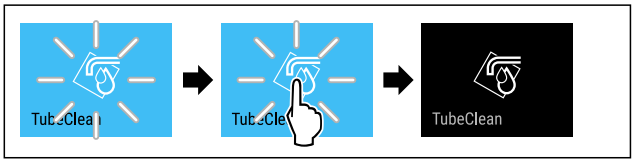


*Fig. 74*

▶ Stappen volgens de afbeelding uitvoeren.
▷ TubeClean is gedeactiveerd: De reinigingsprocedure is geannuleerd.
▷ Apparaat blijft in normale modus werken.

## Invoerblokkering

Met deze functie activeert of deactiveert u de invoerblokkering. De invoerblokkering voorkomt dat het apparaat onvoorzien door kinderen wordt bediend.

Toepassing:

- Voorkom onbedoelde wijziging van functies.
- Voorkom onbedoeld uitschakelen van het apparaat.
- Vermijd onbedoelde temperatuurinstelling.

### Invoerblokkering activeren

Als u de invoerblokkering activeert, kunt u in de menu's navigeren, u kunt echter andere functies niet selecteren of wijzigen.



*Fig. 75*

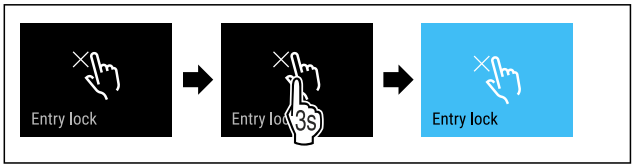


*Fig. 76*

▶ Stappen volgens de afbeelding uitvoeren.
▷ Invoerblokkering is geactiveerd.

### Invoerblokkering deactiveren



*Fig. 77*

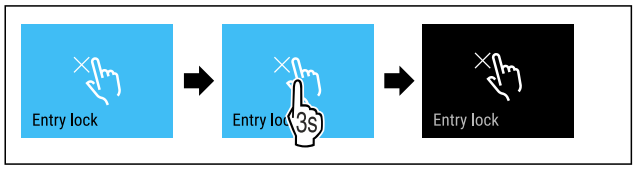


*Fig. 78*

▶ Stappen volgens de afbeelding uitvoeren.
▷ Invoerblokkering is gedeactiveerd.

## Herinnering

Met deze functie activeert of deactiveert u herinneringen. De functie is geactiveerd bij levering.

### Herinnering activeren



*Fig. 79*

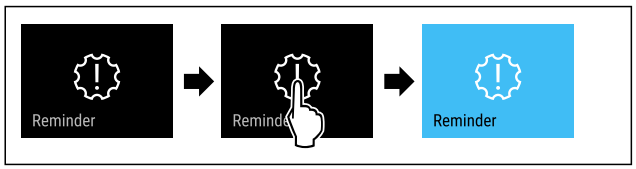


*Fig. 80*

▶ Stappen volgens de afbeelding uitvoeren.
▷ De herinnering is geactiveerd.

### Herinnering deactiveren



*Fig. 81*

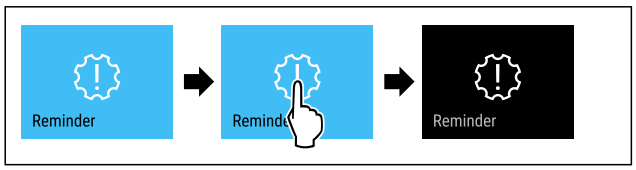


*Fig. 82*

▶ Stappen volgens de afbeelding uitvoeren.
▷ De herinnering is gedeactiveerd.

## Taal

Met deze functie stelt u de weergavetaal in.

U kunt de volgende talen instellen:

- Duits
- Engels
- Frans
- Spaans
- Italiaans
- Nederlands
- Tsjechisch
- Pools
- Portugees
- Bulgaars
- Russisch
- Chinees

### Taal instellen



*Fig. 83*

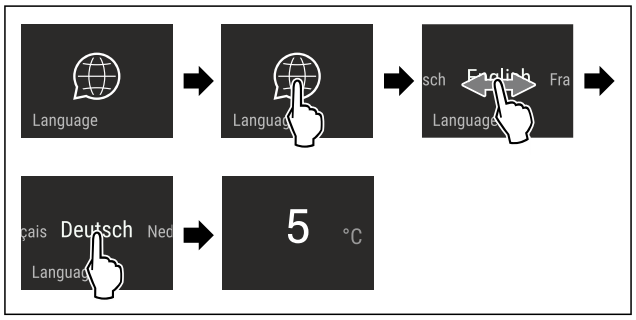


*Fig. 84 Voorbeeldweergave afhankelijk van de taal en temperatuur*

▶ Stappen volgens de afbeelding uitvoeren.
▷ Taal is ingesteld.
▷ Weergave springt terug naar de statusweergave.

## Temperatuureenheid

Met deze functie stelt u de temperatuureenheid in. U kunt als temperatuureenheid graden Celsius en graden Fahrenheit instellen.

### Temperatuureenheid instellen



*Fig. 85*

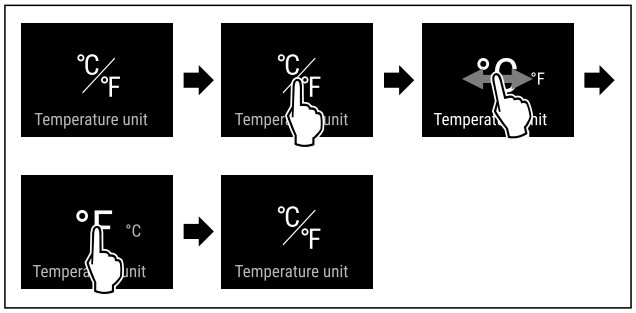


*Fig. 87 Voorbeeldweergave: Tussen Celsius en graden Fahrenheit schakelen.*

▶ Stappen volgens de afbeelding uitvoeren.
▷ Temperatuureenheid is ingesteld.

## Statuslicht (statusweergave)*

Met deze functie activeert of deactiveert u het statuslicht (statusweergave). Als u het apparaat de eerste keer in gebruik neemt, is het statuslicht af fabriek gedeactiveerd. Als u het statuslicht activeert, herkent u de status van het apparaat bij gesloten deur aan de lichtkleur. Als de deur open is, is het statuslicht inactief.

| Statuslicht | Status van het apparaat |
|---|---|
| blauw licht | Apparaat werkt correct. |
| rood pulserend licht<br>Signaaltoon | Stroomuitval (zie 8.3.1 Overzicht van waarschuwingen) |
| | Temperatuuralarm (zie 8.3.1 Overzicht van waarschuwingen) |
| | Storing (zie 8.3.1 Overzicht van waarschuwingen) |

*Betekenis van de lichtkleur van het statuslicht*

**Statuslicht activeren**



*Fig. 88*

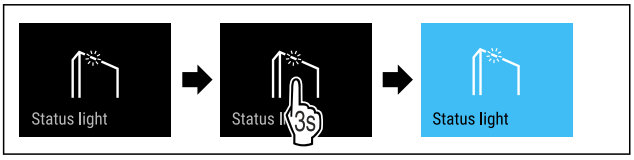


*Fig. 89*

▶ Stappen volgens de afbeelding uitvoeren.

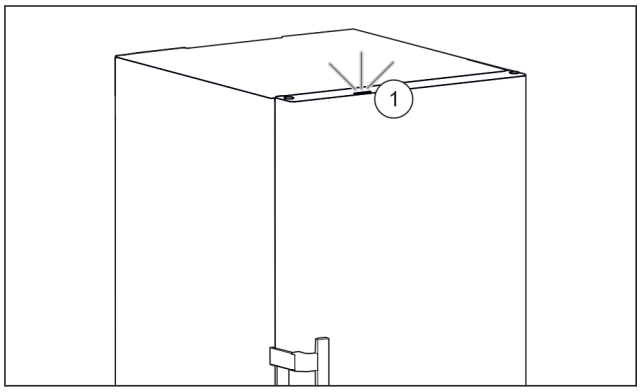


*Fig. 90 Actief statuslicht bij gesloten deur*

▷ Statuslicht *Fig. 90 (1)* is geactiveerd.

▷ Statuslicht brandt bij gesloten deur blauw of rood.

**Statuslicht deactiveren**



*Fig. 91*

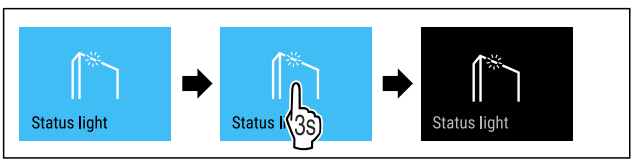


*Fig. 92*

▶ Stappen volgens de afbeelding uitvoeren.

▷ Statuslicht is gedeactiveerd.

## Display-helderheid

Met deze functie stelt u de helderheid van het display trapsgewijs in.

U kunt de volgende helderheidsniveaus instellen:

- 40%
- 60%
- 80%
- 100 % (voorinstelling)

**Helderheid instellen**



*Fig. 93*

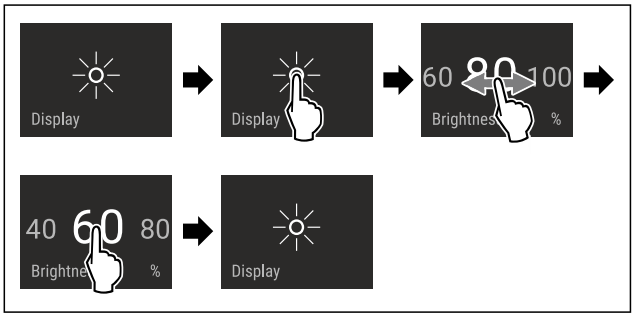


*Fig. 94 Voorbeeldweergave: Van 80% naar 60% schakelen.*

▶ Stappen volgens de afbeelding uitvoeren.

▷ Helderheid is ingesteld.

## WLAN

Met deze functie verbindt u uw apparaat met WiFi. U kunt uw apparaat vervolgens op een mobiel eindapparaat bedienen via de SmartDevice-app. Met deze functie kunt u de WiFi-verbinding ook weer verbreken of herstellen.

Meer informatie over SmartDevice: (zie 2.3 SmartDevice)

**Aanwijzing**

In de volgende landen is de SmartDevice-functie niet beschikbaar: Rusland, Belarus, Kazachstan.

**Voor de eerste keer verbinding maken met WiFi**

Ervoor zorgen dat aan de volgende voorwaarden is voldaan:

❑ SmartDevice-app is geïnstalleerd (zie apps.home.liebherr.com).

❑ Registratie in de SmartDevice-app is afgesloten.



*Fig. 95*

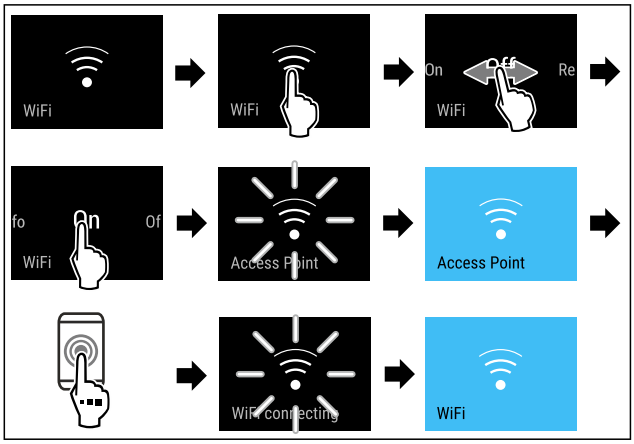


*Fig. 96*

▶ Stappen volgens de afbeelding uitvoeren.

▷ Verbinding is gemaakt.

### WLAN-verbinding verbreken



*Fig. 97*

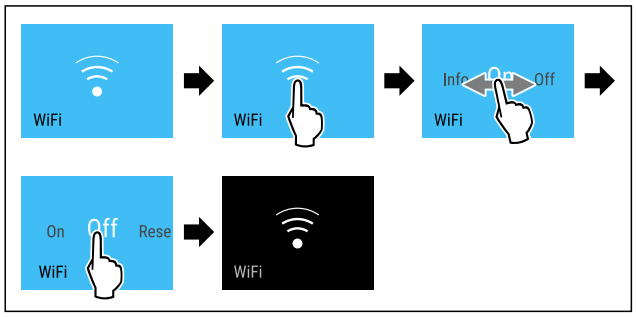


*Fig. 98*

▶ Stappen volgens de afbeelding uitvoeren.
▷ Verbinding is verbroken.

### WLAN-verbinding resetten



*Fig. 99*

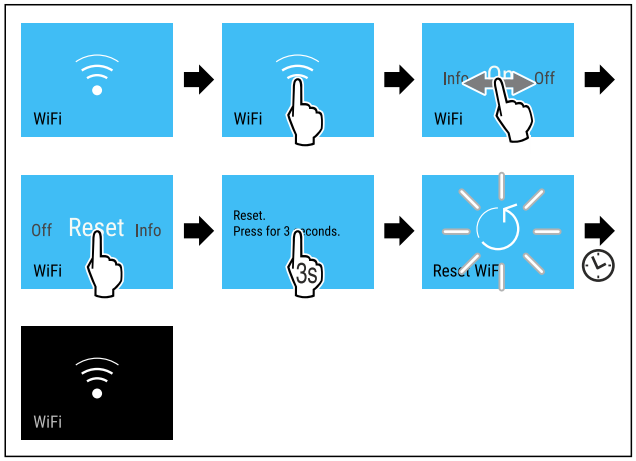


*Fig. 100*

▶ Stappen volgens de afbeelding uitvoeren.
▷ WiFi-verbinding en andere WiFi-instellingen zijn terug-gezet naar de fabrieksinstellingen.

### Informatie over de WiFi-verbinding weergeven



*Fig. 101*

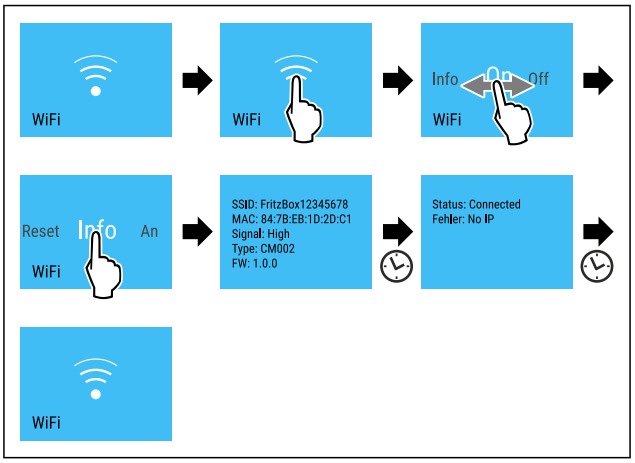


*Fig. 102*

▶ Stappen volgens de afbeelding uitvoeren.

## Apparaatinformatie

Met deze functie geeft u de modelnaam, de index, het serie-nummer en het servicenummer van het apparaat weer. U heeft de apparaatinformatie nodig, als u contact opneemt met de klantenservice. (zie 11.4 Klantenservice)

Met deze functie opent u bovendien het menu Geavanceerd. (zie 4 Werking van het Touch & Swipe-display)

### Apparaatinformatie weergeven



*Fig. 103*

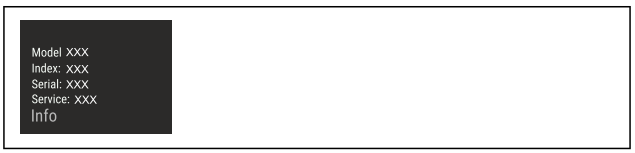


*Fig. 104*

▶ Stappen volgens de afbeelding uitvoeren.
▷ Display geeft apparaatinformatie weer.

## Software

Met deze functie stelt u de softwareversie van uw apparaat in.

### Softwareversie weergeven



*Fig. 105*

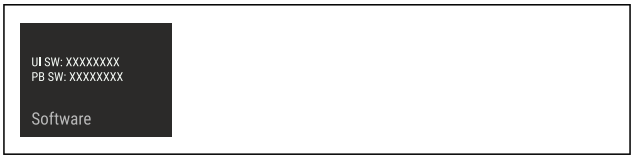


*Fig. 106*

▶ Stappen volgens de afbeelding uitvoeren.
▷ Display geeft softwareversie weer.

## Start ontdooicyclus

Met deze functie start u de automatische ontdooicyclus handmatig als de ontdooicyclus bij een storing niet automatisch start.

### Ontdooicyclus starten



*Fig. 107*

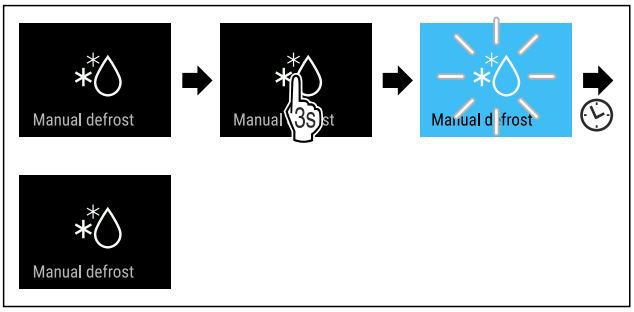


*Fig. 108*

▶ Stappen volgens de afbeelding uitvoeren.
▷ De ontdooicyclus is gestart: Symbool knippert, tot de ontdooicyclus automatisch is voltooid.
▷ Wanneer de ontdooicyclus is voltooid: Apparaat blijft in normale modus werken.

### Ontdooicyclus annuleren

De ontdooicyclus wordt automatisch beëindigd. U kunt de ontdooicyclus echter ook op elk moment tijdens het ontdooiproces annuleren:

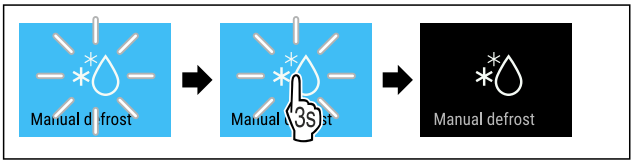


*Fig. 109*

▶ Stappen volgens de afbeelding uitvoeren.
▷ De ontdooicyclus is geannuleerd.
▷ Apparaat blijft in normale modus werken.

## Deuralarm

Met deze functie activeert of deactiveert u het deuralarm. Het deuralarm klinkt als de deur te lang geopend is. Het deuralarm is bij levering geactiveerd. U kunt instellen hoe lang de deur mag zijn geopend, tot het deuralarm klinkt.

U kunt de volgende waarden instellen:

- 1 minuut
- 2 minuten
- 3 minuten
- Uit

### Deuralarm instellen



*Fig. 110*

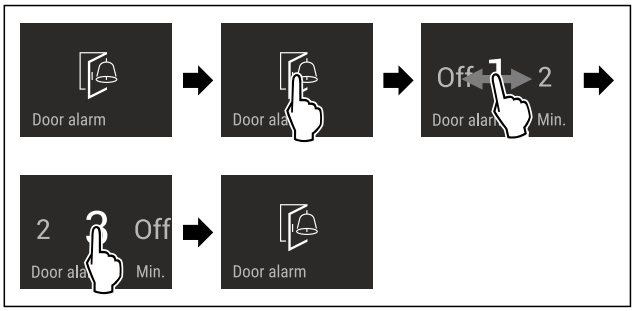


*Fig. 111 Voorbeeldweergave: Deuralarm van 1 minuut in 3 minuten veranderen.*

▶ Stappen volgens de afbeelding uitvoeren.
▷ Deuralarm is ingesteld.

### Deuralarm deactiveren



*Fig. 113*

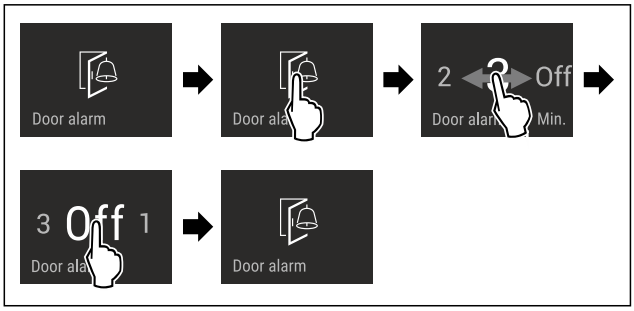


*Fig. 114*

▶ Stappen volgens de afbeelding uitvoeren.
▷ Deuralarm is gedeactiveerd.

## Demomodus

De demomodus is een speciale functie voor dealers die apparaatfuncties willen demonstreren. Als u de demomodus activeert, zijn alle koudetechnische functies gedeactiveerd.

Als u uw apparaat inschakelt en in de statusweergave "Demo" verschijnt, is de demomodus al geactiveerd.

Als u de demomodus activeert en vervolgens weer deactiveert, wordt het apparaat teruggezet naar de fabrieksinstellingen. (zie  Resetten naar fabrieksinstellingen)

### Demomodus activeren



*Fig. 115*

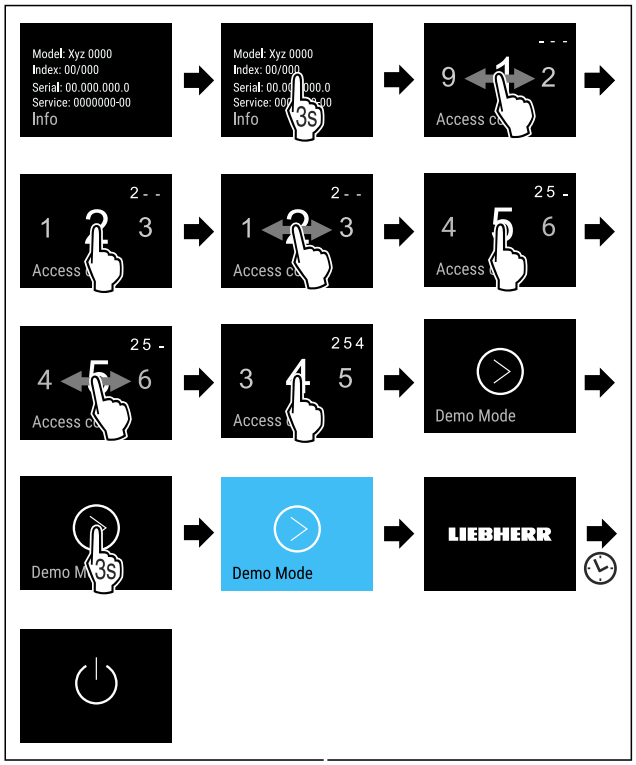


*Fig. 116*

▶ Stappen volgens de afbeelding uitvoeren.
▷ Demomodus is geactiveerd.
▷ Apparaat is uitgeschakeld.
▶ Apparaat inschakelen. (zie 5.1 Apparaat inschakelen (eerste inbedrijfstelling))
▷ In de statusweergave verschijnt "DEMO".

**Demomodus deactiveren**



*Fig. 117*

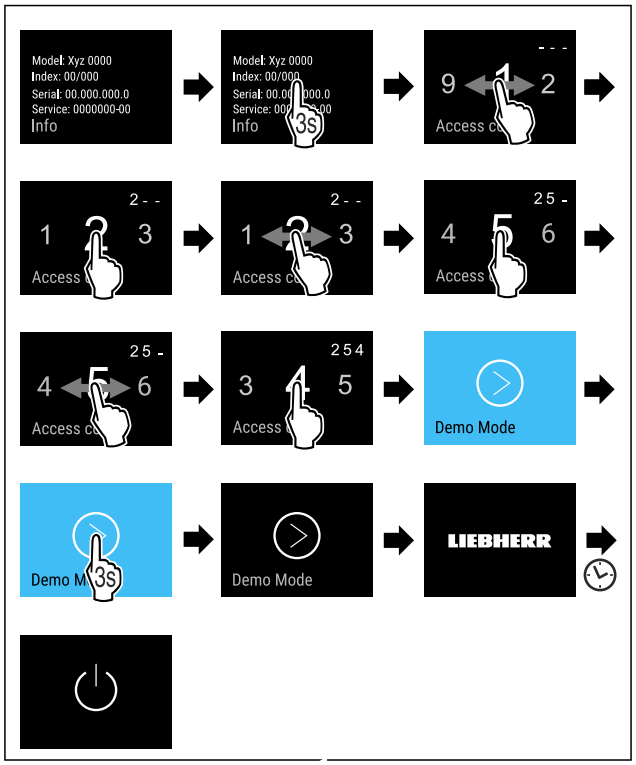


*Fig. 118*

▶ Stappen volgens de afbeelding uitvoeren.
▷ Demomodus is gedeactiveerd.
▷ Apparaat is uitgeschakeld.
▶ Apparaat inschakelen. (zie 5.1 Apparaat inschakelen (eerste inbedrijfstelling))
▷ Apparaat is teruggezet naar de fabrieksinstellingen.

## Resetten naar fabrieksinstellingen

Gebruik deze functie om alle instellingen terug te zetten naar de fabrieksinstellingen. Alle instellingen die u tot nu toe hebt gemaakt, worden gereset naar de oorspronkelijke instellingen.

**Reset uitvoeren**



*Fig. 119*

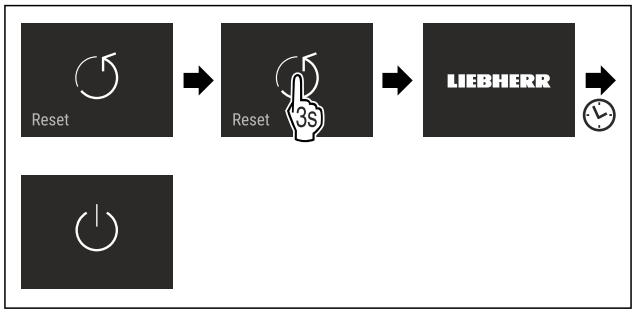


*Fig. 120*

▶ Stappen volgens de afbeelding uitvoeren.
▷ Apparaat wordt gereset.
▷ Apparaat is uitgeschakeld.
▶ Apparaat opnieuw starten. (zie 5.1 Apparaat inschakelen (eerste inbedrijfstelling))

## 8.3 Meldingen

Er zijn twee categorieën meldingen:

| Categorie | Betekenis |
|---|---|
| Waarschuwing | Waarschuwingen verschijnen bij een deuralarm of storing.<br>Eenvoudige waarschuwingen kunt u zelf beëindigen. Bij ernstige storingen moet u contact opnemen met de klantenservice. (zie 11.4 Klantenservice) |
| Herinnering | Herinneringen herinneren u aan algemene procedures. U kunt deze procedures uitvoeren om de melding te beëindigen. |

### 8.3.1 Overzicht van waarschuwingen

Gedrag van het apparaat bij waarschuwingen:
- Waarschuwing verschijnt in rood op het display.
- Alarmtoon klinkt steeds harder.
- De binnenverlichting pulseert voor enkele waarschuwingen.

| Melding | Oorzaak | Melding beëindigen |
|---|---|---|
|  **Deuralarm** | De melding verschijnt als de deur te lang open heeft gestaan. | Actiestappen uitvoeren. (zie Deuralarm) |
|  **Alarm bij stroomuitval** | De melding verschijnt als de vriestemperatuur is gestegen door een stroomstoring. | |
|  **Temperatuuralarm** | De melding verschijnt als de vriestemperatuur niet overeenkomt met de ingestelde temperatuur. | Actiestappen uitvoeren. (zie Temperatuuralarm) |
| 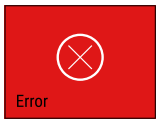 **Fout** | De melding verschijnt als er een fout in het apparaat is. Een onderdeel van het apparaat heeft een fout. | Actiestappen uitvoeren. (zie Fout) |
|  **WLAN-fout** | De melding verschijnt als het apparaat niet met het WLAN verbonden kon worden. (zie Voor de eerste keer verbinding maken met WiFi) De melding verschijnt alleen bij de eerste instelling. | Actiestappen uitvoeren. (zie WLAN-fout) |

### 8.3.2 Waarschuwingen beëindigen

**Deuralarm**

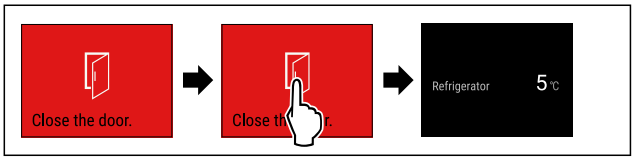


*Fig. 121 Voorbeeldweergave*

▶ Stappen volgens de afbeelding uitvoeren.

**-of-**

▶ Deur sluiten.

▷ Het display springt naar de statusweergave.
▷ Het apparaat koelt meer af, waardoor de temperatuur die op het display wordt weergegeven hoger kan zijn dan de werkelijke temperatuur in het apparaat.*
▷ Apparaatgeluiden kunnen luider zijn.*

U kunt instellen hoe lang de deur mag zijn geopend, tot het deuralarm klinkt. (zie Deuralarm instellen)

**Alarm bij stroomuitval**

Als de stroomstoring voorbij is, koelt het apparaat automatisch af tot de eerder ingestelde doeltemperatuur zonder dat u de melding hoeft te bevestigen. U moet de melding echter wel bevestigen, zodat het van het display verdwijnt.

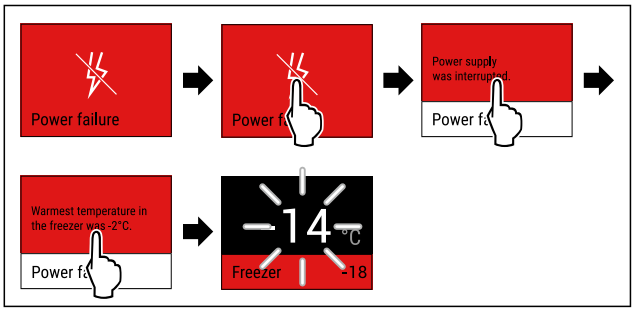


*Fig. 122 Voorbeeldweergave*

▶ Display kort aanraken.
▷ Het display toont informatie over de waarschuwing.
▶ Display kort aanraken.
▷ De warmste vriestemperatuur wordt weergegeven.
▷ Als de vriestemperatuur lager is dan -9 °C: Levensmiddelen kunnen nog steeds geconsumeerd worden.
Als de vriestemperatuur hoger is dan -9 °C:
▶ Controleer voedsel.
▶ Display kort aanraken.
▷ Het display springt naar de statusweergave: Huidige temperatuur en doeltemperatuur worden weergegeven.

**Temperatuuralarm**

Temperatuurverschillen kunnen veroorzaakt worden door:
- U heeft warm, vers voedsel geplaatst.
- Bij het sorteren en uitnemen van levensmiddelen is teveel warme ruimtelucht binnen gestroomd.
- De stroom is langere tijd uitgevallen.
- Het apparaat is defect.

▶ Oorzaak verhelpen.
▷ Apparaat koelt af tot eerder ingestelde doeltemperatuur.

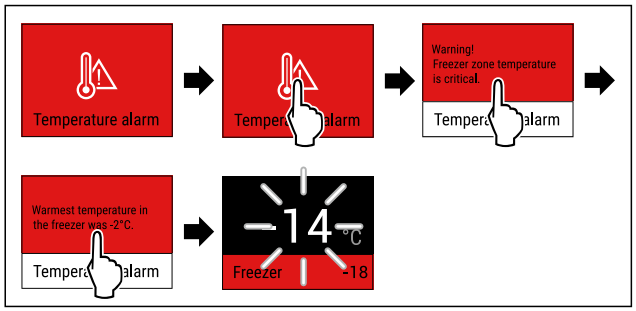


*Fig. 123 Voorbeeldweergave*

▶ Display kort aanraken.
▷ Het display toont informatie over de waarschuwing.
▶ Display kort aanraken.
▷ De warmste vriestemperatuur wordt weergegeven.
▷ Als de vriestemperatuur lager is dan -9 °C: Levensmiddelen kunnen nog steeds geconsumeerd worden.
Als de vriestemperatuur hoger is dan -9 °C:
▶ Controleer voedsel.
▶ Display kort aanraken.
▷ Het display springt naar de statusweergave: Huidige temperatuur en doeltemperatuur worden weergegeven.

**Fout**

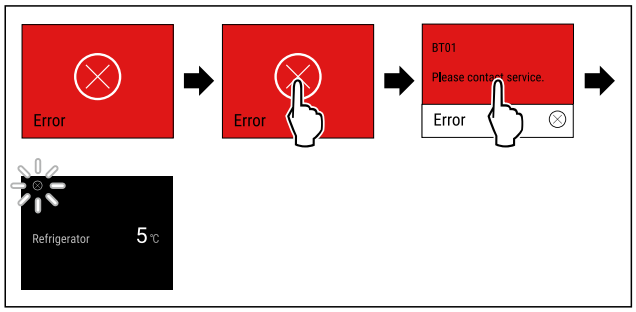


*Fig. 124 Voorbeeldweergave*

▶ Display kort aanraken.
▷ Foutcode wordt weergegeven.
▶ Noteer de foutcode.
▶ Display kort aanraken.
▷ Het display springt naar de statusweergave.
▶ Contact opnemen met de klantenservice. (zie 11.4 Klantenservice)

**WLAN-fout**

▶ WLAN-verbinding controleren.
▶ Sluit het apparaat opnieuw aan op het WLAN. (zie WLAN)

### 8.3.3 Overzicht van herinneringen

Gedrag van het apparaat met herinneringen:

- Herinnering verschijnt in geel op het display.
- Er klinkt een alarmtoon.
- Bij sommige herinneringen pulseert de binnenverlichting.

| Melding | Oorzaak | Melding beëindigen |
|---|---|---|
|  **Wateraansluiting controleren** | Deze melding verschijnt als IceMaker geactiveerd is, maar de IceMaker geen water krijgt via de vaste wateraansluiting. | Actiestappen uitvoeren. (zie Wateraansluiting controleren) |
| 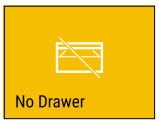 **IceMaker-lade inschuiven** | Deze melding verschijnt als de IceMaker geactiveerd is, maar de IceMaker-lade open is. | Actiestappen uitvoeren. (zie IceMaker-lade inschuiven) |

### 8.3.4 Herinneringen beëindigen

**Wateraansluiting controleren**

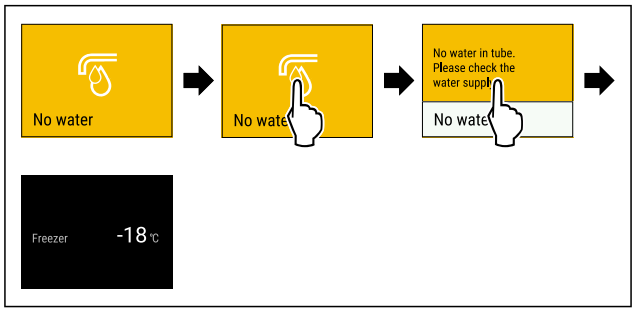


*Fig. 125 Voorbeeldweergave*

▶ Display kort aanraken
▷ Op het display verschijnt informatie als herinnering.
▶ Display kort aanraken
▶ Wateraansluiting controleren.
**-of-**
▶ IceMaker deactiveren. (zie IceMaker en MaxIce deactiveren)

Als de wateraansluiting gecontroleerd is en IceMaker geactiveerd is:
▶ IceMaker reinigen. (zie 10.3.5 IceMaker reinigen)
▷ IceMaker produceert ijsblokjes.

**IceMaker-lade inschuiven**

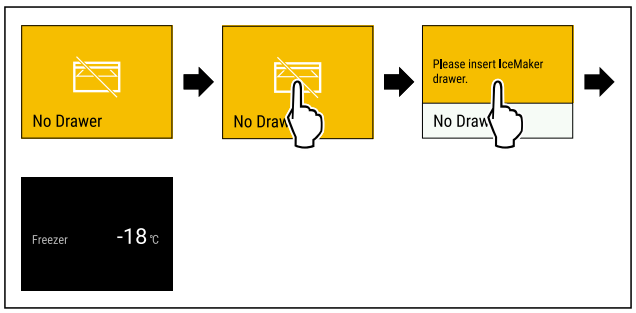


*Fig. 126 Voorbeeldweergave*

▶ Display kort aanraken.
▷ Op het display verschijnt informatie als herinnering.
▶ Display kort aanraken.
▶ IceMaker-lade inschuiven.
**-of-**
▶ IceMaker deactiveren. (zie IceMaker / MaxIce )

▷ Als de IceMaker-lade geplaatst is en IceMaker geactiveerd is: IceMaker produceert ijsblokjes.

# 9 Uitrusting

## 9.1 Laden

U kunt de laden voor reiniging verwijderen.
U kunt de laden verwijderen om VarioSpace te gebruiken.

De wijze van verwijderen en aanbrengen van de laden is afhankelijk van het uitschuifsysteem. Uw apparaat kan verschillende uitschuifsystemen bevatten.

**Aanwijzing**
Het energieverbruik stijgt en het koelvermogen neemt af als de ontluchting niet toereikende is.
- ▶ Onderste schuiflade in het apparaat laten.
- ▶ De luchtsleuf ventilator binnen aan het achterpaneel altijd vrijhouden.

## 9.1.1 Lade op telescooprails

De lade loopt op uitschuifbare rails (telescooprails). Er zijn volledig uitschuifbare telescooprails en gedeeltelijk uitschuifbare telescooprails. Volledig uitschuifbare laden kunnen helemaal uit het apparaat getrokken worden. Gedeeltelijk uitschuifbare laden kunnen niet helemaal uit het apparaat worden getrokken. Welk systeem in uw apparaat zit, hangt af van het type apparaat.

**Lade geleid op glasplaat**

De op glasplaat geleide lade kan deels worden uitgeschoven.

**Lade verwijderen**

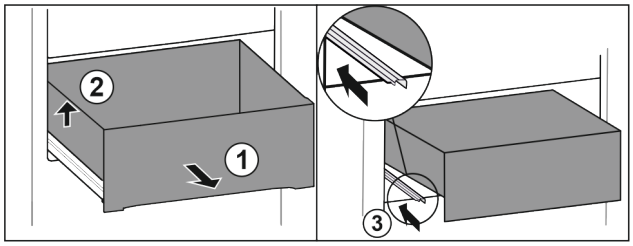


*Fig. 127*
- ▶ Lade tot de aanslag eruit trekken. *Fig. 127 (1)*
- ▶ Lade links optillen. *Fig. 127 (2)*
- ▶ Linker rail erin schuiven. *Fig. 127 (3)*

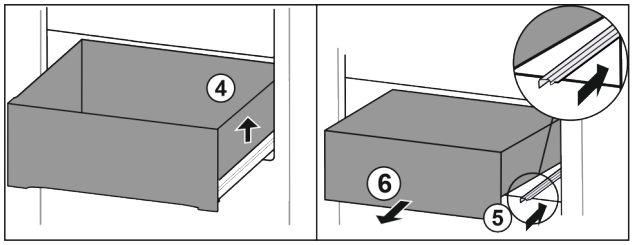


*Fig. 128*
- ▶ Lade rechts optillen. *Fig. 128 (4)*
- ▶ Rechter rail erin schuiven. *Fig. 128 (5)*
- ▶ Lade naar voren toe verwijderen. *Fig. 128 (6)*

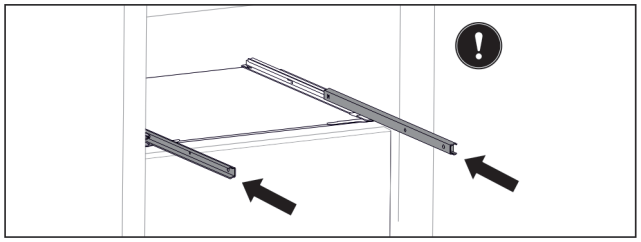


*Fig. 129*
Als de rails na het verwijderen van de lade nog niet volledig zijn ingeschoven:
- ▶ Rails er volledig inschuiven.

**Lade plaatsen**

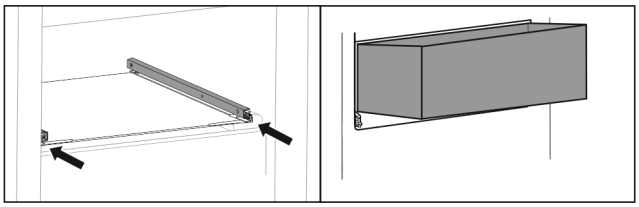

*Fig. 130*
- ▶ Rails erin schuiven.
- ▶ Lade schuin op rails plaatsen.

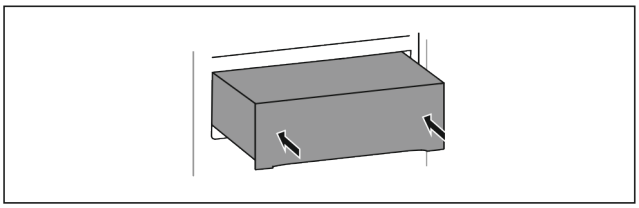

*Fig. 131*
- ▶ Lade neerlaten.
- ▶ Lade naar achteren erin schuiven.

## 9.1.2 Bovenste kantelbare lade

Wanneer u de bovenste lade eruit trekt, kantelt die naar voren. Zo ziet u beter wat er in de lade zit. De functie is afhankelijk van de hoogte van het apparaat.

**Lade verwijderen**

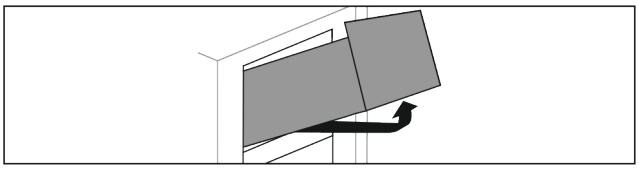

*Fig. 132*
- ▶ Lade tot de aanslag eruit trekken.
- ▶ Lade aan de voorkant optillen.
- ▶ Lade van onderen optillen.
- ▶ Lade naar voren toe verwijderen.

**Lade plaatsen**

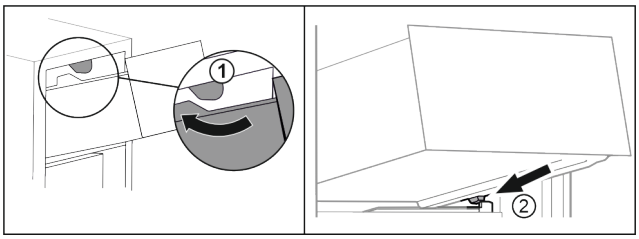


*Fig. 133*
- ▶ Lade om de bovenste stoppers leiden. *Fig. 133 (1)*
- ▶ Lade schuin achter de onderste stoppers op containerrib plaatsen. *Fig. 133 (2)*
- ▶ Lade neerlaten.
- ▶ Naar achteren erin schuiven.

## 9.1.3 Lade geleid op containerrib*

De lade loopt direct op de containerrib. Er zijn geen rails.

**Lade verwijderen**

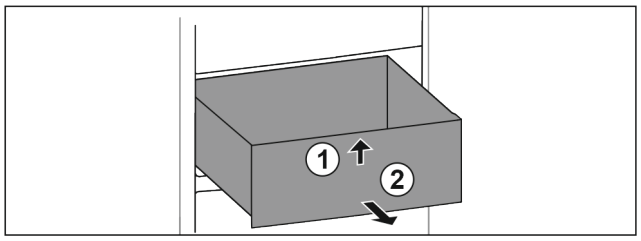


*Fig. 134*

▶ Lade tot de aanslag eruit trekken.
▶ Lade aan de voorkant optillen. *Fig. 134 (1)*
▶ Lade naar voren toe verwijderen. *Fig. 134 (2)*

**Lade plaatsen**

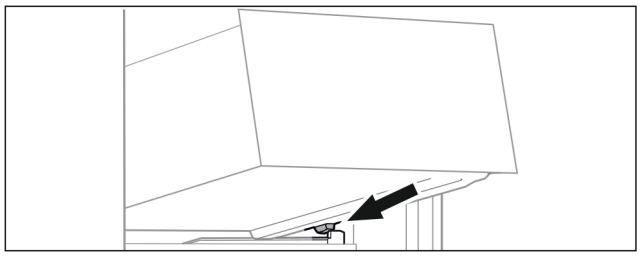

*Fig. 135*

▶ Lade schuin achter de stoppers op containerrib plaatsen. (zie Fig. 135)
▶ Lade neerlaten.
▶ Lade naar achteren erin schuiven.

### 9.1.4 Onderste lade

De lade is de onderste lade in het apparaat. Deze loopt direct op de laderib. Er zijn geen rails.

**Lade verwijderen**

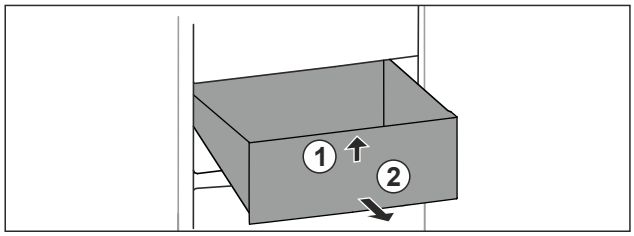


*Fig. 136*

▶ Lade tot de aanslag eruit trekken.
▶ Lade aan de voorkant optillen. *Fig. 136 (1)*
▶ Lade naar voren toe verwijderen. *Fig. 136 (2)*

**Lade plaatsen**

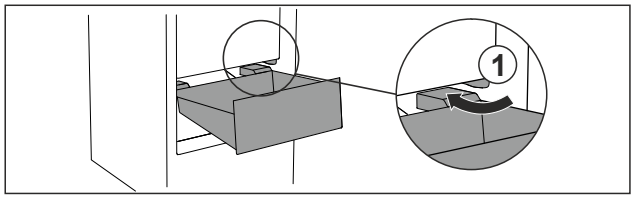


*Fig. 137*

▶ Lade schuin rond de stoppers *Fig. 137 (1)* leiden.
▶ Lade neerlaten.
▶ Lade naar achteren erin schuiven.

## 9.2 Uitschuifplateau met IceTower

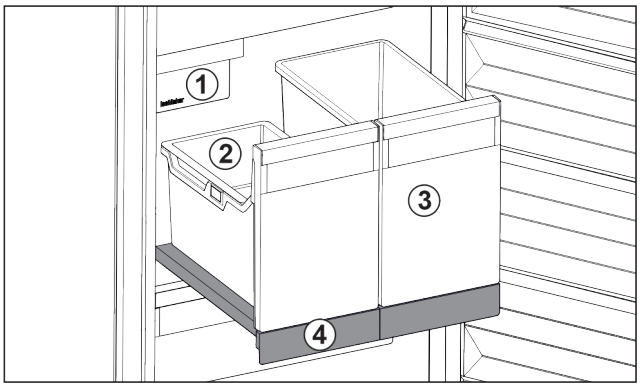


*Fig. 138 Uitschuifplateau met IceTower*

**(1)** IceMaker
**(2)** Inhangschalen voor ijsblokjes
**(3)** Bakken voor bijv. pizza, alcoholische dranken
**(4)** Uitschuifplateau

Op het uitschuifplateau bevinden zich twee hoge bakken (IceTower). In de bak *Fig. 138 (2)* worden ijsblokjes uit de IceMaker verzameld en bewaard. Bak *Fig. 138 (3)* is geschikt voor het bewaren van hoge levensmiddelen zoals pizza's of alcoholische dranken.

Het uitschuifplateau met IceTower is op een glasplaat met uitschuifrails gemonteerd. U kunt het uitschuifplateau ter reiniging uit elkaar nemen.

### 9.2.1 Uitschuifpateau met IceTower uit elkaar nemen

**Bak verwijderen**

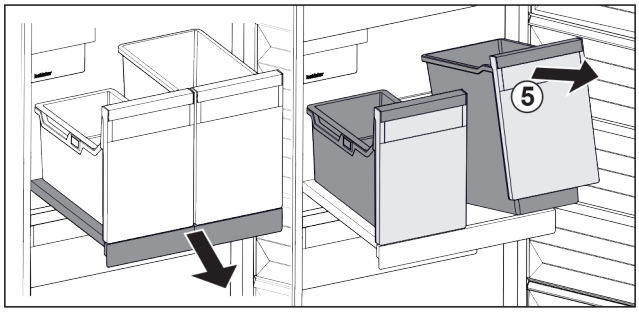


*Fig. 139*

▶ Uitschuifplateau eruit trekken.
▶ Bak *Fig. 139 (5)* aan voorzijde optillen.
▶ Bak verwijderen.

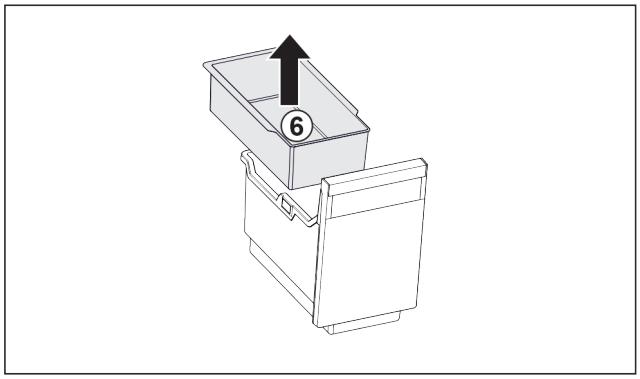


*Fig. 140*

▶ Inhangschaal *Fig. 140 (6)* verwijderen.
▶ Als ijsblokjes in de inhangschaal zijn: Inhangschaal legen.
▷ Bak en inhangschaal zijn verwijderd en kunnen worden gereinigd. (zie 10.3.4 Uitrusting reinigen)

**Uitschuifplateau verwijderen**

Zorg ervoor dat aan de volgende vereisten is voldaan:

❑ Bakken zijn verwijderd. (zie Bak verwijderen)

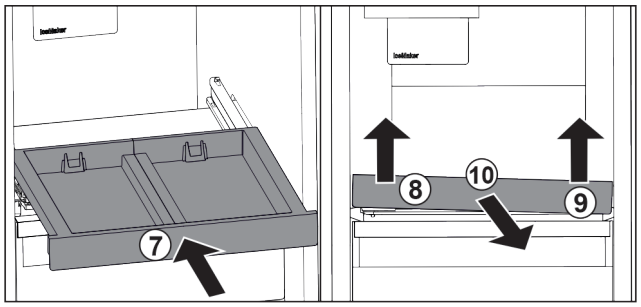


*Fig. 141*

▶ Uitschuifplateau erin schuiven. *Fig. 141 (7)*
▶ Uitschuifplateau linksvoor optillen. *Fig. 141 (8)*
▶ Uitschuifplateau rechtsvoor optillen. *Fig. 141 (9)*
▷ Uitschuifplateau is voor uit de bevestiging losgemaakt.
▶ Uitschuifplateau er naar voren uitnemen. *Fig. 141 (10)*
▷ Uitschuifplateau is verwijderd en kan worden gereinigd. (zie 10.3.4 Uitrusting reinigen)

**Glasplaat onder het uitschuifplateau verwijderen**

(zie 9.3 Glasplaten)

## 9.2.2 Uitschuifplateau met IceTower aanbrengen

**Glasplaat onder het uitschuifplateau aanbrengen**

(zie 9.3 Glasplaten)

**Uitschuifplateau aanbrengen**

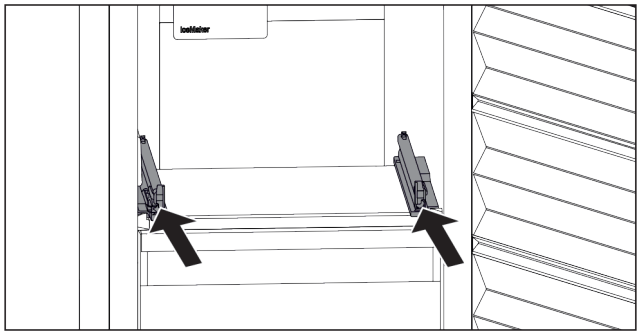

*Fig. 142*

▶ Rails erin schuiven.

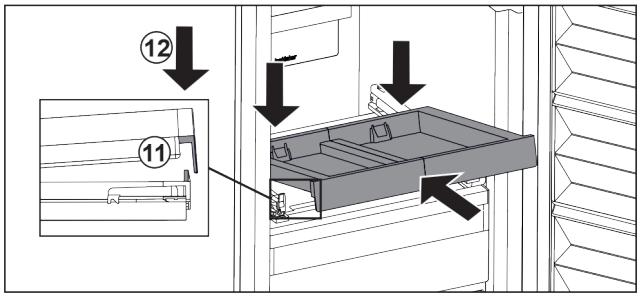


*Fig. 143*

▶ Uitschuifplateau schuin onder de voorste lip aanbrengen.
▶ Schuin erin schuiven. Zorg ervoor dat de aanslag aan beide zijden achter de lip is. *Fig. 143 (11)*
▶ Uitschuifplateau aan voorzijde neerzetten. *Fig. 143 (12)*

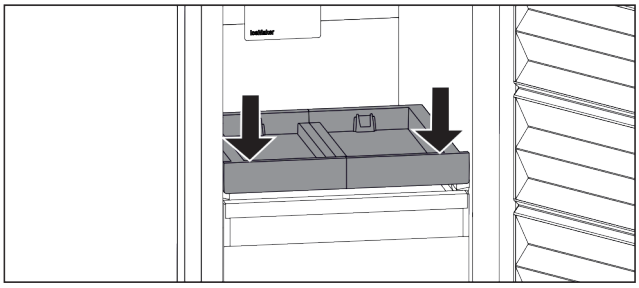

*Fig. 144*

▶ Uitschuifplateau aan voorzijde omlaag drukken.
▷ Uitschuifplateau vergrendelt hoorbaar.

**Bak aanbrengen**

Zorg ervoor dat aan de volgende vereisten is voldaan:

❑ Uitschuifplateau is aangebracht. (zie Uitschuifplateau aanbrengen)

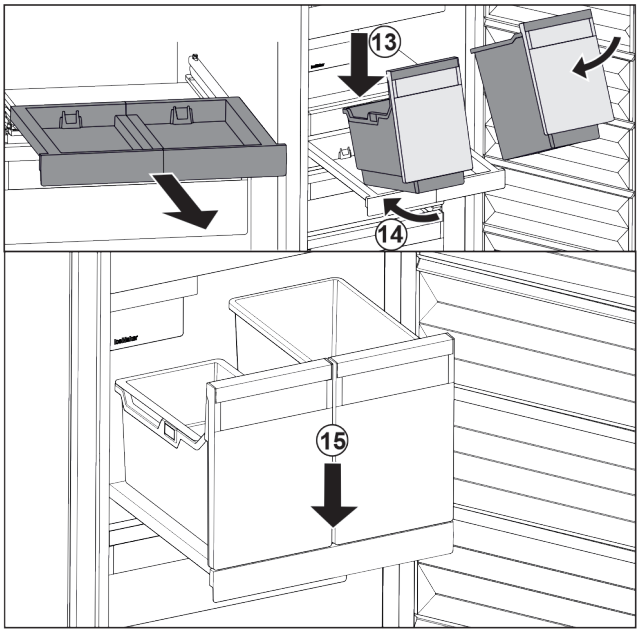


*Fig. 145*

▶ Uitschuifplateau eruit trekken.
▶ Uitschuifplateau met een hand vasthouden.

**Aanwijzing**
De bakken zijn zodanig gevormd dat ze niet kunnen worden verwisseld.

▶ Bak schuin op het uitschuifplateau plaatsen. *Fig. 145 (13)*
▶ Bak er schuin naar achteren inschuiven. *Fig. 145 (14)*
▶ Bak aan voorzijde neerzetten. *Fig. 145 (15)*

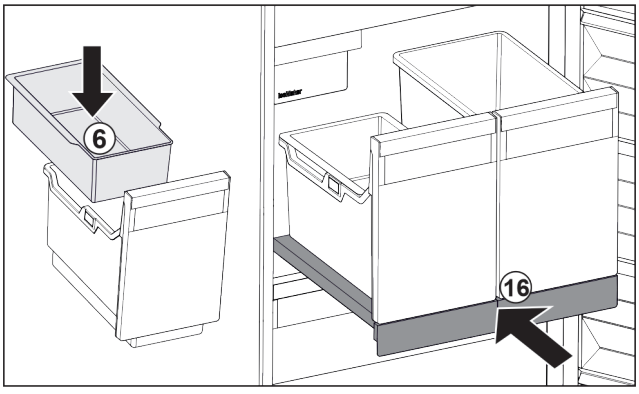


*Fig. 146*

▶ Inhangschaal *Fig. 146 (6)* voor ijsblokjes aanbrengen.

▶ Uitschuifplateau met bak (IceTower) er inschuiven. *Fig. 146 (16)*
▷ Uitschuifplateau met IceTower is volledig aangebracht.

## 9.3 Glasplaten

**LET OP**
Ontoelaatbare verwijdering van de glasplaat boven de IceTower!
Beschadigingen aan de IceMaker. De IceMaker is bevestigd aan de glasplaat boven de IceTower.
▶ Glasplaat boven de IceTower niet verwijderen.

U kunt de glasplaat onder de schuifladen verwijderen om ze te reinigen.

U kunt de glasplaat onder de schuifladen verwijderen om VarioSpace te gebruiken.

### 9.3.1 Glasplaat verwijderen / plaatsen

Zorg ervoor dat aan de volgende voorwaarden is voldaan:
❑ Glasplaat onder schuiflade: Schuiflade is verwijderd. (zie 9.1 Laden)
❑ Uittrekplank onder IceTower: IceTower is verwijderd. (zie 9.2 Uitschuifplateau met IceTower)

**Glasplaat verwijderen**

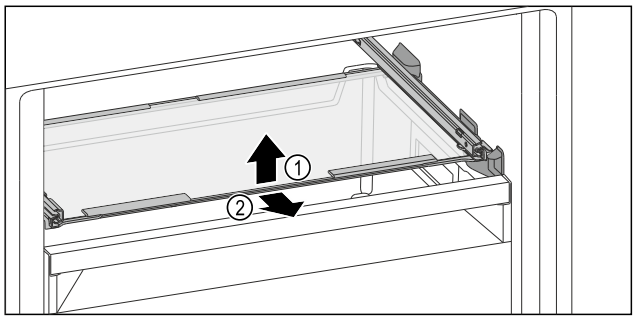


*Fig. 147 Voorbeeldweergave van de glasplaat*
▶ Glasplaat aan de voorkant optillen.
▶ Glasplaat naar voren toe wegnemen.

**Glasplaat plaatsen**

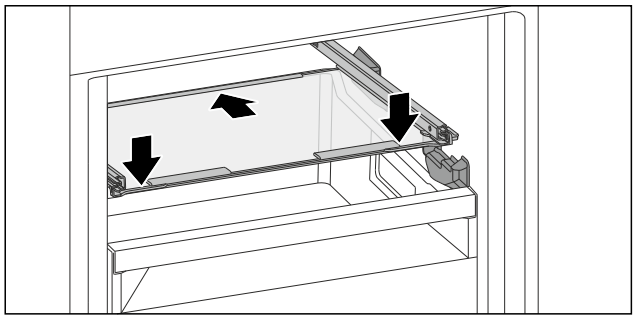

*Fig. 148 Voorbeeldweergave van de glasplaat*
▶ Glasplaat schuin achter de stoppers plaatsen.
▶ Glasplaat neerlaten.
▶ Glasplaat naar achteren inschuiven.

## 9.4 IceMaker

De IceMaker dient uitsluitend voor het maken van ijsblokjes in huishoudelijke hoeveelheden.

Zorg ervoor dat aan de volgende voorwaarden zijn voldaan:
- IceMaker is gereinigd. (zie 10 Onderhoud)
- IceMaker-lade is gereinigd.
- IceMaker-schuiflade is volledig erin geschoven.

### 9.4.1 IJsblokjes produceren

De productiecapaciteit is afhankelijk van de vriestemperatuur. Hoe lager de temperatuur hoe meer ijsblokjes er in een bepaalde periode gemaakt kunnen worden.

Nadat de IceMaker voor de eerste keer wordt ingeschakeld, kan het 24 uur duren totdat het eerste ijsblokje wordt geproduceerd.
▶ Activeer de functie IceMaker.
▶ Produceer veel ijsblokjes. Activeer de functie MaxIce.
▶ Ijsblokjes gelijkmatig in de schuiflade verdelen om de vulhoeveelheid te verhogen.
▶ Schuiflade sluiten: IceMaker begint weer automatisch met de productie.

**Aanwijzing**
Wanneer een bepaalde vulhoogte in de IceMaker-schuiflade is bereikt, worden er geen verdere ijsblokjes geproduceerd. De IceMaker vult de schuiflade niet tot de rand.

## 9.5 VarioSpace

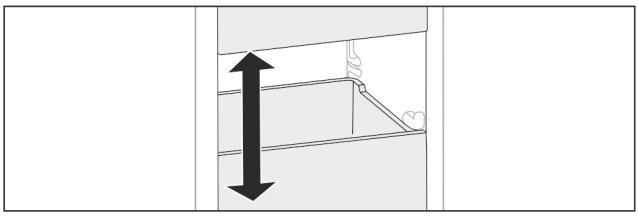

*Fig. 149*

U kunt laden en glazen apparaten uit het apparaat nemen. Zo hebt u plaats voor grote levensmiddelen zoals gevogelte, vlees, delen van groot wild en hoog gebak. Deze kunnen daardoor volledig worden ingevroren en verder worden verwerkt.
▶ Belastingsgrenzen van de lades en glazen platen in acht nemen (zie 11.1 Technische gegevens) .

## 9.6 Koelaccu

De koelaccu's verhinderen bij stroomuitval dat de temperatuur te snel stijgt.

De koelaccu's bevinden zich in de schuiflade.

U kunt de koelaccu's in het vriestableau bewaren.

### 9.6.1 Koelaccu gebruiken

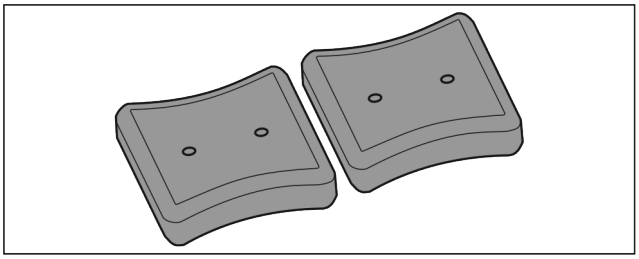

*Fig. 150*
Wanneer de koelaccu's zijn bevroren:
▶ In het bovenste, voorste bereik van het vriesgedeelte op de diepvriesproducten leggen.

# 10 Onderhoud

## 10.1 Uitschuifsystemen demonteren/ monteren

### 10.1.1 Opmerkingen over demontage

U kunt enkele uitschuifsystemen voor de reiniging demonteren. Uw apparaat kan verschillende uitschuifsystemen bevatten.

De volgende uitschuifsystemen kunnen worden gedemonteerd of niet worden gedemonteerd:

| Uitschuifsysteem | demonteerbaar / niet demonteerbaar |
|---|---|
| Schuiflade geleid op glasplaat | demonteerbaar (zie Lade geleid op glasplaat) |
| Bovenste kantelbaar schuifvak | niet demonteerbaar |
| Schuifvak geleid op bakrib* | demonteerbaar (zie 10.1.3 Lade geleid op containerrib*) * |
| Onderste schuifvak | niet demonteerbaar |
| IceTower | demonteerbaar (zie 10.1.4 IceTower) |

### 10.1.2 Lade op telescooprails

**Lade geleid op glasplaat**

**Uitschuifsysteem demonteren**

Zorg ervoor dat aan de volgende vereisten is voldaan:

- ❑ Lade is verwijderd.
- ❑ Glasplaat is verwijderd. (zie 9.3 Glasplaten)

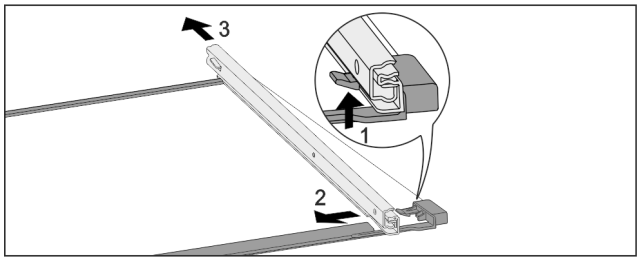


*Fig. 151 Glasplaat met rails*

- ▶ Voorste vergrendelhaak naar boven duwen. *(1)*
- ▶ Uitschuifrail naar de zijkant *(2)* en naar achteren *(3)* wegschuiven.

**Uitschuifsysteem monteren**

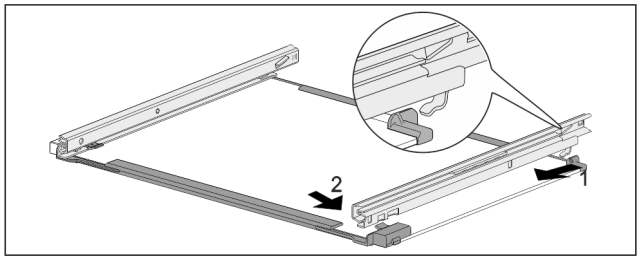


*Fig. 152 Glasplaat met rails*

- ▶ Rail achter vasthaken. *(1)*
- ▶ Rail voor vasthaken. *(2)*

### 10.1.3 Lade geleid op containerrib*

**Uitschuifsysteem demonteren**

Zorg ervoor dat aan de volgende vereisten is voldaan:

- ❑ Lade is verwijderd. (zie 9.1.3 Lade geleid op containerrib*)

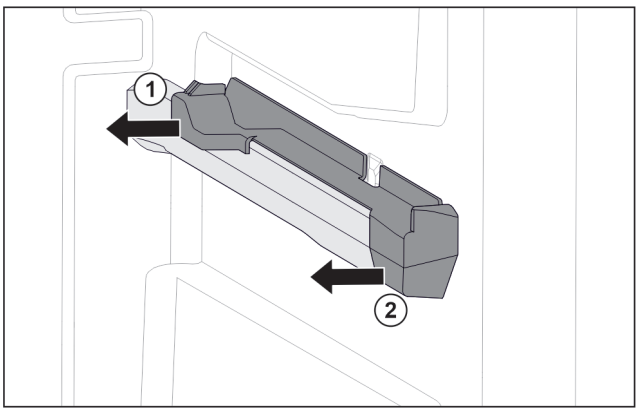


*Fig. 153 Insteekelement op rechter containerrib*

- ▶ Insteekelement onder achter grijpen.
- ▶ Insteekelement achter naar de zijkant toe eraf trekken. *Fig. 153 (1)*
- ▶ Insteekelement voor naar de zijkant toe eraf trekken. *Fig. 153 (2)*

**Uitschuifsysteem monteren**

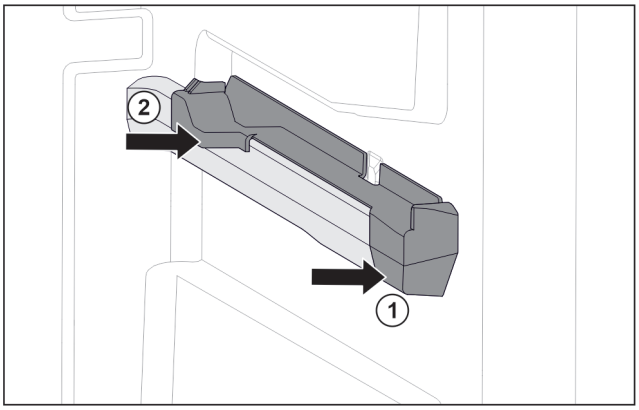


*Fig. 154 Insteekelement op rechter containerrib*

- ▶ Insteekelement voor tegen containerrib plaatsen. *Fig. 154 (1)*
- ▶ Insteekelement achter aandrukken. *Fig. 154 (2)*

### 10.1.4 IceTower

**Uitschuifsysteem demonteren**

Zorg ervoor dat aan de volgende vereisten is voldaan:

- ❑ IceTower is verwijderen. (zie 9.2 Uitschuifplateau met IceTower)
- ❑ Glasplaat is verwijderd. (zie 9.3 Glasplaten)

- ▶ Uitschuifplateau op een tafel leggen.
- ▷ U kunt de rails gemakkelijker van de glasplaat verwijderen.

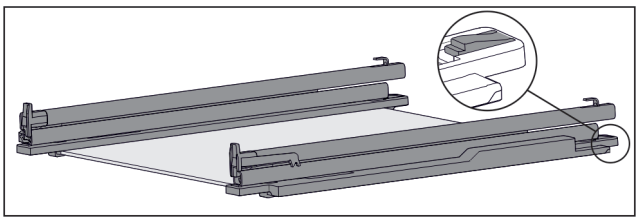

*Fig. 155 Glasplaat met rails en vasthouddelen*

- ▶ Vasthouddeel achter omlaag duwen (zie Fig. 155) en tegelijk rails naar achteren schuiven.

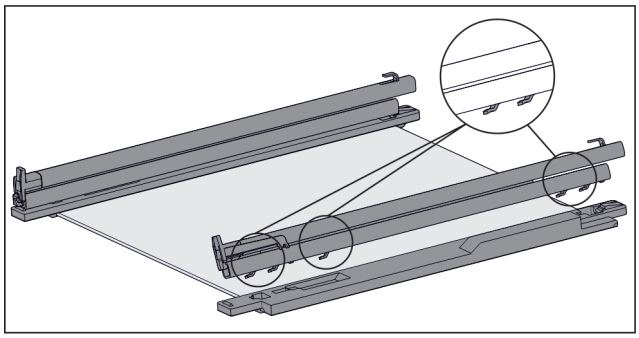

*Fig. 156 Glasplaat met rails en vasthouddelen*

▷ Haken van rails komen los van het vasthouddeel.
▶ Rail van vasthouddeel verwijderen.

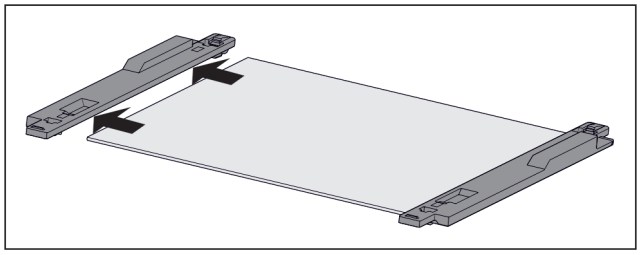

*Fig. 157 Glasplaat met vasthouddelen*

▶ Vasthouddeel van glasplaat naar de zijkant toe eraf trekken.

**Uitschuifsysteem monteren**

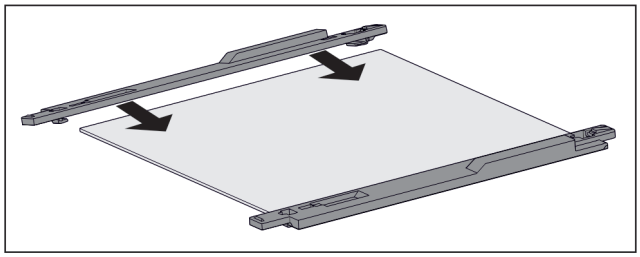

*Fig. 158 Glasplaat met vasthouddelen*

▶ Vasthouddeel op de glasplaat plaatsen.
▶ Vasthouddeel tot de aanslag op de glasplaat schuiven.

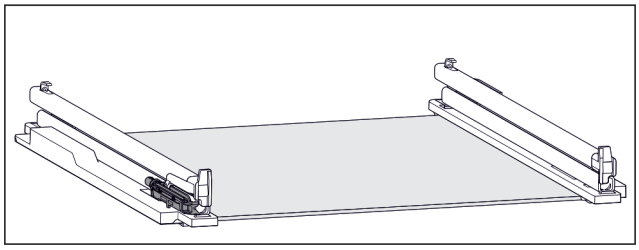

*Fig. 159 Dempingseenheid*

De dempingseenheid is aan de linker rails bevestigd. (zie Fig. 159) Aan de rechter rail is geen dempingseenheid bevestigd.

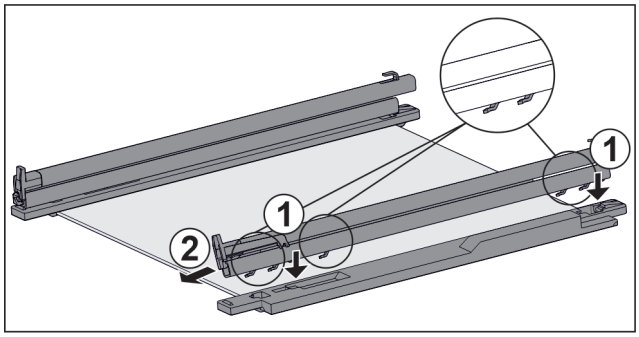


*Fig. 160 Glasplaat met rails en vasthouddelen*

Rail **met** dempingseenheid monteren:

▶ Haken van de rail op de openingen van het **linker** vasthouddeel plaatsen. *Fig. 160 (1)*
▶ Rail naar voren trekken. *Fig. 160 (2)*
▷ Rail klikt aan de achterkant hoorbaar vast.

Rail **zonder** dempingseenheid monteren:

▶ Haken van de rail op de openingen van het **rechter** vasthouddeel plaatsen. *Fig. 160 (1)*
▶ Rail naar voren trekken. *Fig. 160 (2)*
▷ Rail klikt aan de achterkant hoorbaar vast.

## 10.2 Apparaat ontdooien

### 10.2.1 Met NoFrost ontdooien

Met NoFrost-systeem gebeurt het ontdooien automatisch. Het vocht condenseert op de verdamper, wordt regelmatig ontdooid en verdampt.

Het apparaat hoeft niet te worden ontdooid.

**Aanwijzing**
Waterdruppels kunnen zich op de bodem van het apparaat verzamelen.
Wanneer u het apparaat buiten werking stelt:

▶ Leg de handdoek voor het apparaat om eventueel uitlopende waterdruppels op te vangen. (zie 12 Buiten bedrijf stellen)

## 10.3 Apparaat reinigen

### 10.3.1 Voorbereiden

**WAARSCHUWING**
Gevaar voor elektrische schok!

▶ Trek de stekker van de koelkast uit het stopcontact of onderbreek de stroomtoevoer.

**WAARSCHUWING**
Brandgevaar!

▶ De buisleidingen van het koelmiddelcircuit niet beschadigen.

▶ Apparaat legen.
▶ Netstekker uit het stopcontact trekken.

### 10.3.2 Behuizing reinigen

**LET OP**
Ondeskundige reiniging!
Beschadigingen aan het apparaat.

▶ Uitsluitend zachte poetsdoekjes en een ph-neutrale allesreiniger gebruiker.
▶ Gebruik geen schurende of krassende sponzen of staalwol.
▶ Gebruik geen scherpe, schurende, zand-, chloor- of zuurhoudende schoonmaakmiddelen.

**WAARSCHUWING**
Gevaar voor verwonding en beschadiging door hete stoom!
Hete stoom kan brandwonden veroorzaken en de oppervlakken beschadigen.

▶ Gebruik geen stoomreinigers!

▶ Behuizing met een zachte, schone doek schoonvegen. Bij sterke vervuiling lauwwarm water met neutraal reinigingsmiddel gebruiken. Glazen oppervlakken kunnen ook met een glasreinigingsmiddel worden gereinigd.

### 10.3.3 Binnenruimte reinigen

**LET OP**
Ondeskundige reiniging!
Beschadigingen aan het apparaat.
▶ Uitsluitend zachte poetsdoekjes en een ph-neutrale allesreiniger gebruiker.
▶ Gebruik geen schurende of krassende sponzen of staalwol.
▶ Gebruik geen scherpe, schurende, zand-, chloor- of zuurhoudende schoonmaakmiddelen.

▶ Kunststof vlakken: met een zachte, schone doek, lauwwarm water en een beetje spoelmiddel met de hand reinigen.
▶ Metalen vlakken: met een zachte, schone doek, lauwwarm water en een beetje spoelmiddel met de hand reinigen.

### 10.3.4 Uitrusting reinigen

**LET OP**
Ondeskundige reiniging!
Beschadigingen aan het apparaat.
▶ Uitsluitend zachte poetsdoekjes en een ph-neutrale allesreiniger gebruiker.
▶ Gebruik geen schurende of krassende sponzen of staalwol.
▶ Gebruik geen scherpe, schurende, zand-, chloor- of zuurhoudende schoonmaakmiddelen.

**Reinigen met een zachte, schone doek, lauwwarm water en een beetje spoelmiddel:**

- Uittrekbord IceTower
- Schuiflade
  Let op: Magneet van de schuiflade niet verwijderen! Magneet zorgt voor correcte werking van de IceMaker.
- Invriesblad

**Reinigen met een vochtige doek:**

- Telescooprails
  Let op: Het vet in de geleiders dient voor de smering en mag niet worden verwijderd!

**Reinigen in de vaatwasser tot 60 °C:**

- IJsblokjesschep

▶ Uitrusting demonteren: zie betreffende hoofdstuk.
▶ Uitrusting reinigen.

### 10.3.5 IceMaker reinigen

De IceMaker kan op verschillende manieren worden gereinigd.

De reiniging moet worden uitgevoerd bij:

❑ Eerste inbedrijfname
❑ Met wateraansluiting:
Niet gebruik langer dan 5 dagen.

Zorg ervoor dat aan de volgende eisen zijn voldaan:

❑ IceMaker-schuiflade is leeggemaakt.
❑ IceMaker-schuiflade is erin geschoven.
❑ IceMaker is geactiveerd.

**Bij de eerste inbedrijfstelling of wanneer het apparaat gedurende langere tijd niet is gebruikt**

IceMaker met functie TubeClean reinigen.
▶ Lege bak van 1,5 l (max. hoogte 10 cm) in de lade onder de IceMaker plaatsen.
▶ Functie TubeClean activeren.
▷ Spoelen wordt voorbereid (max. 60 min.): Symbool pulseert.
▷ Waterleidingen worden gespoeld: Symbool knippert.
▷ Spoelproces is beëindigd: Functie is automatisch gedeactiveerd.
▶ IceMaker-schuiflade eruit halen en bak verwijderen.
▶ IceMaker-schuiflade met warm water en een beetje spoelmiddel reinigen.
▶ De IceMaker-schuiflade er weer inschuiven.
▷ De productie van ijsblokjes start automatisch.

Zonder waterfilter
▶ IJsblokjes die 24 uur na de eerste productie van ijsblokjes zijn gemaakt, afvoeren.

**Bij een reinigingsbehoefte**

IceMaker handmatig reinigen.
▶ IceMaker-schuiflade eruit halen en met warm water en een beetje spoelmiddel reinigen.
▶ De IceMaker-schuiflade er weer inschuiven.
▷ De productie van ijsblokjes start automatisch.

### 10.3.6 Na het reinigen

▶ Apparaat en uitrustingsdelen droogwrijven.
▶ Apparaat aansluiten en inschakelen.
▶ SuperFrost inschakelen (zie 8.2 Apparaatfuncties) .
Wanneer de temperatuur voldoende koud is:
▶ Levensmiddelen plaatsen.
▶ Reiniging regelmatig herhalen.

# 11 Klantenhulp

## 11.1 Technische gegevens

| Temperatuurbereik | |
|---|---|
| Invriezen | -28 °C tot -15 °C |

| Maximale invrieshoeveelheid / 24 uur | |
|---|---|
| Vriesgedeelte | zie typeplaatje onder „vriesvermogen .../ 24 h” |

| Maximaal laadgewicht van de uitrusting | | | |
|---|---|---|---|
| Uitrusting | Apparaatbreedte 600 mm (zie montagehandleiding, apparaatafmetingen) | Apparaatbreedte 700 mm (zie montagehandleiding, apparaatafmetingen) | Apparaatbreedte 750 mm (zie montagehandleiding, apparaatafmetingen) |
| Schuiflade geleid op bakrib*<br>(zie 9.1.3 Lade geleid op containerrib*) * | 19 kg* | 25 kg* | --* |
| Schuiflade geleid op glasplaat<br>(zie 9.1.1 Lade op telescooprails) | 15 kg | 22 kg | 22 kg |
| Onderste schuiflade<br>(zie 9.1.4 Onderste lade) | 11 kg | 19 kg | |
| Bovenste kantelbaar schuiflade<br>(zie 9.1.2 Bovenste kantelbare lade) | 19 kg | 19 kg | -- |

| Product van ijsblokjes met IceMaker | |
|---|---|
| IJsblokjespro-ductie / 24 uur | Bij temperatuur -18 °C: 0,8 kg ijsblokjes |
| Maximale ijsblokjespro-ductie / 24 uur | Als de functie MaxIce actief is: 1,2 kg ijsblokjes |

| Verlichting | |
|---|---|
| Energie-efficiëntieklasse[1] | Lichtbron |
| Dit product bevat een of meerdere lichtbronnen van energie-efficiëntieklasse G. | LED |

[1] *Het apparaat kan lichtbronnen met verschillende energie-efficiëntieklassen bevatten. De laagste energie-efficiëntie-klasse is aangegeven.*

Voor apparaten met WLAN-verbinding:

| Frequentievermelding | |
|---|---|
| Frequentieband | 2,4 GHz |
| Maximum uitge-straald vermogen | < 100 mW |
| Beoogd gebruik van de radioapparatuur | Integratie in het plaatselijke WLAN-netwerk voor gegevenscommunicatie |

## 11.2 Bedrijfsgeluiden

Het apparaat veroorzaakt tijdens de werking verschillende loopgeluiden.

- Bij **een lage koelcapaciteit** werkt het apparaat zuiniger, maar langer. De geluidssterkte is **lager**.
- Bij **hoog koelvermogen** worden levensmiddelen sneller gekoeld. Het geluidsniveau is **hoger**.

  Voorbeelden:
  - Geactiveerde functies (zie 8.2 Apparaatfuncties)
  - Draaiende ventilator
  - Vers erin gelegde levensmiddelen
  - Hoge omgevingstemperatuur
  - Lang geopende deur

| Geluiden | Mogelijke oorzaak | Type geluid |
|---|---|---|
| Borrelen en ruisen | Koelmiddel stroomt in het koelcircuit. | Normaal werkingsgeluid |
| Blazen en sissen | Koelmiddel spuit in het koelcircuit. | Normaal werkingsgeluid |
| Brommen | Het apparaat koelt. De geluidssterkte is afhankelijk van de koelcapaciteit. | Normaal werkingsgeluid |
| Slurpgeluiden* | De deur met sluitdemper wordt geopend en gesloten.* | Normaal werkingsgeluid* |
| Zoemen en ruisen | De ventilator draait. | Normaal bedrijfs-geluid |
| Klikken | Componenten worden in- en uitgeschakeld. | Normaal schakel-geluid |
| Ratelen of zoemen | Ventielen of klappen zijn actief. | Normaal schakel-geluid |
| Zacht koppen, zoemen of piepen* | Het ventiel is actief. | Normaal bedrijfs-geluid |

| Geluiden | Mogelijke oorzaak | Type geluid | Oplossen |
|---|---|---|---|
| Trilling | Ongeschikte opbouw | Foutgeluid | Apparaat met stelvoeten horizontaal uitlijnen. |
| Klapperen | Uitrusting,<br>Voorwerpen aan de binnenkant van het apparaat | Foutgeluid | Uitrustings-delen bevestigen.<br>Afstand tussen de voorwerpen laten. |

## 11.3 Technische storing

Uw apparaat is zo geconstrueerd en gemaakt dat de functionele veiligheid en een lange levensduur gegarandeerd zijn. Mocht er tijdens het bedrijf toch een storing optreden, controleer dan a.u.b. of de storing te wijten is aan een bedieningsfout. In dat geval moet u tijdens de garantieperiode de ontstane kosten zelf betalen.

De volgende storingen kunt u zelf oplossen.

### 11.3.1 Apparaatfunctie

| Probleem | Oorzaak | Oplossing |
|---|---|---|
| **Het apparaat werkt niet.** | → Het apparaat is niet ingeschakeld. | ▶ Apparaat inschakelen. |
| | → De netstekker zit niet correct in het stopcontact. | ▶ De netstekker controleren. |
| | → De zekering van de netstekker is niet in orde. | ▶ Zekering controleren. |
| | → Stroomuitval | ▶ Apparaat gesloten houden.<br>▶ Levensmiddelen beschermen: Koelaccu's boven op levensmiddelen leggen of een andere vriezer gebruiken als de stroomstoring langer duurt.<br>▶ Ontdooide levensmiddelen niet meer invriezen. |

| Probleem | Oorzaak | Oplossing |
|---|---|---|
| | → De koelapparaatbus steekt niet correct in het apparaat. | ▶ Koelapparaatbus controleren. |
| **Temperatuur is niet voldoende koud.** | → De apparaatdeur is niet correct gesloten. | ▶ Apparaat sluiten. |
| | → De omgevingstemperatuur is te hoog. | ▶ Probleemoplossing: (zie 1.8 Klimaatklassen) |
| | → Het apparaat werd te vaak of te lang geopend. | ▶ Afwachten of de vereiste temperatuur vanzelf terugkeert. Als dit niet gebeurt, contact opnemen met de klantenservice. (zie 11.4 Klantenservice) |
| | → Er werden grote hoeveelheden verse levensmiddelen zonder SuperFrost erin gelegd. | ▶ Probleemoplossing: (zie SuperFrost) |
| | → De temperatuur is verkeerd ingesteld. | ▶ Stel de temperatuur lager in en controleer deze na 24 uur. |
| | → Het apparaat staat te dicht bij een warmtebron (fornuis, verwarming enz.). | ▶ Verander de standplaats van het apparaat of van de warmtebron. |
| **De temperatuur die op het display wordt weergegeven, is hoger dan de werkelijke temperatuur in het apparaat.*** | → De apparaatdeur stond lange tijd open en het deuralarm werd automatisch geactiveerd. Hierdoor koelt het apparaat meer af. | ▶ Apparaatdeur sluiten. |
| **De statusweergave brandt niet.*** | → De statusweergave is uitgeschakeld. | ▶ Statusweergave inschakelen. (zie Statuslicht (statusweergave)*) |
| | → De deur is geopend. | ▶ Deur sluiten. |
| | → Het apparaat is uitgeschakeld. | ▶ Apparaat inschakelen. |
| | → LED is defect. | ▶ Contact opnemen met de klantenservice. (zie 10 Onderhoud) |
| **Het deurrubber is defect of moet om een andere reden worden vervangen.** | → Het deurrubber kan worden vervangen. Er kan zonder gereedschap een nieuw deurrubber worden geplaatst. | ▶ Contact opnemen met de klantenservice. (zie 11.4 Klantenservice) |
| **Het apparaat is bevroren of er heeft zich condenswater gevormd.** | → Het deurrubber kan uit de groef geschoven zijn. | ▶ Het deurrubber op een correcte passing in de groef controleren. |
| **Apparaat is warm aan de uitwendige oppervlakken.*** | → De warmte van het koelcircuit wordt ter voorkoming van condenswater gebruikt. | ▶ Dit is normaal. |

### 11.3.2 Uitrusting

| Probleem | Oorzaak | Oplossing |
|---|---|---|
| **De IceMaker kan niet worden ingeschakeld.** | → Het apparaat en zodoende de IceMaker zijn niet aangesloten. | ▶ Apparaat sluiten (zie montagehandleiding). |
| **De IceMaker maakt geen ijsblokjes.** | → De IceMaker is niet ingeschakeld. | ▶ IceMaker inschakelen. |

| Probleem | Oorzaak | Oplossing |
|---|---|---|
| | → De schuiflade van de IceMaker is niet correct gesloten. | ▶ De schuiflade correct erin schuiven. |
| | → De wateraansluiting is niet open. | ▶ De wateraansluiting openen. |
| **De binnenverlichting brandt niet.** | → Het apparaat is niet ingeschakeld. | ▶ Apparaat inschakelen. |
| | → De deur is langer dan 15 minuten open. | ▶ De binnenverlichting gaat automatisch uit na ongeveer 15 minuten wanneer de deur open is. |
| | → De LED-verlichting is defect of de afdekking is beschadigd. | ▶ Contact opnemen met de klantenservice. (zie 11.4 Klantenservice) |

## 11.4 Klantenservice

Controleer eerst of u de fout zelf kunt oplossen (zie 11 Klantenhulp) . Als dit niet het geval is, dient u contact op te nemen met de klantenservice.

U vindt het adres in de bijgevoegde brochure „Liebherr Service" of op home.liebherr.com/service.

**WAARSCHUWING**
Ondeskundige reparatie!
Verwondingen.
- ▶ Reparaties en ingrepen aan het apparaat en de stroomaansluiting die niet uitdrukkelijk genoemd worden (zie 10 Onderhoud) , uitsluitend door de Technische Dienst laten uitvoeren.
- ▶ Beschadigde netaansluiting alleen door de fabrikant, de klantenservice of een dergelijk gekwalificeerde persoon laten vervangen.
- ▶ Bij apparaten met stekker voor koelapparaten mag ook de klant zelf de vervanging uitvoeren.

### 11.4.1 Contact opnemen met de klantenservice

Controleren of de volgende apparaatinformatie beschikbaar is:

- ❑ Apparaataanduiding (model en index)
- ❑ Servicenr. (Service)
- ❑ Serienr. (S-Nr.)

- ▶ Apparaatinformatie via het display oproepen. (zie Apparaatinformatie)

**-of-**

- ▶ Apparaatinformatie van het typeplaatje aflezen. (zie 11.5 Typeplaatje)

- ▶ Apparaatinformatie noteren.
- ▶ De klantenservice informeren: Fout en apparaatinformatie mededelen.
- ▷ Dit maakt een snelle en doelgerichte service mogelijk.
- ▶ Verdere instructies van de klantenservice opvolgen.

## 11.5 Typeplaatje

Het typeplaatje bevindt zich aan de achterkant van de schuifladen, aan de binnenkant van het apparaat.

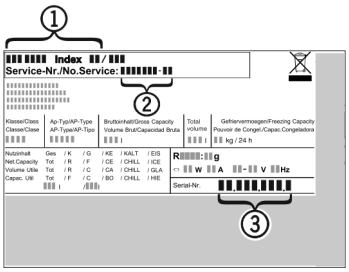


*Fig. 161*
**(1)** Apparaatbeschrijving **(3)** Serienr.
**(2)** Servicenr.

- ▶ Informatie van het typeplaatje lezen.

# 12 Buiten bedrijf stellen

- ▶ Apparaat leegmaken.
- ▶ IceMaker deactiveren. (zie IceMaker en MaxIce deactiveren)
- ▶ Apparaat uitschakelen. (zie Apparaat uit- en inschakelen)
- ▶ Trek de netstekker uit het stopcontact.
- ▶ Verwijder indien nodig de koelapparaatbus: Trek de koelapparaatbus uit de apparaatstekker en beweeg tegelijkertijd naar links en rechts.
- ▶ Handdoek voor het apparaat leggen om eventueel vrijkomende waterdruppels op te vangen.
- ▶ Apparaat reinigen. (zie 10.3 Apparaat reinigen)
- ▶ Deur open laten, zodat er geen slechte geuren ontstaan.

# 13 Afvoeren

Zorg ervoor dat aan de volgende voorwaarden is voldaan:

- ❑ Betekenis van de symbolen op het apparaat zijn bekend.
- ❑ Aanwijzingen betreffende het afvoeren zijn bekend. (zie 1.6 Afvalverwerking)

## 13.1 Apparaat voor afvoeren voorbereiden

- ▶ Apparaat buiten bedrijf stellen. (zie 12 Buiten bedrijf stellen)

## 13.2 Verwijder het apparaat op een milieuvriendelijke manier

**WAARSCHUWING**
Brandgevaar door lekkend koelmiddel en olie!
Het koelmiddel is milieuvriendelijk maar brandbaar. De olie is ook brandbaar. Uittredend koelmiddel en olie kunnen in hoge concentraties en bij contact met een externe warmtebron ontbranden.
▶ Leidingen van het koelmiddelcircuit en de compressor niet beschadigen.

▶ Aanwijzingen voor het transport van het apparaat in acht nemen. (zie 3.6 Apparaat transporteren)
▶ Voer het apparaat af zonder het te beschadigen.
▶ Voer het apparaat weg volgens de bovenstaande specificaties.

Scan QR Code and find digital operating and installation instructions.




home.liebherr.com

20260806 7088643-00

**Liebherr-Hausgeräte GmbH**
Memminger Straße 77-79
88416 Ochsenhausen
Deutschland

# Gebruiks- en montagehandleiding




NL **ORIGINELE GEBRUIKSHANDLEIDING**

LIEBHERR

# Inhoudsopgave


**1 Algemene veiligheidsaanwijzingen..... 3**
1.1 Gebruik conform de voorschriften..... 3
1.2 Voorzienbaar onjuist gebruik..... 3
1.3 Gebruikersgroep..... 3
1.4 Waarschuwingen - Gevaren voor de gebruiker..... 3
1.5 Storingen, schade en reparaties..... 4
1.6 Afvalverwerking..... 4
1.7 Conformiteit..... 5
1.8 Klimaatklassen..... 5
1.9 SVHC-stoffen volgens de REACH-verordening..... 5
1.10 EPREL-database..... 5
1.11 Open-Source-licenties..... 5
1.12 Reserveonderdelen..... 5
1.13 Waarschuwingsniveaus..... 5

**2 Het apparaat in vogelvlucht..... 5**
2.1 Leveringsomvang..... 5
2.2 Apparaat- en uitrustingsoverzicht..... 6
2.3 SmartDevice..... 6

**3 Opstellen en aansluiten..... 6**
3.1 Opstellingsvoorwaarden..... 6
3.2 Afmetingen apparaat..... 7
3.3 Ventilatie-eisen..... 7
3.4 Aansluitmaten voor de stroomvoorziening..... 8
3.5 Wateraansluiting..... 8
3.6 Apparaat transporteren..... 8
3.7 Apparaat uitpakken..... 9
3.8 Wissel deurscharniering..... 9
3.9 Apparaat op de watertoevoer aansluiten..... 20
3.10 Wandafstandshouder monteren*..... 21
3.11 Apparaat plaatsen..... 21
3.12 Apparaat uitlijnen..... 21
3.13 Meerdere apparaten opstellen..... 21
3.14 Apparaat in een keukenblok integreren..... 22
3.15 Na het opstellen..... 22
3.16 Apparaat op de stroomvoorziening aansluiten..... 23
3.17 Afvalverwerking van de verpakking..... 23

**4 Werking van het Touch & Swipe-display..... 23**
4.1 Navigatie en verklaring van symbolen..... 23
4.2 Menu's..... 24
4.3 Slaapstand..... 25

**5 In gebruik nemen..... 25**
5.1 Apparaat inschakelen (eerste inbedrijfstelling)..... 25
5.2 InfinitySpring in bedrijf stellen..... 25
5.3 HydroBreeze in gebruik nemen..... 25

**6 Opslag..... 25**
6.1 Instructies voor opslag..... 25
6.2 Koelgedeelte..... 26
6.3 BioFresh..... 26
6.4 Opslagtijden..... 26

**7 Energie sparen..... 27**

**8 Bediening..... 27**
8.1 Bedienings- en weergave-elementen..... 27
8.1.1 Statusindicatie..... 27
8.1.2 Symbolen..... 27
8.2 Apparaatfuncties..... 27
8.2.1 Opmerkingen over de functies van het apparaat..... 27
Apparaat uit- en inschakelen..... 28
Temperatuur..... 28
BioFresh B-Value..... 28
D-Value*..... 29
SuperCool..... 29
HolidayMode*..... 30
SabbathMode..... 30
EnergySaver..... 31
HydroBreeze..... 31
CleaningMode..... 32
Invoerblokkering..... 32
Herinnering..... 32
Taal..... 33
Temperatuureenheid..... 33
Display-helderheid..... 33
WLAN..... 34
Apparaatinformatie..... 35
Software..... 35
Deuralarm..... 35
Demomodus..... 35
Resetten naar fabrieksinstellingen..... 36
8.3 Meldingen..... 37
8.3.1 Overzicht van waarschuwingen..... 37
8.3.2 Waarschuwingen beëindigen..... 37
8.3.3 Overzicht van herinneringen..... 37
8.3.4 Herinneringen beëindigen..... 37

**9 Uitrusting..... 38**
9.1 Deurrekken..... 38
9.2 bergvlakken..... 40
9.3 VarioSafe..... 41
9.4 InfinitySpring..... 44
9.5 Variabele flessenplank..... 44
9.6 Laden..... 45
9.7 Vakdeksel Fruit & Vegetable-safe..... 45
9.8 HydroBreeze..... 46
9.9 Botervloot..... 47
9.10 Eierhouder..... 47
9.11 Flessenhouder..... 47

**10 Onderhoud..... 47**
10.1 FreshAir-actiefkoolfilter..... 47
10.2 Waterreservoir..... 48
10.3 Waterfilter..... 48
10.4 Flessenhouder verwijderen/plaatsen..... 49
10.5 Uitschuifsystemen demonteren/monteren..... 49
10.6 Variabel flessenrek verwijderen / plaatsen..... 49
10.7 Vakdeksel Fruit & Vegetable-safe..... 50
10.8 Apparaat ontdooien..... 50
10.9 Apparaat reinigen..... 50

**11 Klantenhulp..... 51**

11.1 Technische gegevens..... 51
11.2 Bedrijfsgeluiden..... 51
11.3 Technische storing..... 52
11.4 Klantenservice..... 53
11.5 Typeplaatje..... 54

**12 Buiten bedrijf stellen..... 54**

**13 Afvoeren..... 54**
13.1 Apparaat voor afvoeren voorbereiden..... 54
13.2 Verwijder het apparaat op een milieuvriendelijke manier..... 54

De fabrikant werkt voortdurend aan de verdere ontwikkeling van alle typen en modellen. Daarom vragen wij uw begrip dat wij ons het recht voorbehouden veranderingen in vorm, inrichting en technologie aan te brengen.

| Symbool | Uitleg |
|---|---|
|  | **Gebruiksaanwijzing lezen**<br>Om alle voordelen van uw nieuwe apparaat te leren kennen, moet u de instructies in deze gebruiksaanwijzing aandachtig doorlezen. |
|  | **Aanvullende informatie op het internet**<br>De digitale handleiding met aanvullende informatie en in andere talen kunt u vinden op internet via de QR-code op de voorkant van de handleiding of door het servicenummer in te voeren op **home.liebherr.com/fridge-manuals**.<br>Het servicenummer vindt u op het typeplaatje:<br>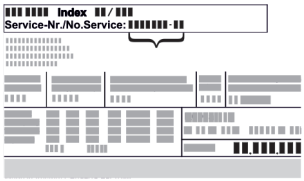<br>*Fig.* Voorbeeld |
|  | **Apparaat controleren**<br>Controleer alle onderdelen op transportschade. Neem bij op- of aanmerkingen contact op met de distributeur of de klantenservice. |
|  | **Afwijkingen**<br>De gebruiksaanwijzing geldt voor verschillende modellen, afwijkingen zijn mogelijk. Secties die alleen van toepassing zijn op bepaalde apparaten worden met een sterretje (*) aangeduid. |
|  | **Instructies voor actie en resultaten van de actie**<br>Instructies voor actie worden aangeduid met een ▶.<br>De resultaten van de actie worden aangeduid met een ▷. |
|  | **Video's**<br>Video's over de apparaten vindt u op het YouTube-kanaal van Liebherr-Hausgeräte. |

**Open-Source-licenties:**

Het apparaat bevat softwarecomponenten, die Open-Source-licenties gebruiken. Informatie over de gebruikte Open-Source-licenties kunt u hier vinden: **home.liebherr.com/open-source-licences**

Deze gebruikersinformatie geldt voor de volgende apparaten:

| | |
|---|---|
| SRB.. | 529i |

# 1 Algemene veiligheidsaanwijzingen

Bewaar deze gebruikersinformatie op een veilige plaats, zodat u ze op elk moment kunt raadplegen.

Als u het apparaat verstrekt aan iemand anders, geef deze gebruikersinformatie dan door aan de volgende eigenaar.

Om het apparaat goed en veilig te gebruiken, moet u deze gebruikersinformatie vóór installatie en gebruik zorgvuldig doorlezen. Volg altijd de aanwijzingen, veiligheidsvoorschriften en waarschuwingen die erin staan. Ze zijn belangrijk zodat u het apparaat veilig en correct kunt installeren en gebruiken.

## 1.1 Gebruik conform de voorschriften

- Dit apparaat is bedoeld voor gebruik in huishoudelijke en soortgelijke toepassingen zoals:
  - personeelskeukens in winkels, kantoren en andere werkomgevingen
  - in de landbouw en door gasten in hotels, motels en andere accommodaties
  - in bed & breakfasts
  - in catering- en soortgelijke grootschalige toepassingen
- Ander gebruik:
  - Dit apparaat is niet geschikt voor het invriezen van levensmiddelen.
  - Alle andere toepassingen zijn ontoelaatbaar.

## 1.2 Voorzienbaar onjuist gebruik

De volgende toepassingen zijn uitdrukkelijke verboden:

- Opslag en koeling van:
  - Chemisch onstabiele, brandbare of bijtende stoffen
  - Explosieve stoffen, zoals spuitbussen met brandbaar drijfgas
  - Medicijnen, bloedplasma, laboratoriumpreparaten of soortgelijke stoffen en producten die onder de Richtlijn Medische Hulpmiddelen 2007/47/EG vallen
- Gebruik in explosiegevaarlijke omgevingen

Ondeskundig gebruik van het apparaat leidt tot beschadiging aan of bederf van de opgeslagen levensmiddelen.

## 1.3 Gebruikersgroep

- Dit apparaat mag niet worden gebruikt door personen (inclusief kinderen) met beperkte fysieke, sensorische of mentale vermogens of personen met een gebrek aan ervaring en kennis, tenzij ze onder toezicht staan van een persoon die verantwoordelijk is voor hun veiligheid of het gebruik van het apparaat aan hen is uitgelegd. Kinderen moeten onder toezicht staan om ervoor te zorgen dat ze niet met het apparaat spelen.
- Kinderen van 3 tot 8 jaar mogen de koelkast/vriezer vullen en leeghalen.

## 1.4 Waarschuwingen - Gevaren voor de gebruiker

- WAARSCHUWING: Houd ventilatieopeningen in de behuizing van het apparaat of in ingebouwde apparatuur vrij van obstakels.
- WAARSCHUWING: Gebruik geen mechanische apparaten of andere middelen om het ontdooiproces te versnellen, anders dan die welke door de fabrikant worden aanbevolen.
- WAARSCHUWING: Koudemiddelcircuit niet beschadigen.

- WAARSCHUWING: Gebruik geen elektrische apparatuur in het koelcompartiment/vriesvak die niet van het door de fabrikant aanbevolen type is.
- WAARSCHUWING: Zorg er bij het plaatsen van het apparaat voor dat de voedingskabel niet wordt bekneld of beschadigd.
- WAARSCHUWING: Plaats geen draagbare contactdozen of voedingsadapters aan de achterkant van het apparaat.

Nadat het apparaat is geïnstalleerd, moet het nog steeds mogelijk zijn om het apparaat los te koppelen van het elektriciteitsnet.

- Toegankelijke stekker (boven, onder of naast het apparaat)
- Activeren van de zekering in de gebouwinstallatie in overeenstemming met de bouwvoorschriften.



WAARSCHUWING: Brandgevaar/brandgevaarlijke stoffen.

Het symbool bevindt zich op de compressor en kan ook op andere plaatsen op het apparaat worden afgebeeld. Het markeert het gevaar voor brandgevaarlijke stoffen. De etiketten niet verwijderen.

- Hoe meer koelmiddel in het apparaat zit, hoe groter de ruimte moet zijn, waar het apparaat in staat. In te kleine ruimten kan bij een lekkage een brandbaar gas-lucht mengsel ontstaan. Per 8 g koelmiddel moet de opstellingsruimte ten minste 1 $m^3$ groot zijn. Gegevens betreffende het koelmiddel staan op het typeplaatje in de binnenruimte in het apparaat.
- De oppervlakken die in contact kunnen komen met levensmiddelen en toegankelijke afvoersystemen moeten regelmatig worden gereinigd.
- Rauw vlees of rauwe vis in schone, gesloten containers bewaren. Zo voorkomt u dat vlees of vis in contact komen met andere levensmiddelen.
- Als de koelkast/vriezer langere tijd leeg staat, schakel dan het apparaat uit, ontdooi het, maak het schoon, droog en laat de deur open om schimmelvorming te voorkomen.
- Langdurig huidcontact met koude oppervlakken of gekoelde goederen. Gebruik bijvoorbeeld handschoenen ter bescherming.
- Alcoholische dranken of andere middelen die alcohol bevatten alleen gesloten bewaren. Eventueel vrijkomende alcohol kan door elektrische onderdelen worden ontstoken.
- Open de deur slechts korte tijd. Zo voorkomt u dat de temperatuur in het apparaat stijgt.
- Grijp bij het openen en sluiten niet tussen de deur en het apparaat. Vingers kunnen ingeklemd raken.
- Plaats geen voorwerpen in het voorste gedeelte van de onderste glasplaat om een perfecte sluiting van de apparaatdeur te garanderen. (zie 6.2 Koelgedeelte) (zie 9.1 Deurrekken)
- WAARSCHUWING: Dit apparaat moet volgens de gebruiksaanwijzing worden bevestigd om risico's door onvoldoende stabiliteit uit te sluiten.
- Volg de instructies voor het opstellen en aansluiten. (zie 3 Opstellen en aansluiten)

Apparaten met een vaste wateraansluiting:

- WAARSCHUWING: Uitsluitend aansluiten op de drinkwatervoorziening.
- Neem de aansluitwaarden voor de watervoorziening in acht. (zie 3 Opstellen en aansluiten)
- Sluit het apparaat alleen op de drinkwaterleiding aan met een nieuwe slangenset. Gebruik oude slangensets niet opnieuw, maar gooi ze weg.

  Bij het apparaat wordt een nieuwe slangenset meegeleverd.
- Spoel het watersysteem als er meer dan 5 dagen geen water is afgenomen.

Apparaten met watertank:

- WAARSCHUWING: Alleen vullen met drinkwater.
- HydroBreeze-watertank alleen vullen met drinkwater om vergiftiging door besmet water te voorkomen.
- Reinig de watertank als deze langer dan 48 uur niet is gebruikt.

## 1.5 Storingen, schade en reparaties

- Voedingsaansluiting met koudapparaatstekker:
  Als de voedingskabel van dit apparaat beschadigd raakt, moet deze worden vervangen door een speciale aansluitkabel, die verkrijgbaar is bij de fabrikant of zijn klantenservice. De klant mag het vervangen zelf uitvoeren.
- Reparaties en werkzaamheden aan het apparaat mogen alleen door de klantenservice of ander hiertoe opgeleid personeel worden uitgevoerd.
- Trek bij storingen en fouten aan het apparaat de stekker uit het stopcontact of schakel de zekering uit. Houd de stekker altijd vast als u deze uit het stopcontact trekt. Niet aan de kabel trekken.

## 1.6 Afvalverwerking

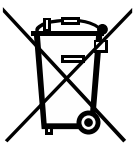

De doorgestreepte vuilnisbak geeft aan dat het apparaat niet via het ongesorteerd huishoudelijk afval mag worden weggegooid en gescheiden moet worden ingezameld. Het bevat recyclebare materialen en is indien nodig herbruikbaar.



Het symbool kan op de compressor staan. Het is van toepassing op de olie in de compressor en het wijst op het volgende gevaar: **Kan dodelijk zijn bij inslikken of binnendringen van de luchtwegen.** Deze aanwijzing is alleen van toepassing op recycling. Bij normaal gebruik bestaat er geen gevaar.



Deze of andere soortgelijke etiketten kan zich op de achterkant van het apparaat bevinden. Het geeft aan dat er vacuüm isolatiepanelen (VIP) of perlietpanelen in de deur en/of behuizing zitten. Deze aanwijzing is alleen van toepassing op recycling. De etiketten niet verwijderen.

- De afvalverwerking/recycling van afgedankte apparaten moet daarom vakkundig en volgens de lokaal geldende voorschriften en wetgeving plaatsvinden. Het versleten apparaat bij het transporteren niet beschadigen aan het koelcircuit, zodat het koelmiddel (gegevens op het typeplaatje) en de olie niet ongecontroleerd kunnen wegstromen.
- Houd er rekening mee dat het verwijderen van eventuele bestaande persoonlijke gegevens de taak van de klant is.
- Voor Duitsland: Het apparaat kan gratis worden ingeleverd bij de plaatselijke afvalverzamelcentra voor recycling/herbruikbare materialen via de klasse 1 inzamelcontainers. Bij aankoop van een nieuwe koel/vrieskast en een verkoopoppervlakte > 400 $m^2$, wordt het oude apparaat ook gratis via de handel teruggenomen.
- EU: Informeer bij uw lokale autoriteiten naar de verwijderingsmogelijkheden van afgedankte apparatuur.

## 1.7 Conformiteit

Het koudemiddelcircuit is gecontroleerd op lekkages. Het apparaat voldoet aan de van toepassing zijnde veiligheidsvoorschriften en de betreffende EG-richtlijnen.

| | |
|---|---|
| Voor de EU-markt: | Het apparaat voldoet aan richtlijn 2014/53/EU. |
| Voor de GB-markt: | Het apparaat voldoet aan Radio Equipment Regulations 2017 SI 2017 No. 1206. |

De volledige tekst van de EU-conformiteitsverklaring is onder het volgende internetadres beschikbaar: www.liebherr.com

Het BioFresh-compartiment voldoet aan de vereisten van een koude opbergvak volgens DIN EN 62552:2020.

## 1.8 Klimaatklassen

Het apparaat is naargelang de klimaatklasse bedoeld voor gebruik bij bepaalde omgevingstemperaturen. De voor uw apparaat geldende klimaatklasse is op het typeplaatje aangegeven.

**Aanwijzing**

▶ Om een optimaal bedrijf te garanderen, de aangegeven omgevingstemperaturen aanhouden.

| Klimaatklasse | voor omgevingstemperaturen van |
|---|---|
| SN | 10 °C tot 32 °C |
| N | 16 °C tot 32 °C |
| ST | 16 °C tot 38 °C |
| T | 16 °C tot 43 °C |
| SN-ST | 10 °C tot 38 °C |
| SN-T | 10 °C tot 43 °C |

## 1.9 SVHC-stoffen volgens de REACH-verordening

- U kunt de volgende link gebruiken om te controleren of uw apparaat SVHC-stoffen bevat in overeenstemming met de REACH-verordening: https://go.liebherr.com/z3eewm

## 1.10 EPREL-database

- Vanaf 1 maart 2021 zal informatie over de energie-etikettering en eisen inzake ecologisch ontwerp beschikbaar zijn in de Europese productdatabank (EPREL). Onder de volgende link https://eprel.ec.europa.eu/ kunt u de productdatabase vinden. Hier wordt u gevraagd de modelaanduiding in te voeren. De modelaanduiding vindt u op het typeplaatje.

## 1.11 Open-Source-licenties

- Het apparaat bevat softwarecomponenten, die Open-Source-licenties gebruiken. Informatie over de gebruikte open-source-licenties vindt u hier: home.liebherr.com/open-source-licenties

## 1.12 Reserveonderdelen

- De beschikbaarheid van reserveonderdelen voor functiedelen en lagergeschikte onderdelen van de uitrusting is 15 jaar.

## 1.13 Waarschuwingsniveaus

| | |
|---|---|
| ⚠ **GEVAAR** | Markeert een direct gevaarlijke situatie, die de dood of ernstig lichamelijk letsel tot gevolg kan hebben, als deze niet wordt vermeden. |
| ⚠ **WAARSCHUWING** | Markeert een gevaarlijke situatie, die de dood of ernstig lichamelijk letsel tot gevolg kan hebben, als deze niet wordt vermeden. |
| ⚠ **VOORZICHTIG** | Markeert een gevaarlijke situatie, die de licht of gemiddeld lichamelijk letsel tot gevolg kan hebben, als deze niet wordt vermeden. |
| **LET OP** | Markeert een gevaarlijke situatie, die materiële schade tot gevolg kan hebben, als deze niet wordt vermeden. |
| **Aanwijzing** | Markeert bruikbare aanwijzingen en tips. |

# 2 Het apparaat in vogelvlucht

## 2.1 Leveringsomvang

Controleer alle onderdelen op transportschade. Neem bij klachten contact op met de dealer of de klantenservice. (zie 11.4 Klantenservice)

De levering bestaat uit de volgende onderdelen:

- Rechtopstaand apparaat
- Uitrusting (afhankelijk van het model)
- Montagemateriaal (afhankelijk van het model)
- „Quick Start Guide”
- „Installation Guide”*
- Servicebrochure

## 2.2 Apparaat- en uitrustingsoverzicht

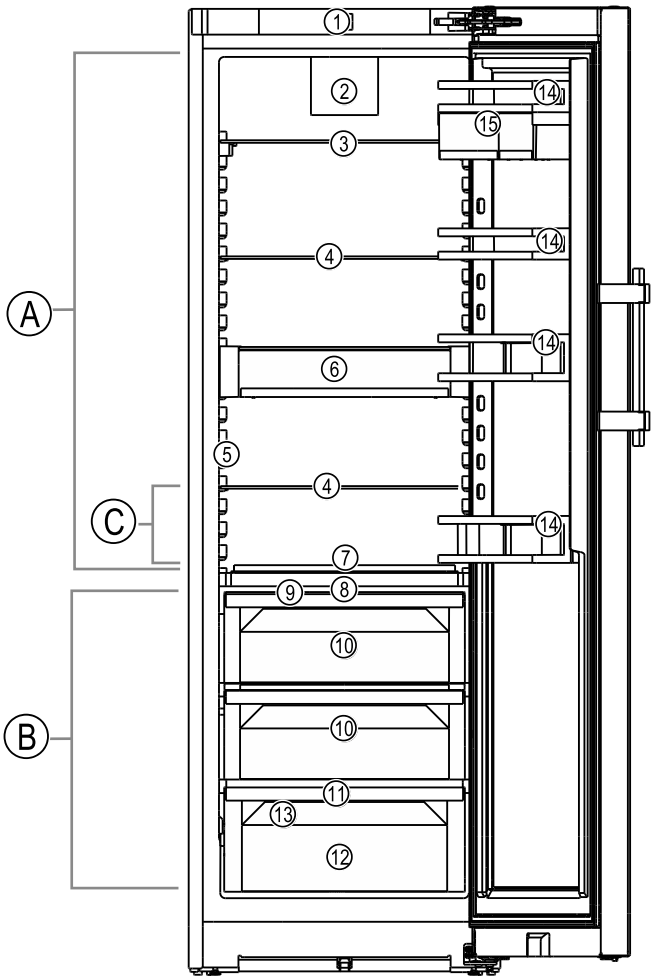


*Fig. 1 Voorbeeldweergave*

**Temperatuurbereik**

**(A)** Koelgedeelte
**(B)** BioFresh
**(C)** Koudste zone

**Uitrusting**

**(1)** Bedieningselementen
**(2)** Ventilator met FreshAir-actievekoolfilters
**(3)** Deelbaar draagplateau
**(4)** Draagplateau
**(5)** InfinitySpring
**(6)** VarioSafe
**(7)** Variabel flessenrek
**(8)** HydroBreeze
**(9)** Vakdeksel Fruit & Vegetable-safe
**(10)** Fruit & Vegetable-safe
**(11)** Afvoeropening
**(12)** Meat & Dairy-safe
**(13)** Typeplaatje
**(14)** Deurrekken
**(15)** VarioBoxen

## 2.3 SmartDevice

SmartDevice is de netwerkoplossing voor uw koelapparaat.

Als uw apparaat compatibel is met SmartDevice is of hiervoor is voorbereid, kunt u uw apparaat snel en eenvoudig in uw WLAN integreren. Met de SmartDevice-app kunt u uw apparaat vanaf een mobiel eindapparaat bedienen. In de SmartDevice-app zijn aanvullende functies en instelmogelijkheden beschikbaar.

| | |
|---|---|
| SmartDevice-compatibel apparaat: | Uw apparaat is SmartDevice-compatibel. Om uw apparaat met WiFi te kunnen verbinden, moet u de SmartDevice-app downloaden. |
| Meer informatie over SmartDevice: | **smartdevice.liebherr.com** |
| SmartDevice-app downloaden: | Nadat u de SmartDevice-app geïnstalleerd en geconfigureerd hebt, kunt u uw apparaat met uw WLAN verbinden via de SmartDevice-app en de apparaatfunctie WLAN (zie  WLAN) . |

**Aanwijzing**
In de volgende landen is de SmartDevice-functie niet beschikbaar: Rusland, Belarus, Kazachstan.

# 3 Opstellen en aansluiten

## 3.1 Opstellingsvoorwaarden

De opstellingsvoorwaarden zijn van cruciaal belang om ervoor te zorgen dat u uw apparaat veilig, efficiënt en probleemloos kunt gebruiken.

- Neem alle veiligheidsaanwijzingen in acht.
- Let op de opstellingslocatie en positie in de ruimte.

**WAARSCHUWING**
Brandgevaar door verkeerd opstellen!
Als een stroomkabel of stekker de achterkant van het apparaat raakt, kunnen de trillingen van het apparaat de stroomkabel of stekker beschadigen en kortsluiting veroorzaken.
▶ Voorkom bij het opstellen van het apparaat dat onder het apparaat stroomkabels klem komen te zitten.
▶ Apparaat zo opstellen, dat stekker of netsnoer niet tegen het apparaat liggen.
▶ Op contactdozen in het apparaatacchterpaneel geen apparaten aansluiten.
▶ Meervoudige contactdozen of verdeeldozen en andere elektronische apparaten (bijv. halogeen-transformatoren) mogen **niet** aan het achterpaneel van apparaten worden aangebracht en gebruikt.

**WAARSCHUWING**
Brandgevaar door vocht!
Wanneer stroomgeleidende delen of de stroomaansluiting vochtig worden, kan dat leiden tot kortsluiting.
▶ Het apparaat is ontworpen voor gebruik in een gesloten ruimte. Het apparaat niet buiten, in een vochtige omgeving of binnen bereik van spatwater plaatsen.

**WAARSCHUWING**
Brandgevaar door lekkend koelmiddel en olie!
Het koelmiddel is milieuvriendelijk maar brandbaar. De olie is ook brandbaar. Uittredend koelmiddel en olie kunnen in hoge concentraties en bij contact met een externe warmtebron ontbranden.
▶ Leidingen van het koelmiddelcircuit en de compressor niet beschadigen.

### 3.1.1 Opstellingslocatie

- Stel het apparaat alleen op in gesloten ruimtes en gebruik het alleen daar.

- Optimale opstellingslocatie is een droge en goed geventileerde ruimte.
- Als het apparaat in zeer vochtige omgeving wordt opgesteld, kan zich aan de buitenzijde van het apparaat condenswater vormen.
  Zorg altijd voor goede ventilatie en ontluchting op de opstelplaats.
- Hoe meer koelmiddel in het apparaat zit, hoe groter de ruimte moet zijn, waar het apparaat in staat. In te kleine ruimten kan bij een lekkage een brandbaar gas-lucht mengsel ontstaan. Per 8 g koelmiddel moet de opstellingsruimte ten minste 1 $m^3$ groot zijn. Gegevens betreffende het koelmiddel staan op het typeplaatje in de binnenruimte in het apparaat.
- De ondergrond op de opstellingslocatie moet horizontaal en vlak zijn.

### 3.1.2 Plaatsing in de ruimte

- Plaats het apparaat niet in direct zonlicht of naast een verwarming of iets dergelijks.
- U kunt het apparaat direct naast een oven opstellen.
- Als u het apparaat direct naast een oven opstelt, kan het energieverbruik iets toenemen. Dit is afhankelijk van de duur en intensiteit van het gebruik van de oven.
- Het apparaat met de achterzijde en met gebruik van de meegeleverde muurafstandshouders (zie onder) altijd tegen de wand plaatsen.*
- Plaats het apparaat altijd met de achterkant tegen de muur.*
- Gebruik in explosiegevaarlijke omgevingen is niet toegestaan.

### 3.1.3 Integratie in een keukenblok

- U kunt het apparaat integreren tussen keukenkastjes. (zie 3.14 Apparaat in een keukenblok integreren)

## 3.2 Afmetingen apparaat

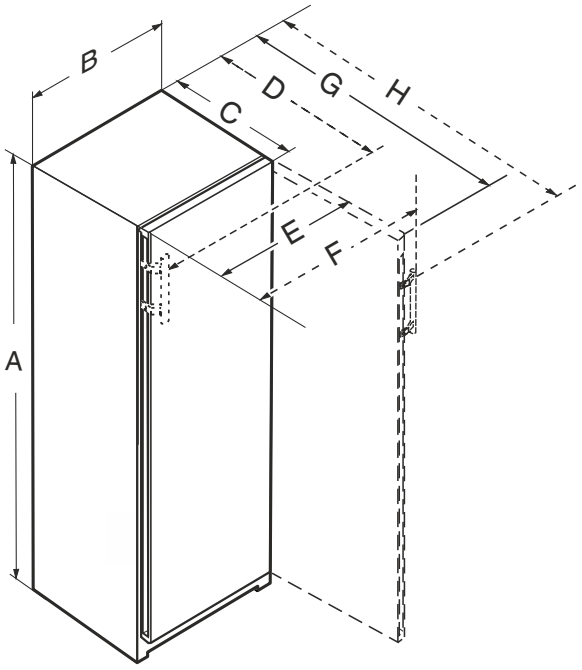


*Fig. 2*

| SRB.. 529i | |
|---|---|
| **A (mm)** | 1855 |
| **B (mm)** | 597 |
| **C (mm)** | 675[x] |

| SRB.. 529i | |
|---|---|
| **D (mm)** | 719[x] |
| **E (mm)** | 609 |
| **F (mm)** | 654 |
| **G (mm)** | 1215[x] |
| **H (mm)** | 1222[x] |

*Voor apparaten met hendelgreep*

[x] Bij apparaten met meegeleverde muurafstandhouders wordt de maat vergroot met 15 mm (zie 3.10 Wandafstandshouder monteren*) .

## 3.3 Ventilatie-eisen

**LET OP**
Risico op beschadiging door oververhitting als gevolg van onvoldoende ventilatie!
Bij te weinig ventilatie kan de compressor worden beschadigd.
▶ Let op voldoende ventilatie.
▶ Neem de ventilatie-eisen in acht.

Als het apparaat in het keukenblok wordt geïntegreerd, moeten de volgende ventilatievoorschriften in acht worden genomen:*

- In principe geldt: hoe groter de ventilatiedoorsnede, hoe zuiniger het apparaat werkt.*

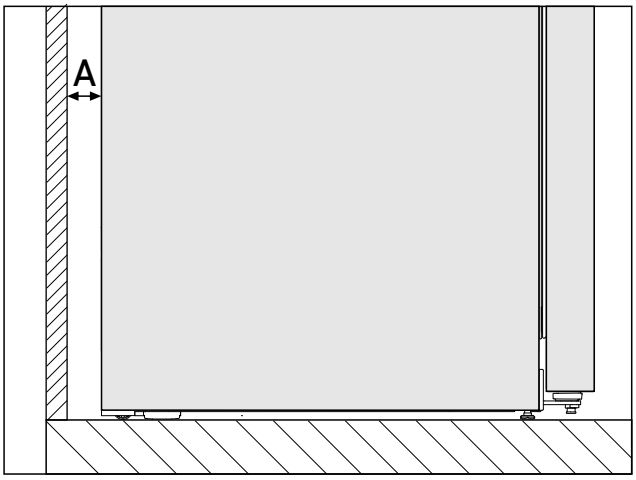


*Fig. 3 **

| Wandafstand A* |
|---|
| 25 mm* |

Het energieverbruik is bepaald met een afstand tot de muur *Fig. 3 (A)* tussen de apparaatachterzijde en wand bepaald. Als de wandafstand minder dan *Fig. 3 (A)* is, heeft dit geen invloed op de werking van het apparaat. Bij een kleinere wandafstand kan het energieverbruik iets toenemen en kan er condensvorming op de achterwand van het apparaat optreden.*

## 3.4 Aansluitmaten voor de stroomvoorziening

De aansluiting op de stroomvoorziening bevindt zich aan de achterkant van het apparaat. Om ervoor te zorgen dat u uw apparaat veilig kunt aansluiten, moet u ervoor zorgen dat aan de volgende vereisten wordt voldaan:

- ❑ De afmetingen voor de aansluiting op de stroomvoorziening zijn bekend en worden in acht genomen. Zie onderstaande tabel.
- ❑ Aansluiten op de stroomvoorziening volgens de handleiding. (zie 3.16 Apparaat op de stroomvoorziening aansluiten)

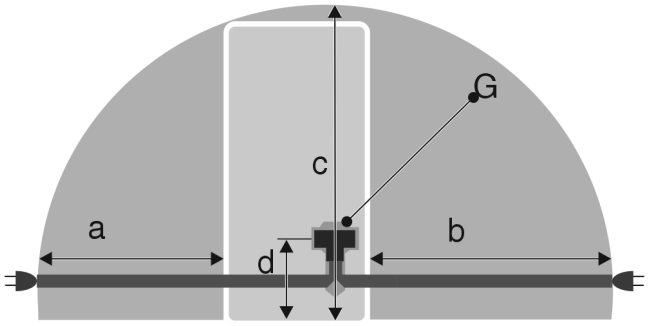


*Fig. 4 Koelkasten*

**(a)** Maximale beschikbare lengte van netaansluitkabel
**(b)** Maximale beschikbare lengte van netaansluitkabel
**(c)** Maximale beschikbare verticale lengte van de netaansluitkabel
**(d)** Afstand tussen de apparaatstekker en de vloer
**(G)** Apparaatstekker

| Voor 600 mm brede apparaten: | |
|---|---|
| **a** | ~ 1350 mm |
| **b** | ~ 1800 mm |
| **c** | ~ 2050 mm |
| **d** | ~ 150 mm |

## 3.5 Wateraansluiting

Als uw apparaat een vaste wateraansluiting heeft, wordt bij het apparaat een bijpassende slang geleverd.

**Aanwijzing**
Een slang met een andere lengte kunt u als accessoire kopen.

| | |
|---|---|
| Overzicht van de maten voor de wateraansluiting: | (zie 3.5 Wateraansluiting) |
| Vereisten voor de waterdruk: | (zie 3.5 Wateraansluiting) |
| Wateraansluiting maken: | (zie 3.9 Apparaat op de watertoevoer aansluiten) |

### 3.5.1 Maten voor de wateraansluiting

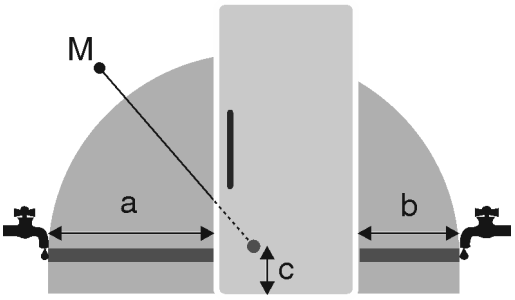


*Fig. 5*

**(a)** Maximaal beschikbare slanglengte
**(b)** Maximaal beschikbare slanglengte
**(c)** Afstand magneetventiel tot bodem
**(M)** Magneetventiel

Voor 600 mm brede apparaten:

| a | b | c |
|---|---|---|
| ~ 1650 mm | ~ 1500 mm | ~ 150 mm |

### 3.5.2 Waterdruk

De wateraansluitleiding en het magneetventiel van het apparaat zijn geschikt voor een waterdruk tot 1 MPa (10 bar).

Om ervoor te zorgen dat uw apparaat goed functioneert (debiet, grootte van de ijsblokjes, geluidsniveau), de volgende waterdruk in acht nemen:

| Waterdruk: | |
|---|---|
| bar | MPa |
| 1,5 tot 6,2 | 0,15 tot 0,62 |

| Waterdruk bij gebruik van een waterfilter: | |
|---|---|
| bar | MPa |
| 2,8 tot 6,2 | 0,28 tot 0,62 |

Als de druk hoger is dan 6,2 bar:

- ▶ Drukverminderaar voorschakelen.
- ▶ Wateraansluiting maken. (zie 3.9 Apparaat op de watertoevoer aansluiten)

## 3.6 Apparaat transporteren

### 3.6.1 Apparaat vervoeren voor de eerste inbedrijfstelling

Zorg ervoor dat aan de volgende voorwaarden is voldaan:

- ❑ Het apparaat is verpakt.
- ❑ Het apparaat staat rechtop.

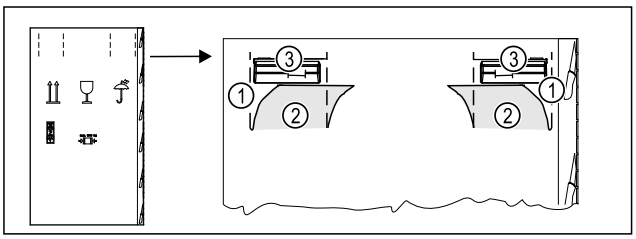


*Fig. 6*

- ▶ Druk het verpakkingskarton aan de bovenkant van de perforatie *Fig. 6 (1)* in.
- ▶ Trek de ingedrukte lipjes *Fig. 6 (2)* naar buiten.
- ▷ De draagbeugel *Fig. 6 (3)* is rechts en links zichtbaar.
- ▶ Houd het apparaat vast aan de draaggrepen *Fig. 6 (3)*.

▶ Vervoer het apparaat met behulp van twee personen.
▶ Apparaat uitpakken. (zie 3.7 Apparaat uitpakken)

### 3.6.2 Apparaat na eerste inbedrijfstelling transporteren

Neem de volgende aanwijzingen in acht als u het apparaat na de eerste inbedrijfstelling opnieuw wilt vervoeren of verplaatsen.

Zorg ervoor dat aan de volgende voorwaarden is voldaan:

❑ Het apparaat is leeg.
❑ Het apparaat staat rechtop.
❑ Apparaat met deur(en): De deur is beveiligd tegen ongewenst openen.
❑ Apparaat met uittrekwagen: De uittrekwagen is beveiligd tegen ongewenst openen.
❑ Apparaat met verstelbare poten: Verstelbare poten zijn ingedraaid.

▶ Houd het apparaat vast aan de draaggrepen.
▶ Vervoer het apparaat met behulp van twee personen.

Na transport:

▶ Draai de verstelbare poot op het apparaat uit.
▶ Apparaat uitlijnen. (zie 3.12 Apparaat uitlijnen)

## 3.7 Apparaat uitpakken

**LET OP**
Gevaar op beschadiging door verplaatsing van het apparaat!
Als het apparaat zonder bescherming over de vloer wordt verplaatst, kan het apparaat de vloer beschadigen.
▶ De vloer voldoende afdekken, voordat u de verpakking van het apparaat verwijdert.

▶ Apparaat en verpakking controleren: Als transportschade wordt vermoed, neem dan voor het aansluiten contact op met de leverancier.

**LET OP**
Materiële schade door puntige of scherpe voorwerpen!
Als u puntige of scherpe voorwerpen gebruikt bij het verwijderen van verpakkingsmateriaal, kunt u het apparaat beschadigen.
▶ Gebruik geen puntige of scherpe voorwerpen om verpakkingsmateriaal te verwijderen.

▶ Verwijder de verpakkingsmaterialen.
▶ Het apparaat is op de juiste positie geplaatst: Verwijder de beschermfolie op de deur en zijwanden.

## 3.8 Wissel deurscharniering

**Gereedschap**

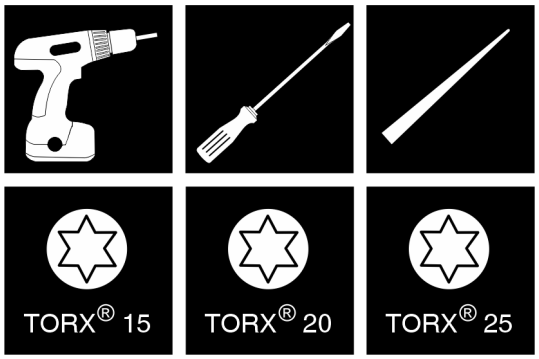


*Fig. 7*

**LET OP**
Gevaar op beschadiging door botsing van deur!
Beschadiging van de apparaten bij Side-by-Side-opstelling.
Als u twee apparaten naast elkaar opstelt in een specifieke Side-by-Side-opstelling, wordt de deurdraairichting van beide apparaten vooraf ingesteld in de fabriek.
▶ Side-by-Side-opstelling: Deurdraairichting niet veranderen.

Voor apparaten **met sluitdemper** zijn de volgende paragrafen van toepassing:

❑ Voor apparaten **met** sluitdemper
❑ Voor alle apparaten

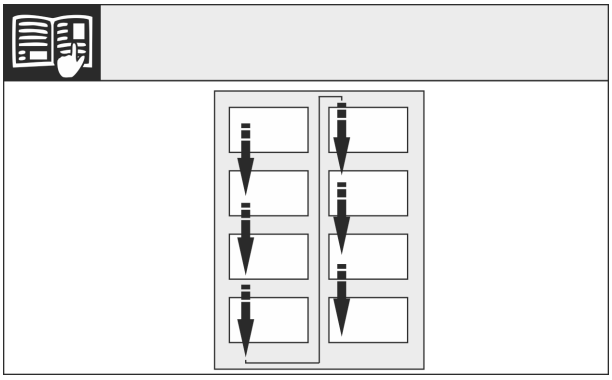

*Fig. 8*

Leesrichting in acht nemen.

### 3.8.1 Sluitdemper verwijderen

**Voor apparaten met sluitdemper:**

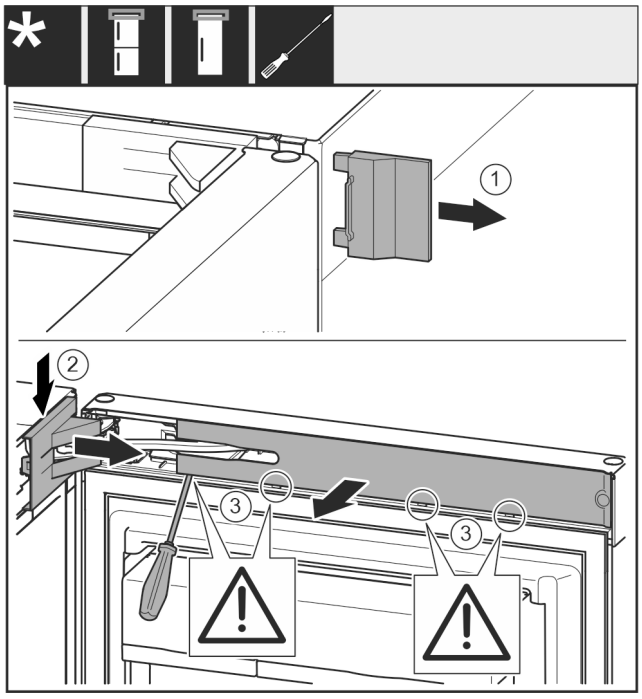


*Fig. 9*

▶ Deur openen.

**LET OP**
Gevaar op beschadiging door schroevendraaier!
Als u de deurafdichting beschadigt, sluit de deur niet goed en is de koeling onvoldoende.
▶ Schroevendraaier voorzichtig als hulpmiddel gebruiken.
▶ Deurafdichting niet beschadigen met de schroevendraaier.

▶ Afdekking *Fig. 9 (1)* wegnemen.

- ▶ Lagerbokafdekking *Fig. 9 (2)* ontgrendelen en losmaken.
- ▶ Lagerbokafdekking *Fig. 9 (2)* wegnemen.
- ▶ Paneel *Fig. 9 (3)* met een platte schroevendraaier ontgrendelen en opzij draaien.

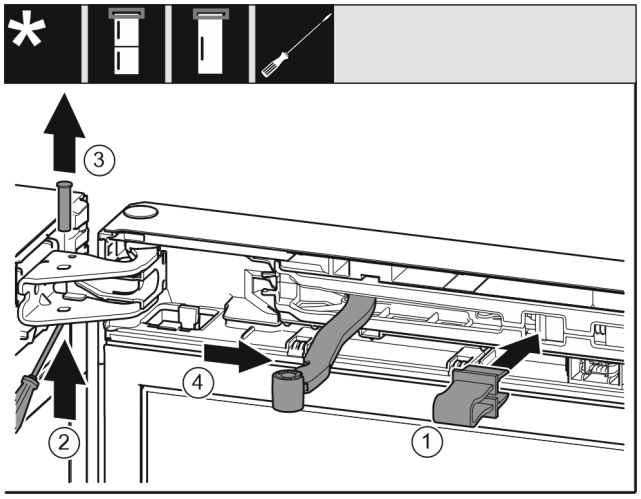


*Fig. 10*

**VOORZICHTIG**
Klemgevaar door dichtklappen scharnier!
- ▶ Vergrendeling vastklikken.

- ▶ Beveiliging *Fig. 10 (1)* in opening vastklikken.
- ▶ Bouten *Fig. 10 (2)* eruit schuiven.
- ▶ Bouten *Fig. 10 (3)* naar boven toe wegnemen.
- ▶ Scharnier *Fig. 10 (4)* in de richting van de deur draaien.

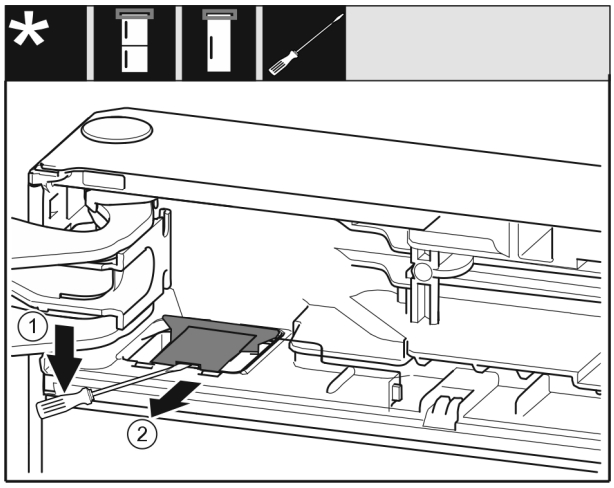


*Fig. 11*
- ▶ Met een platte schroevendraaier de afdekking *Fig. 11 (1)* losmaken.
- ▶ Afdekking *Fig. 11 (2)* eruit trekken.

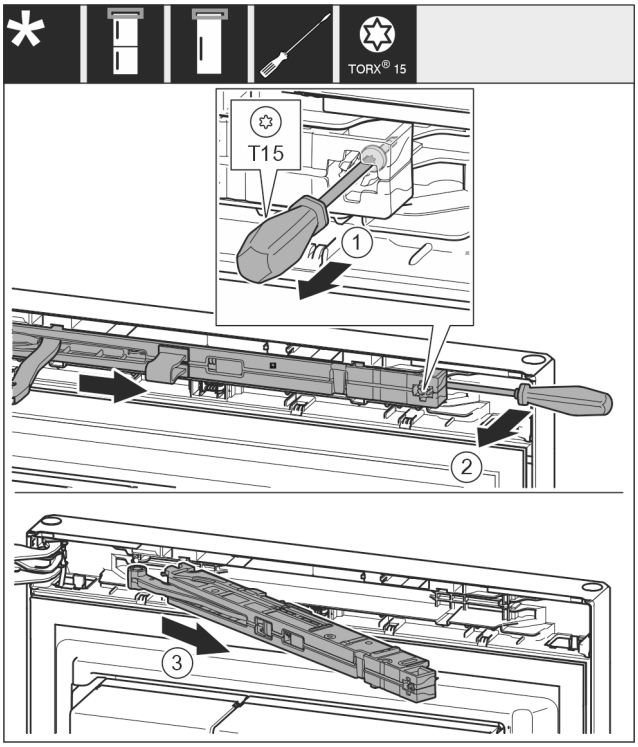


*Fig. 12*
- ▶ Schroef *Fig. 12 (1)* op sluitdemperunit met een schroevendraaier 14 mm losdraaien.
- ▶ Hef de sluitdemperunit *Fig. 12 (2)* aan de greepzijde naar voren met een schroevendraaier.
- ▶ Sluitdemperunit *Fig. 12 (3)* uittrekken.

### 3.8.2 Kabelverbinding losmaken

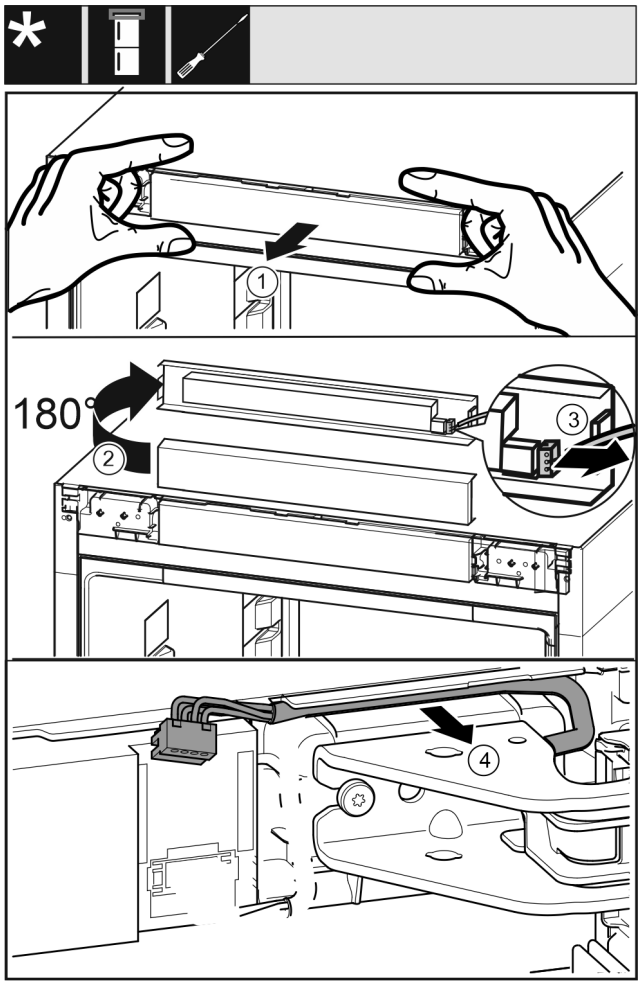


*Fig. 13*

- ▶ Bedieningspaneel *Fig. 13 (1)* van het apparaat voorzichtig naar voren toe losmaken.
- ▶ Bedieningspaneel *Fig. 13 (2)* naar boven met 180° draaien.
- ▶ Vergrendelingslipje *Fig. 13 (3)* naar achteren drukken en de stekker voorzichtig er uit trekken.
- ▶ Kabel *Fig. 13 (4)* middels lagerbok voorzichtig uit de geleiding losmaken.

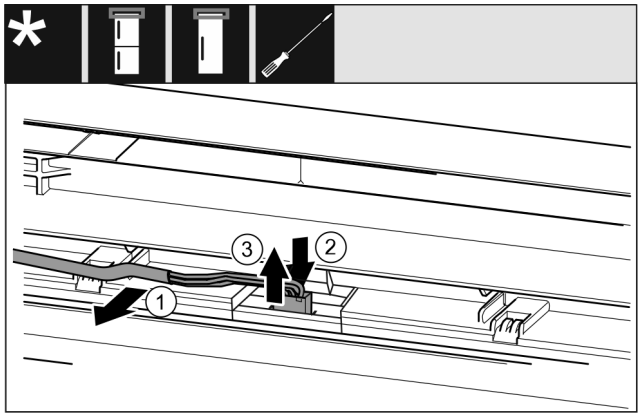


*Fig. 14 Koel-/vriescombinaties / diepvriezers / koelapparaten*

- ▶ Kabel *Fig. 14 (1)* voorzichtig uit de geleiding in de deur losmaken.
- ▶ Strip *Fig. 14 (2)* achter de stekker naar achteren drukken.
- ▶ Stekker *Fig. 14 (3)* voorzichtig naar boven toe wegtrekken.

Voor alle apparaten:

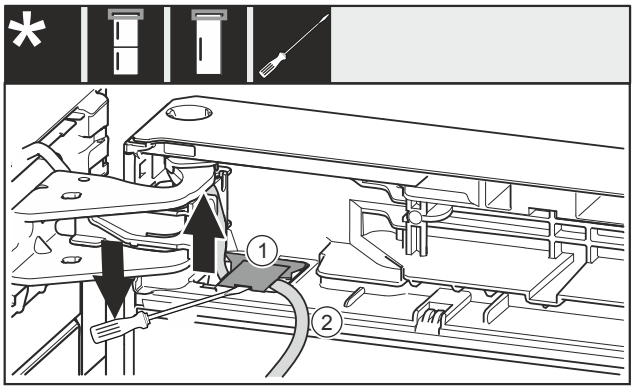


*Fig. 15*

- ▶ Met een platte schroevendraaier de afdekking *Fig. 15 (1)* optillen en wegtrekken.
- ▶ Kabel *Fig. 15 (2)* uittrekken.

### 3.8.3 Deurrek leegmaken

- ▶ Levensmiddelen uit de deurrekken nemen.
- ▷ Levensmiddelen vallen niet uit de deur, als u de deur demonteert.

### 3.8.4 Deur demonteren

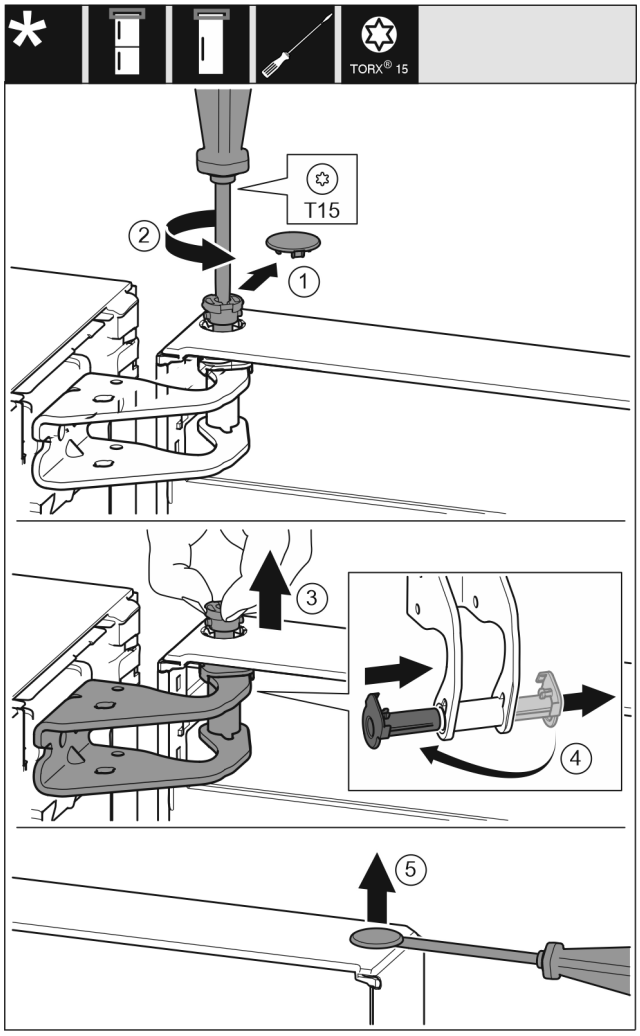


*Fig. 16*

- ▶ Afdekking *(1)* voorzichtig wegnemen.
- ▶ Bouten *(2)* met een schroevendraaier iets losdraaien.

**VOORZICHTIG**
Gevaar voor letsel door uitkantelende deur!
Als u de bout volledig uit de deur verwijdert, kan de deur naar buiten kantelen en kunt u zich verwonden.
▶ Deur vasthouden voordat u de bouten verwijderd.

▶ Deur vasthouden.
▶ Bouten *(3)* met de vingers er uit trekken.
▶ Lagerbus *(4)* uit de geleiding trekken.
▶ Lagerbus *(4)* van de andere zijde af insteken en vastklikken.
▶ Deur optillen en opzij zetten.
▶ Afdekking *(5)* voorzichtig met een schroevendraaier optillen en verwijderen.

### 3.8.5 Deur demonteren

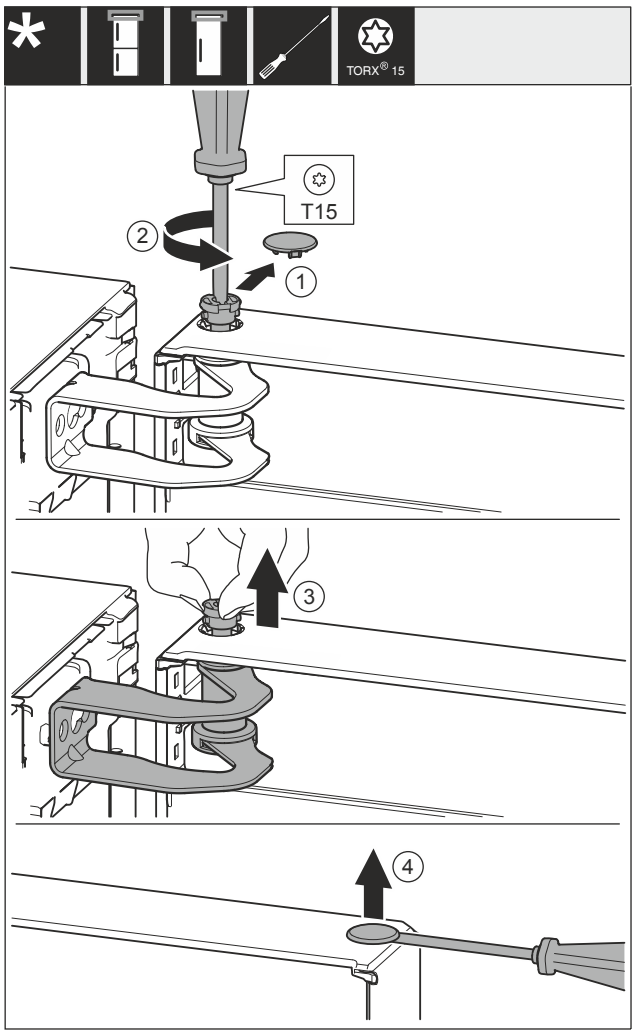


*Fig. 17*

▶ Afdekking *Fig. 17 (1)* voorzichtig wegnemen.
▶ Bouten *Fig. 17 (2)* met een schroevendraaier iets losdraaien.

**VOORZICHTIG**
Gevaar voor letsel door uitkantelende deur!
Als u de bout volledig uit de deur verwijdert, kan de deur naar buiten kantelen en kunt u zich verwonden.
▶ Deur vasthouden voordat u de bouten verwijderd.

▶ Deur vasthouden.
▶ Bouten *Fig. 17 (3)* met de vingers er uit trekken.
▶ Deur optillen en opzij zetten.
▶ Afdekking *Fig. 17 (4)* voorzichtig met een schroevendraaier optillen en verwijderen.

### 3.8.6 Deur demonteren

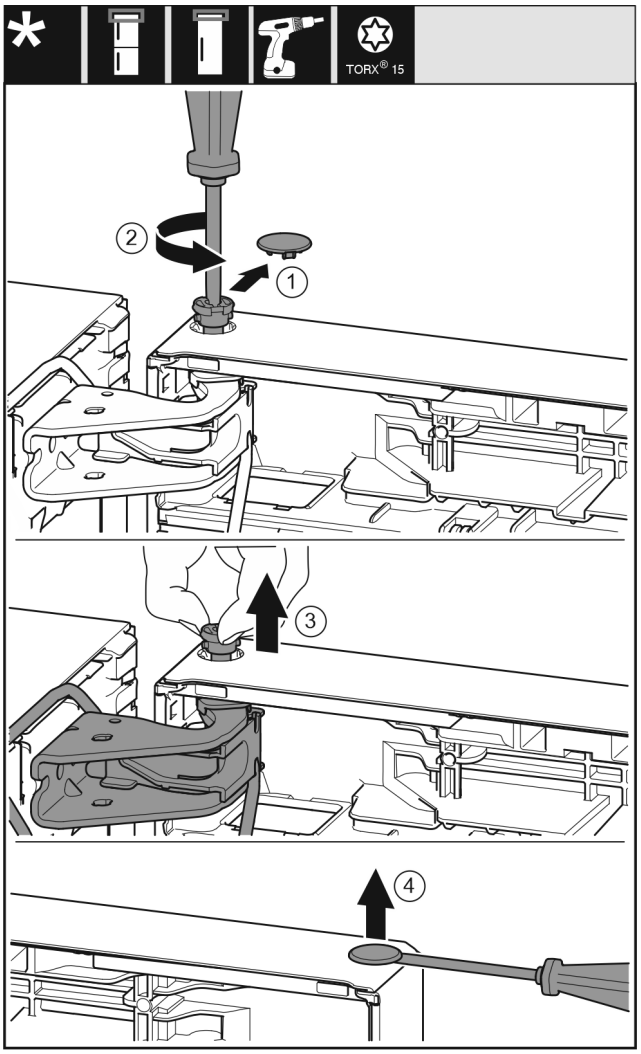


*Fig. 18*

▶ Afdekking *(1)* voorzichtig wegnemen.
▶ Bouten *(2)* met een schroevendraaier iets losdraaien.

**VOORZICHTIG**
Gevaar voor letsel door uitkantelende deur!
Als u de bout volledig uit de deur verwijdert, kan de deur naar buiten kantelen en kunt u zich verwonden.
▶ Deur vasthouden voordat u de bouten verwijderd.

▶ Deur vasthouden.
▶ Bouten *(3)* met de vingers er uit trekken.
▶ Deur optillen en opzij zetten.
▶ Afdekking *(4)* voorzichtig met een schroevendraaier optillen en verwijderen.

### 3.8.7 Bovenste lagerdelen overzetten

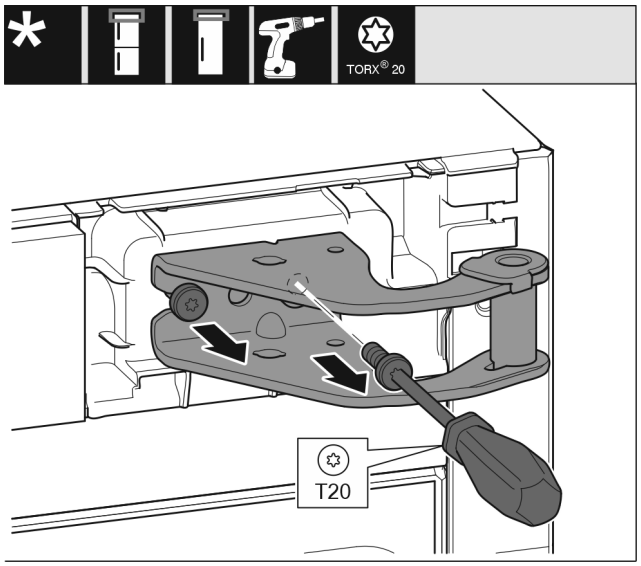


*Fig. 19*

- ▶ Schroeven losdraaien.
- ▶ Lagerbok optillen en verwijderen.

**WAARSCHUWING**
Verwondingsgevaar door eruit vallende deur!
Als de lagerdelen niet correct zijn vastgeschroefd, kan de deur eruit vallen. Dit kan tot zware verwondingen leiden. Bovendien sluit de deur eventueel niet, zodat het apparaat niet correct koelt.

- ▶ De lagerbokken met 4 Nm vastschroeven.
- ▶ Alle schroeven controleren en eventueel aandraaien.

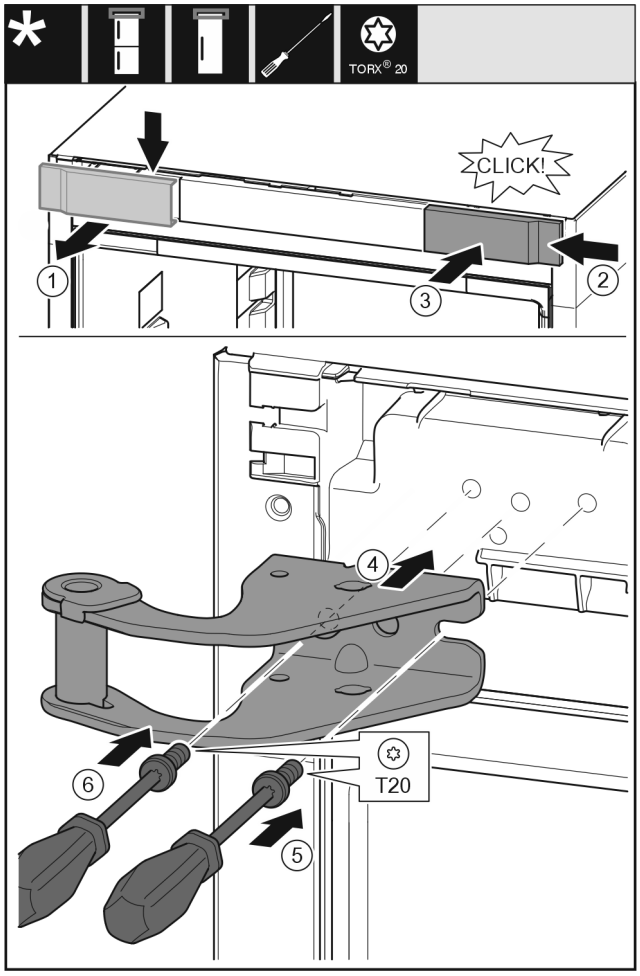


*Fig. 20*

- ▶ Afdekking *(1)* van boven af naar voren lostrekken.
- ▶ Afdekking *(2)* 180° gedraaid aan de andere zijde van rechts inhangen.
- ▶ Afdekking *(3)* vastklikken.
- ▶ Bovenste lagerbok *(4)* bevestigen.
- ▶ Schroef *(5)* vastdraaien.
- ▶ Schroef *(6)* vastdraaien.

### 3.8.8 Bovenste lagerdelen overzetten

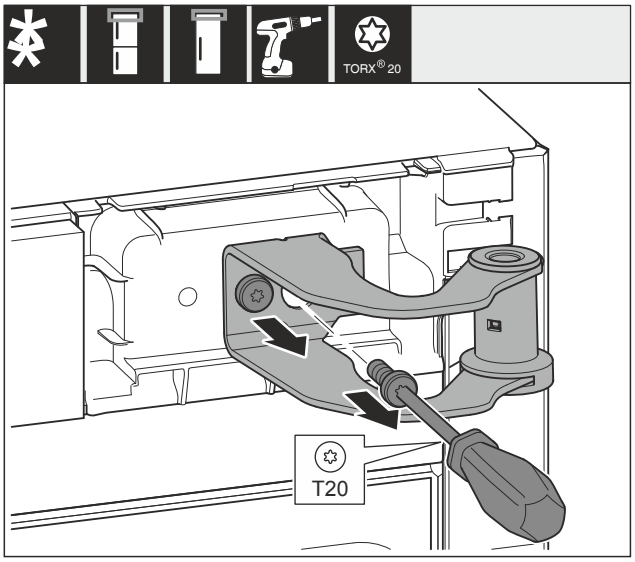


*Fig. 21*

- ▶ Beide schroeven losdraaien.
- ▶ Lagerbok optillen en verwijderen.

**WAARSCHUWING**
Verwondingsgevaar door eruit vallende deur!
Als de lagerdelen niet correct zijn vastgeschroefd, kan de deur eruit vallen. Dit kan tot zware verwondingen leiden. Bovendien sluit de deur eventueel niet, zodat het apparaat niet correct koelt.
- ▶ De lagerbokken met 4 Nm vastschroeven.
- ▶ Alle schroeven controleren en eventueel aandraaien.

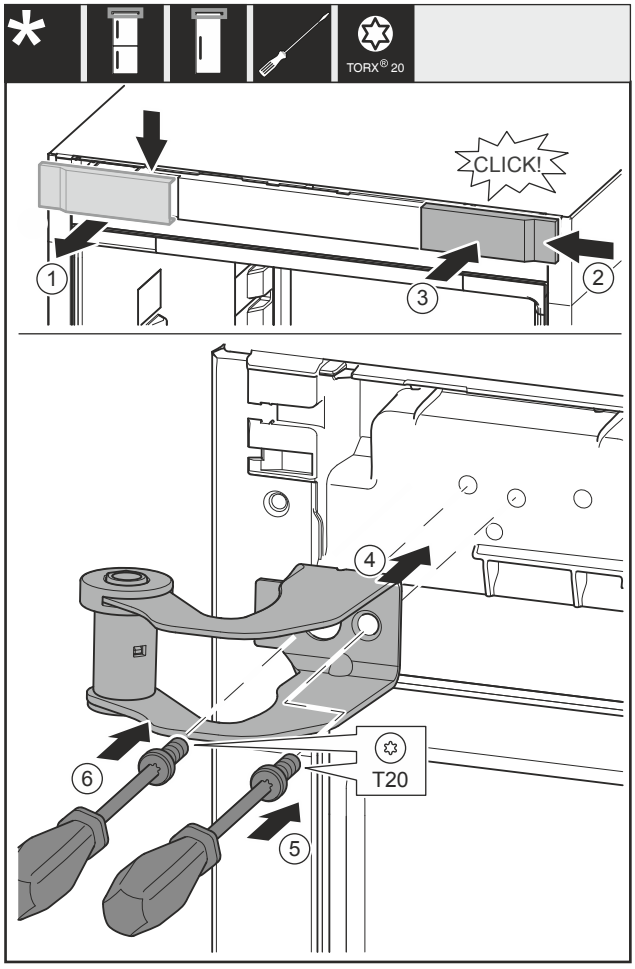


*Fig. 22*

- ▶ Afdekking *Fig. 22 (1)* van boven af naar voren lostrekken.
- ▶ Afdekking *Fig. 22 (2)* 180° gedraaid aan de andere zijde van rechts inhangen.
- ▶ Afdekking *Fig. 22 (3)* vastklikken.
- ▶ Bovenste lagerbok *Fig. 22 (4)* bevestigen.
- ▶ Schroef *Fig. 22 (5)* vastdraaien.
- ▶ Schroef *Fig. 22 (6)* vastdraaien.

### 3.8.9 Bovenste lagerdelen overzetten

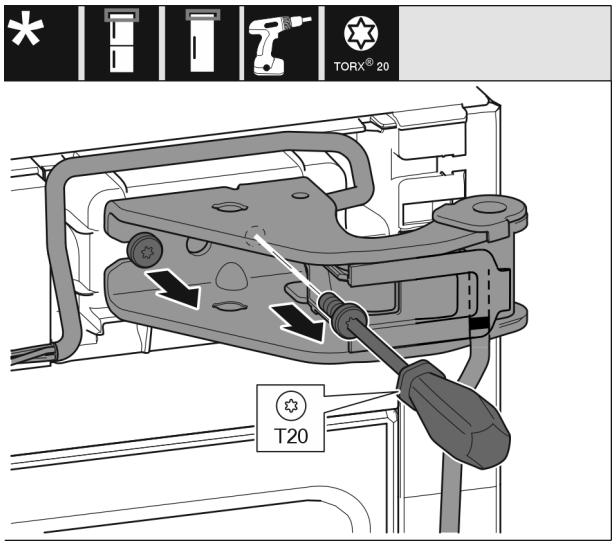


*Fig. 23*

- ▶ Beide schroeven losdraaien.
- ▶ Lagerbok en kabel optillen en verwijderen.

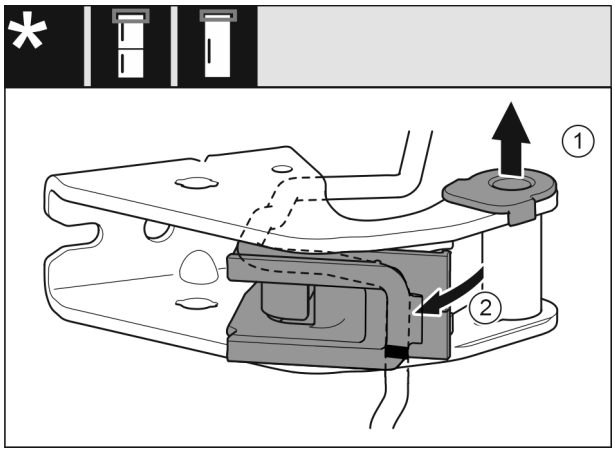


*Fig. 24*

- ▶ Lagerbus *(1)* uit de geleiding trekken.
- ▶ Kabelhouder *(2)* er uit draaien.

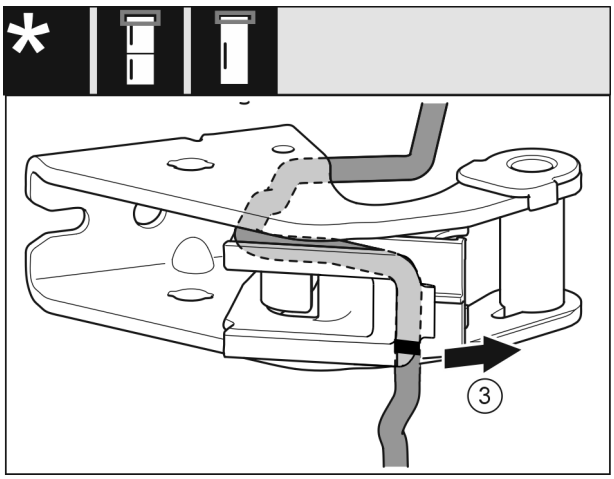


*Fig. 25*

- ▶ Kabel met de kabelhouder *(3)* van het lagerbok verwijderen.

**LET OP**
Risico op schade door verkeerd leggen van de kabel!
Als u de kabel niet zo legt zoals in de handleiding beschreven, kan de kabel bekneld raken.
▶ Markeringen op de kabel in acht nemen.

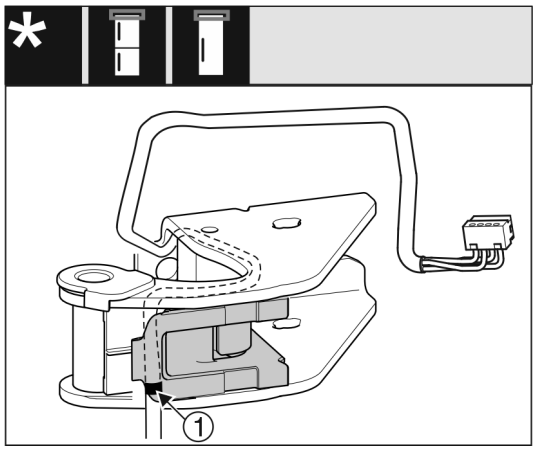


*Fig. 26*

▶ Kabel gespiegeld in de bovenste groef van de kabelhouder plaatsen.
▶ Middelste markering *(1)* op de kabel moet tegen de kant van de kabelhouder liggen.
▶ Kabelhouder er weer indraaien.

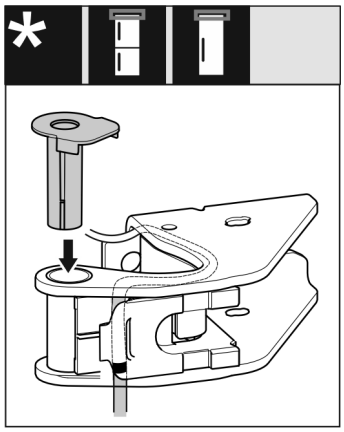

*Fig. 27*

▶ Lagerbus van de andere zijde af insteken en vastklikken.

**WAARSCHUWING**
Verwondingsgevaar door eruit vallende deur!
Als de lagerdelen niet correct zijn vastgeschroefd, kan de deur eruit vallen. Dit kan tot zware verwondingen leiden. Bovendien sluit de deur eventueel niet, zodat het apparaat niet correct koelt.
▶ De lagerbokken met 4 Nm vastschroeven.
▶ Alle schroeven controleren en eventueel aandraaien.

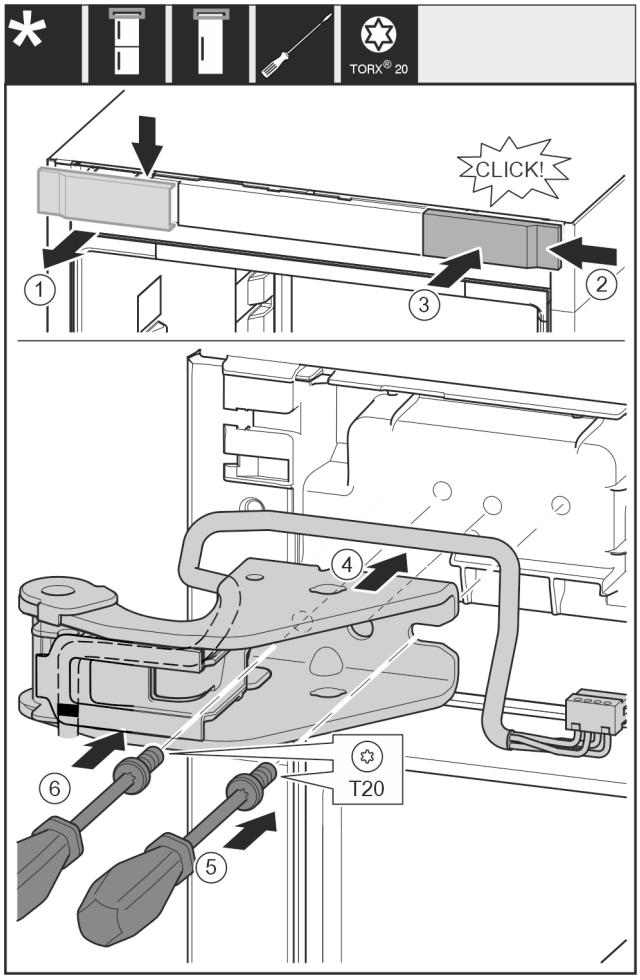


*Fig. 28*

▶ Afdekking *(1)* van boven af naar voren lostrekken.
▶ Afdekking *(2)* 180° gedraaid aan de andere zijde van rechts inhangen.
▶ Afdekking *(3)* vastklikken.
▶ Bovenste lagerbok *(4)* met kabel bevestigen.
▶ Schroef *(5)* vastdraaien.
▶ Schroef *(6)* vastdraaien.

### 3.8.10 Onderste lagerdelen omzetten

**Voor alle apparaten:**

**WAARSCHUWING**
Verwondingsgevaar door eruit vallende deur!
Als de lagerdelen niet correct zijn vastgeschroefd, kan de deur eruit vallen. Dit kan tot zware verwondingen leiden. Bovendien sluit de deur eventueel niet, zodat het apparaat niet correct koelt.
▶ De lagerbokken met 4 Nm vastschroeven.
▶ Alle schroeven controleren en eventueel aandraaien.

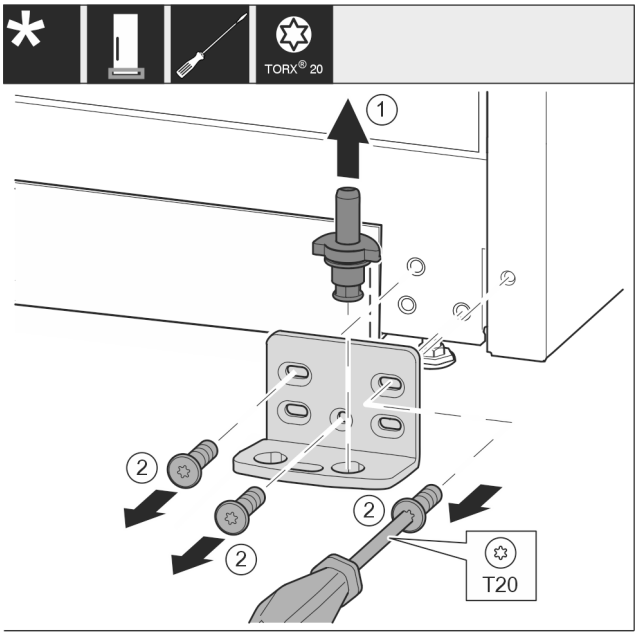


*Fig. 29*

- ▶ Lagerbout *Fig. 29 (1)* volledig naar boven toe wegtrekken.
- ▶ Schroeven *Fig. 29 (2)* met schroevendraaier er uit draaien en het lagerbok wegnemen.

**Voor alle apparaten:**

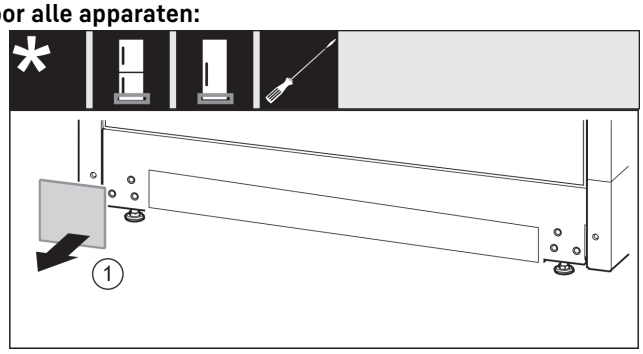


*Fig. 30*

- ▶ Afdekking *Fig. 30 (1)* wegnemen.

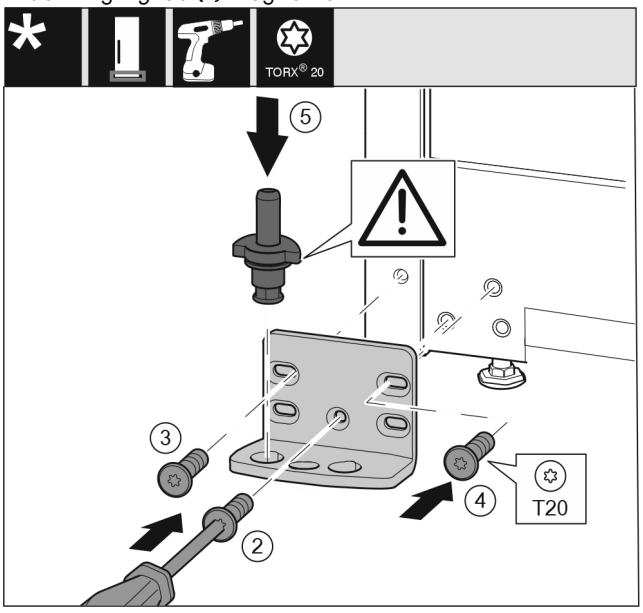


*Fig. 31*

- ▶ Lagerbok aan de andere zijde plaatsen en met behulp van een schroevendraaier er in schroeven. Met schroef *Fig. 31 (2)* onder in het midden beginnen.
- ▶ Schroef *Fig. 31 (3)* en schroef *Fig. 31 (4)* vastschroeven.
- ▶ Lagerbouten *Fig. 31 (5)* volledig insteken. Let hierbij op dat het vergrendelingslipje naar achteren wijst.

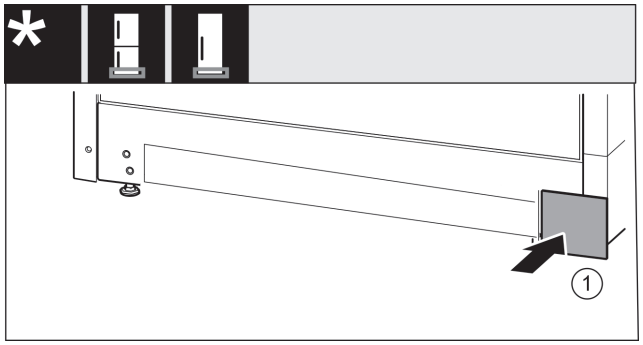


*Fig. 32*

- ▶ Afdekking *Fig. 32 (1)* van de andere zijde weer er in steken.

### 3.8.11 Grepen omzetten

**Voor alle apparaten:**

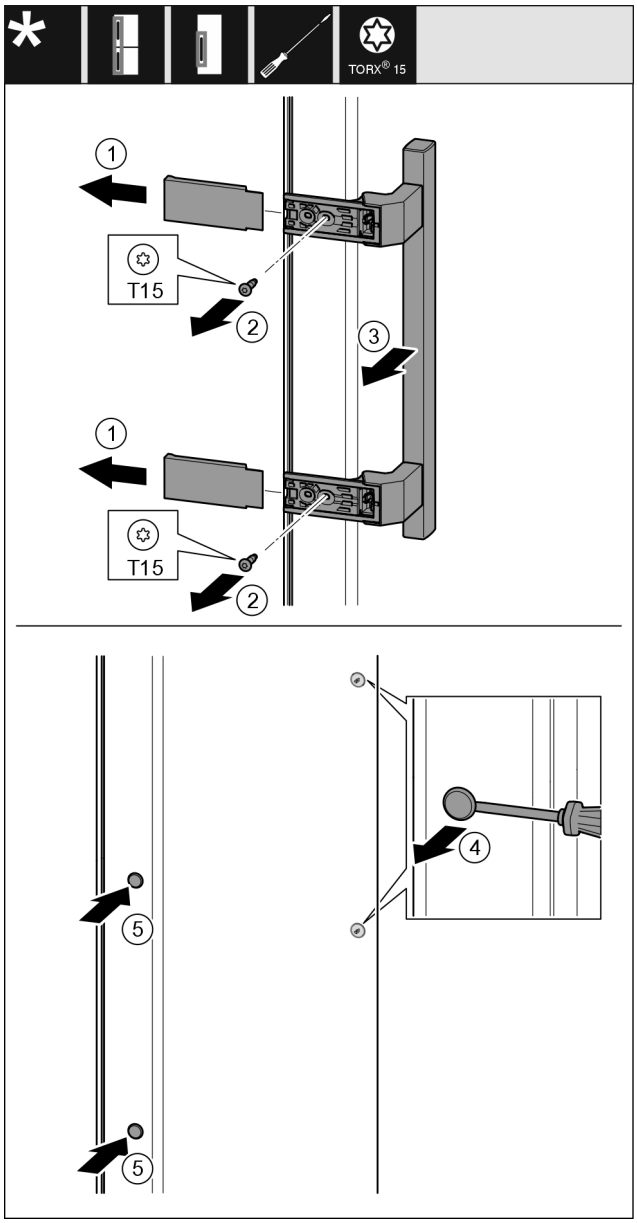


*Fig. 33*

- ▶ Afdekking *Fig. 33 (1)* wegtrekken.
- ▶ Schroeven *Fig. 33 (2)* met een schroevendraaier er uit draaien.
- ▶ Greep *Fig. 33 (3)* wegnemen.
- ▶ Til de zijplug voorzichtig *Fig. 33 (4)* op met een platte schroevendraaier en trek hem er uit.

▶ Plug *Fig. 33 (5)* aan de andere kant er weer insteken.

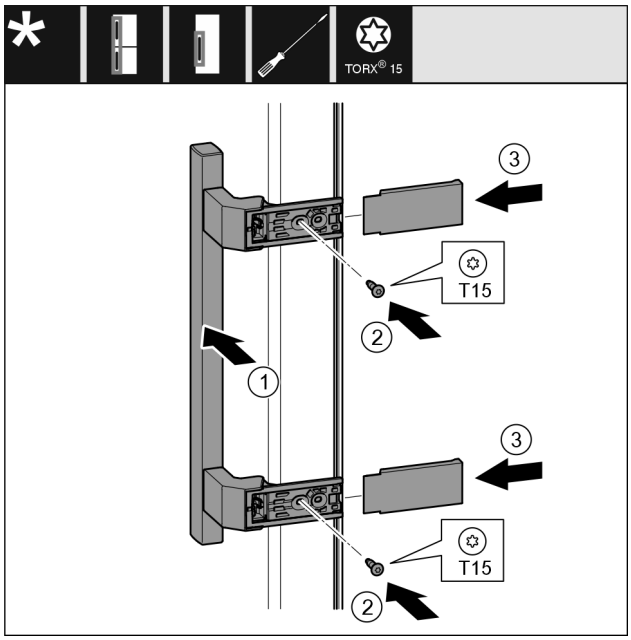


*Fig. 34*

▶ Breng het handvat *Fig. 34 (1)* aan de andere kant aan.
▷ De schroefgaten moeten precies boven elkaar liggen.
▶ Schroeven *Fig. 34 (2)* met een schroevendraaier vastschroeven.
▶ Plaats de afdekkingen *Fig. 34 (3)* op de zijkanten en schuif ze erop.
▷ Let op het correct vastklikken.

### 3.8.12 Deur monteren

▶ Deur op de onderste lagerbout plaatsen.

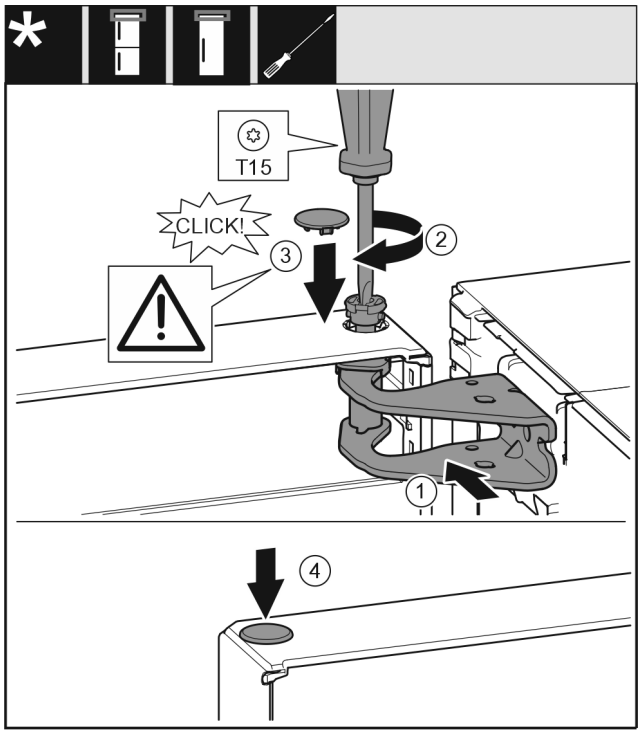


*Fig. 35*

▶ Deur boven naar de opening in het lagerbok *Fig. 35 (1)* uitlijnen.
▶ Bouten *Fig. 35 (2)* insteken en met een schroevendraaier vastschroeven.
▶ Afdekking *Fig. 35 (3)* plaatsen.
▶ Controleer of de afdekking *Fig. 35 (3)* tegen de deur ligt.
▶ Afdekking *Fig. 35 (4)* plaatsen.

### 3.8.13 Deur monteren

▶ Deur op de onderste scharnierbouten plaatsen.

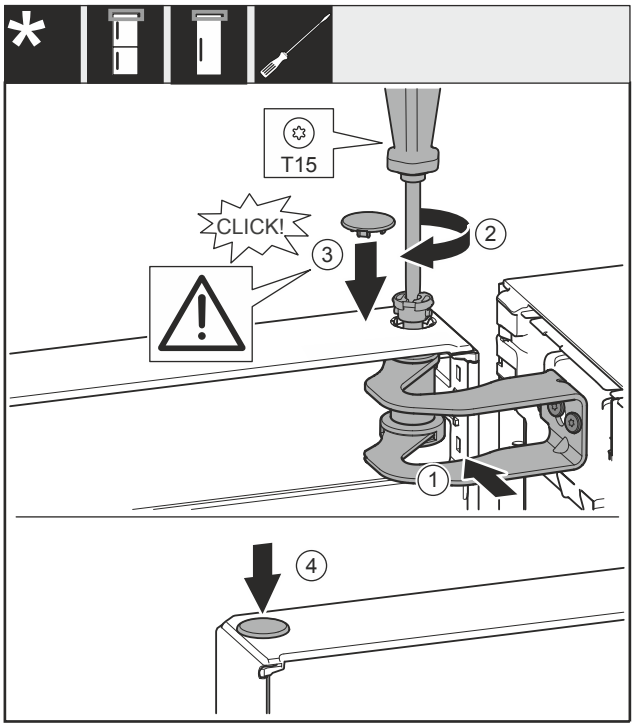


*Fig. 36*

▶ Deur met de opening in het lagerbok *Fig. 36 (1)* uitlijnen.
▶ Bouten *Fig. 36 (2)* insteken en met een schroevendraaier vastschroeven.
▶ Afdekking *Fig. 36 (3)* plaatsen.
▶ Controleer of de afdekking *Fig. 36 (3)* tegen de deur ligt.
▶ Afdekking *Fig. 36 (4)* plaatsen.

### 3.8.14 Deur monteren

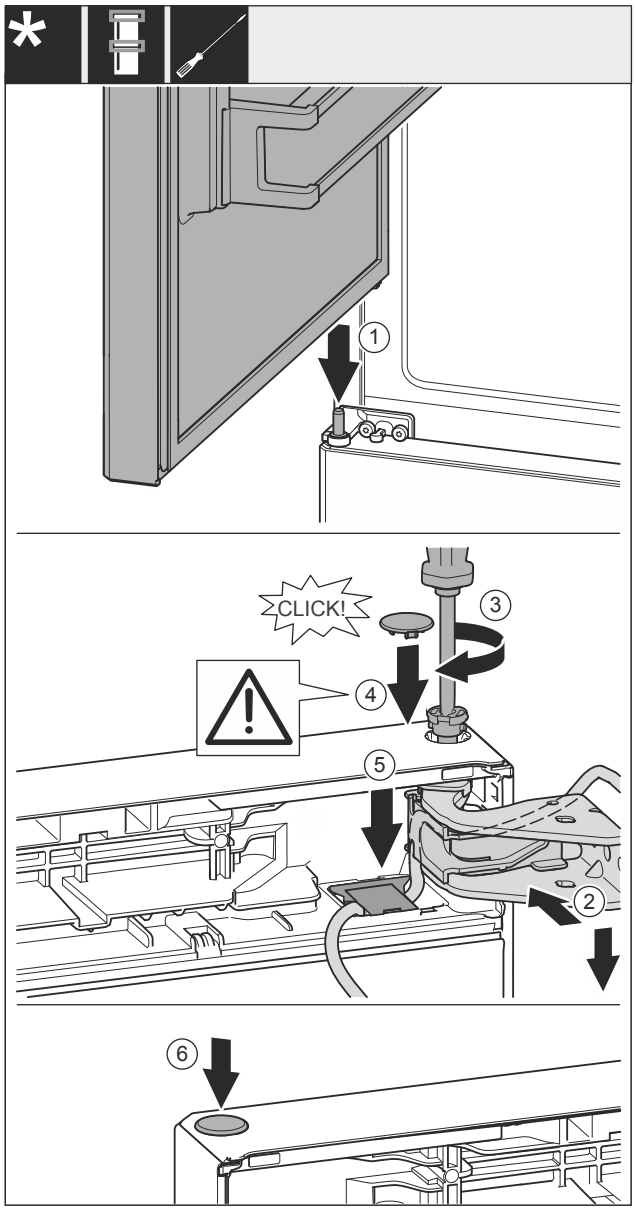


*Fig. 37*

- ▶ Bovenste deur op het middelste lagerbok *Fig. 37 (1)* plaatsen.
- ▶ Deur boven naar de opening in het lagerbok *Fig. 37 (2)* uitlijnen.
- ▶ Bouten *Fig. 37 (3)* insteken en met een schroevendraaier vastschroeven.
- ▶ Afdekking *Fig. 37 (4)* plaatsen.
- ▶ Controleer of de afdekking *Fig. 37 (4)* tegen de deur ligt.
- ▶ Afdekking *Fig. 37 (5)* plaatsen en naar onderen drukken tot deze vergrendeld.
- ▶ Afdekking *Fig. 37 (6)* plaatsen.

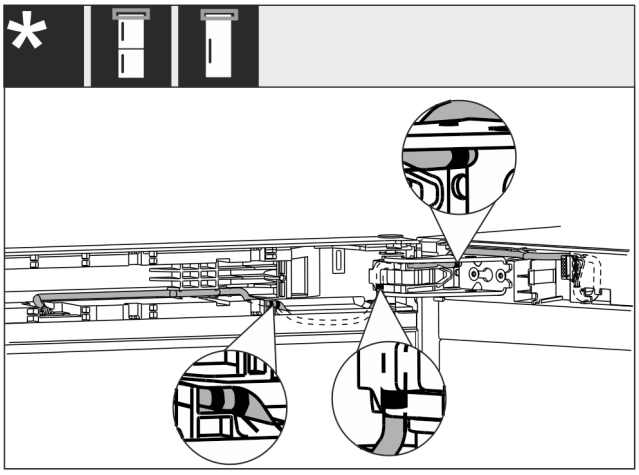

*Fig. 38*

- ▶ Het einde van de kabel met de dubbele markering moet in het deureindstuk worden gelegd.
- ▷ De kabel moet worden gelegd zoals in de afbeelding *Fig. 38 ()*weergegeven.

### 3.8.15 Kabelverbinding monteren

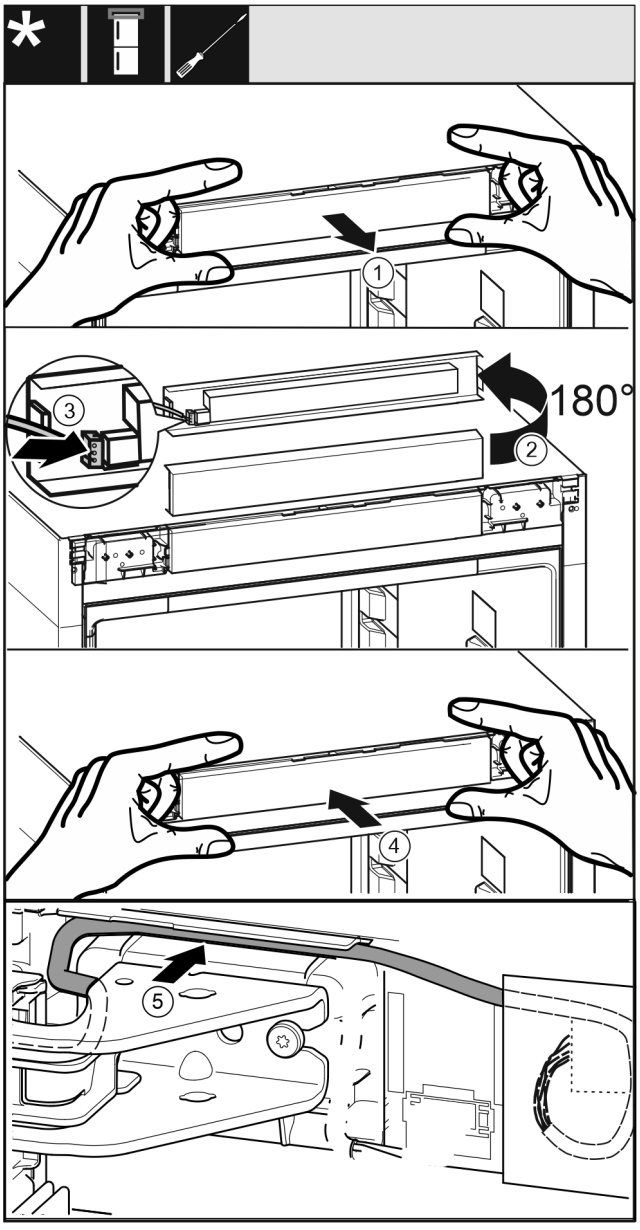


*Fig. 39*

- ▶ Bedieningspaneel *Fig. 39 (1)* voorzichtig wegtrekken.
- ▶ Bedieningspaneel *Fig. 39 (2)* 180° naar boven draaien.
- ▶ Stekker *Fig. 39 (3)* op het bedieningspaneel vastklikken.
- ▶ Bedieningspaneel *Fig. 39 (4)* weer op het apparaat vastklikken.
- ▶ Kabel *Fig. 39 (5)* voorzichtig in de geleiding boven het bovenste lagerbok leggen.

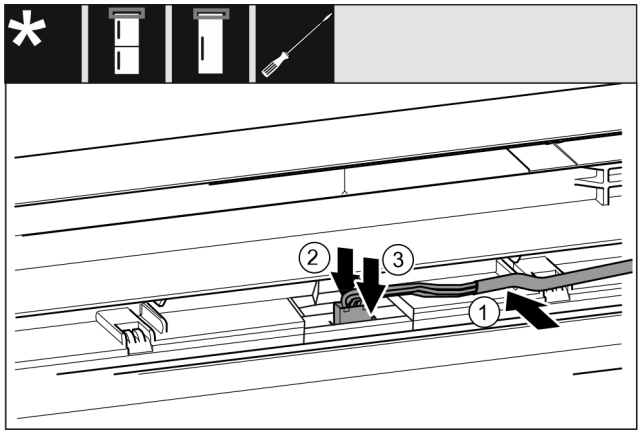


*Fig. 40 Koel-/vriescombinaties / diepvriezers / koelapparaten*

- ▶ Kabel *Fig. 40 (1)* in de geleiding in de bovenste deur leggen.
- ▶ Vergrendelingslipje *Fig. 40 (2)* naar achteren drukken.
- ▶ Stekker *Fig. 40 (3)* vastklikken.

Voor alle apparaten:

- ▶ Resterende kabellengte, indien nodig, als lus in de geleiding plaatsen.

### 3.8.16 Deur uitlijnen

**Voor alle apparaten:**

**WAARSCHUWING**
Verwondingsgevaar door eruit vallende deur!
Als de lagerdelen niet correct zijn vastgeschroefd, kan de deur eruit vallen. Dit kan tot zware verwondingen leiden. Bovendien sluit de deur eventueel niet, zodat het apparaat niet correct koelt.

- ▶ De lagerbokken met 4 Nm vastschroeven.
- ▶ Alle schroeven controleren en eventueel aandraaien.

- ▶ De deur eventueel via de beide slobgaten in de lagerbus onder t.o.v. het apparaathuis uitlijnen. Hiervoor de middelste schroef in de lagerbus onder met het bijgevoegde T20-gereedschap eruit schroeven. De overige schroeven met het T20-gereedschap of met een schroevendraaier T20 een beetje losdraaien en via de slobgaten uitlijnen.
- ▶ Deur ondersteunen: Stelvoet met steeksleutel SW10 op de lagerbus aan de onderkant eruit draaien, totdat deze op de bodem rust, dan 90° verder draaien.

### 3.8.17 Apparaten met sluitdemper: Sluitdemper monteren

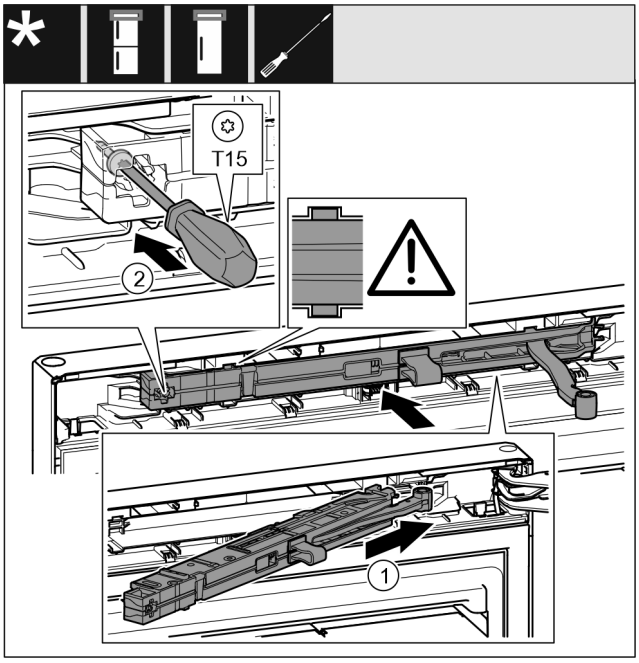


*Fig. 41*

- ▶ Sluitdemperunit *Fig. 41 (1)* aan de lagerbokzijde tot aan de aanslag schuin in de uitsparing schuiven.
- ▶ Sluitdemperunit volledig inschuiven.
- ▷ De unit is juist gepositioneerd als de rib van de sluitdemperunit in de geleiding in de behuizing ligt.
- ▶ Schroef *Fig. 41 (2)* met een schroevendraaier vastschroeven.

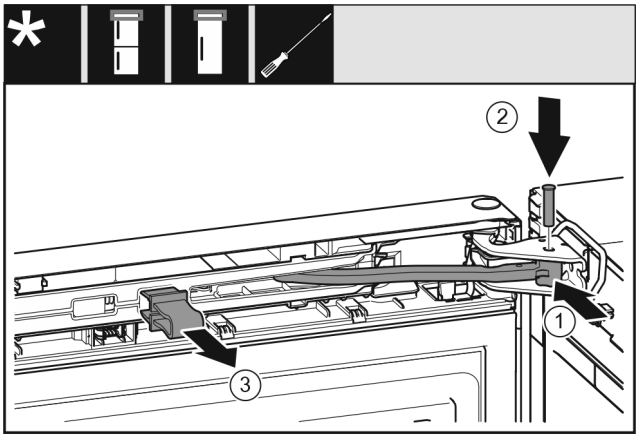


*Fig. 42*

De deur is met 90° geopend.

- ▶ Scharnier *Fig. 42 (1)* in het lagerbok draaien.
- ▶ Bouten *Fig. 42 (2)* in het lagerbok en scharnier steken. Let hierbij op dat het vergrendelingslipje juist in de groef zit.
- ▶ Beveiliging *Fig. 42 (3)* wegnemen.

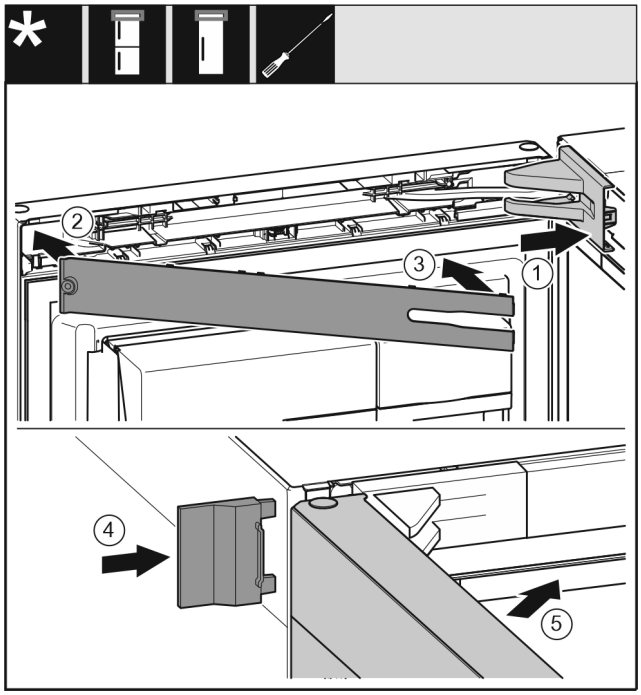


*Fig. 43*

- ▶ Lagerbokafdekking *Fig. 43 (1)* plaatsen en vastklikken, evt. voorzichtig uit elkaar drukken.
- ▶ Paneel *Fig. 43 (2)* plaatsen.
- ▶ Panelen *Fig. 43 (3)* naar binnen draaien en vastklikken.
- ▶ Buitenste afdekking *Fig. 43 (4)* erop schuiven.
- ▶ Bovenste deur *Fig. 43 (5)* sluiten.

## 3.9 Apparaat op de watertoevoer aansluiten

Ervoor zorgen dat aan de volgende voorwaarden is voldaan:

- ❑ Maten voor de aansluiting op de watertoevoer zijn bekend en worden in acht genomen.
- ❑ Waterdruk is in acht genomen.
- ❑ Watertoevoer naar het apparaat wordt uitgevoerd via de koudwaterleiding die de bedrijfsdruk uithoudt en op de drinkwatertoevoer is aangesloten.
- ❑ Alle apparaten en voorzieningen die voor de toevoer van water worden gebruikt, moeten aan de geldige voorschriften van het betreffende land voldoen.
- ❑ Achterzijde van het apparaat is toegankelijk zodat het apparaat op de drinkwatertoevoer kan worden aangesloten.
- ❑ Bijgevoegde slang wordt gebruikt. Oude slangen zijn weggegooid.
- ❑ In het aansluitstuk van de slang bevindt zich een zeef met afdichting.
- ❑ Tussen de slangleidingen en de wateraansluiting in het gebouw bevindt zich een waterkraan waarmee u, als dat nodig is, de watertoevoer kunt onderbreken.
- ❑ De waterkraan bevindt zich buiten het bereik aan de achterkant van het apparaat en is gemakkelijk toegankelijk. Zo kunt u het apparaat zo dicht mogelijk bij de muur zetten en indien nodig de kraan snel dichtdraaien.

**WAARSCHUWING**
Gevaar voor elektrische schok door water!
- ▶ Vóór de aansluiting op de waterleiding: Apparaat van het stopcontact los koppelen.
- ▶ Vóór de aansluiting op watertoevoerleidingen: Watertoevoer afsluiten.
- ▶ Alleen gekwalificeerde specialisten moeten het apparaat op de drinkwatervoorziening aansluiten.

**WAARSCHUWING**
Gevaar voor vergiftiging door besmet water!
- ▶ Alleen op de drinkwatertoevoer aansluiten.

### 3.9.1 Slang aansluiten

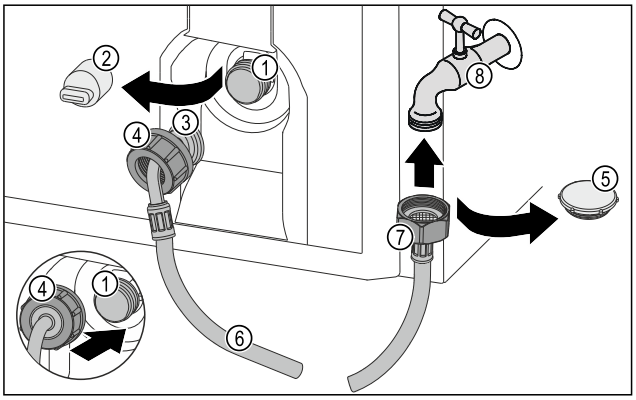


*Fig. 44*

**(1)** Magneetklep: De magneetklep bevindt zich aan de onderzijde van het apparaat. Het heeft een R3/4-aansluitschroefdraad.
**(2)** Afdekking
**(3)** Afgeschuinde slangeinde
**(4)** Moer
**(5)** Sluitdop
**(6)** Slang
**(7)** Recht slangeinde
**(8)** Waterkraan

**LET OP**
Beschadigingsgevaar door ondeskundige montage!
- ▶ Slang bij de montage niet beschadigen of knikken.
- ▶ Slang bij het opstellen van het apparaat niet beschadigen of knikken.

**Slang op het apparaat aansluiten:**
- ▶ Afdekking *(2)* eraf trekken.
- ▶ Moer *(4)* via het haakse slangeinde *(3)* tot aan het uiteinde schuiven en vasthouden.

**LET OP**
Lekkend magneetventiel door beschadigde schroefdraad!
Als het magneetventiel lekt, kan er water uittreden.
- ▶ De volgende instructies voor de montage van de moeren op het magneetventiel in acht nemen.

- ▶ Moer *(4)* voorzichtig op het magneetventiel *(1)* plaatsen en vasthouden.
- ▶ Moer *(4)* met de hand recht op het schroefdraad draaien tot deze goed en veilig vast zit.
- ▷ Slang is op het apparaat aangesloten.

**Slang op de waterkraan aansluiten:**
- ▶ Sluitdop *Fig. 44 (5)* verwijderen.
- ▶ Rechte slangeinde *Fig. 44 (7)* op de waterkraan *Fig. 44 (8)* plaatsen.
- ▶ Moer op het rechte slangeinde *Fig. 44 (7)* rechtsom vastdraaien.
- ▷ Slang is op de waterkraan aangesloten.

### 3.9.2 Watersysteem controleren

Voordat u het apparaat volledig opstelt, adviseert Liebherr het watersysteem op lekkages te controleren.
- ▶ InfinitySpring-watertank aanbrengen.
- ▶ InfinitySpring-waterfilter aanbrengen.
- ▶ Waterkraan langzaam openen.
- ▶ Controleren of slangen, watertoevoer en aansluitingen niet lekken.

▷ Watersysteem is op lekkages gecontroleerd.
▷ Watersysteem lekt niet: U kunt het apparaat volledig opstellen.

**Aanwijzing**
**InfinitySpring**: Voor het eerste gebruik moet u de Infinity-Spring in bedrijf stellen. Daarvoor moet u het watersysteem ontluchten en reinigen. (zie Quick Start Guide of gebruiksaanwijzing)

## 3.10 Wandafstandshouder monteren*

Met afstandhouders voor de muur verkrijgt uw apparaat het gedeclareerde energieverbruik en wordt er geen condens gevormd bij een hoge omgevingsvochtigheid. Het apparaat is zonder gebruik van de afstandshouder volledig werkend, maar heeft een iets hoger energieverbruik.

Als u de afstandsstukken voor de muur plaatst, wordt de diepte van het apparaat vergroot met ca. 15 mm.*

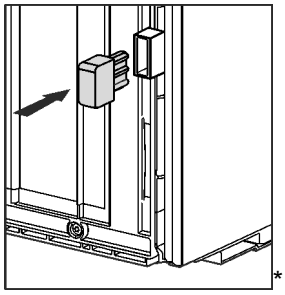

*

▶ Apparaat met meegeleverde wandafstandhouders: Wandafstandhouders aan de achterkant van het apparaat links- en rechtsonder plaatsen.

## 3.11 Apparaat plaatsen

**VOORZICHTIG**
Gevaar voor letsel door zwaar apparaat!
▶ Apparaat met twee personen naar de plaats van opstelling transporteren.

**WAARSCHUWING**
Brandgevaar door kortsluiting!
▶ Als u het apparaat opstelt: Netkabel niet knikken, klemmen of beschadigen.
▶ Apparaat niet gebruiken met een defecte netkabel.

**WAARSCHUWING**
Gevaar voor brand en beschadiging!
▶ Plaats geen warmte afgevende apparaten, bijv. magnetron, toaster enz. op het apparaat!

Zorg ervoor dat aan de volgende vereisten is voldaan:
❑ Het apparaat uitsluitend in lege toestand verschuiven.
❑ Het apparaat uitsluitend met hulp plaatsen.

▶ Neem de netkabel uit de verpakking.
▶ Steek de koelapparaatbus van de netkabel volledig in de apparaatstekker aan de achterkant van het apparaat. Let op een goede bevestiging van de koelapparaatbus.
▶ Leid indien nodig de netstekker met behulp van een snoer naar een vrij toegankelijk stopcontact.

## 3.12 Apparaat uitlijnen

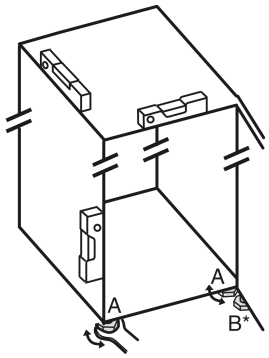


*Fig. 45*

▶ Stelvoetjes *Fig. 45 (A)* met meegeleverde steeksleutel en met behulp van een waterpas er uit draaien tot het apparaat vast en vlak is uitgelijnd.
▷ Apparaat is uitgelijnd.

**VOORZICHTIG**
Gevaar voor letsel en schade door omkantelen van het apparaat!
Als de extra verstelbare poot **B** op het onderste lagerbok niet correct op de vloer rust, kan het apparaat kantelen. Dit kan leiden tot materiële schade en letsel.
▶ Draai de verstelbare poot **B** aan de lagerbok er volgens de instructie uit.

▶ Stelvoetje *Fig. 45 (B)* op het lagerblok losdraaien met de bijgeleverde steeksleutel totdat deze op de vloer rust.
▶ Draai de verstelbare poot *Fig. 45 (B)* maximaal 90° verder om beschadiging van de deur te voorkomen.
▷ Het apparaat is beveiligd tegen kantelen.

## 3.13 Meerdere apparaten opstellen

De apparaten zijn voor verschillende opstellingswijzen ontwikkeld. Als u meerdere apparaten naast elkaar of boven elkaar wilt plaatsen, garanderen dat er aan de volgende voorwaarden is voldaan:

❑ Uitsluitend apparaten naast of boven elkaar opstellen, die daarvoor ontwikkeld zijn.
❑ Aanwijzingen en de volgende tabellen in acht nemen.

**LET OP**
Gevaar voor beschadiging door condenswater!
▶ Plaats het apparaat niet direct naast een ander koel-/vriesapparaat.

| Model | Opstellingswijze |
|---|---|
| alle modellen | afzonderlijk |
| Modellen waarvan de modelaanduiding met **S...** begint. | Side-by-Side (SBS) |

| Model | Opstellingswijze |
|---|---|
| Modellen zonder zijwandverwarming | 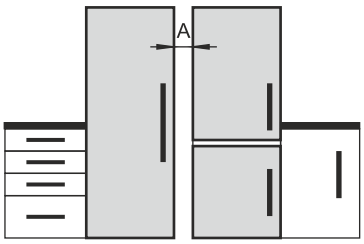<br>**Naast elkaar:** Met afstand **A** van 70 mm tussen de apparaten opstellen.<br>Als u deze afstand niet aanhoudt, ontstaat er condenswater aan de zijwanden tussen de apparaten.<br>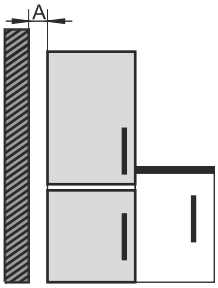<br>**Aan een buitenwand:** Met afstand **A** zoals bij een opstelling naast elkaar opstellen.<br>Als u deze afstand niet aanhoudt, kan er condenswater aan de zijwand van het apparaat ontstaan. |

*Modellen en hun opstellingswijze*

Apparaten volgens aparte montageaanwijzing samenbouwen.

## 3.14 Apparaat in een keukenblok integreren

U kunt het apparaat in een keukenblok integreren. Neem de volgende opstellingsvoorwaarden in acht:

- Als u een opzetkast boven het apparaat installeert, moet u aan de achterkant van de opzetkast rekening houden met een ventilatiedoorsnede van de juiste diepte.
- Als u het apparaat met de scharnieren naast een muur opstelt, moet u rekening houden met de afstand tot de zijkant van het apparaat.
- Om ervoor te zorgen dat de deur volledig geopend kan worden, moet het apparaat even ver uitsteken als de dikte van de voorkant. Afhankelijk van de nisdiepte kan het apparaat verder uitsteken.

**Aanwijzing**
Een set om de hoek deuropening te beperken tot 90° is verkrijgbaar bij de klantenservice voor apparaten met een sluitdemper.

**WAARSCHUWING**
Brandgevaar door kortsluiting!
▶ Als u het apparaat opstelt: Netkabel niet knikken, klemmen of beschadigen.
▶ Apparaat niet gebruiken met een defecte netkabel.

Zorg ervoor dat aan de volgende voorwaarden is voldaan:

- ❑ Contactdoos is eenvoudig toegankelijk en bevindt zich niet achter het apparaat.
- ❑ Er wordt voldaan aan de ventilatievereisten. (zie 3.3 Ventilatie-eisen)
- ❑ Er is rekening gehouden met aansluitmaten. (zie 3.16 Apparaat op de stroomvoorziening aansluiten)
- ❑ Er zijn wandafstandhouders gemonteerd.*

### 3.14.1 Nismaten voor apparaten met hendelgreep

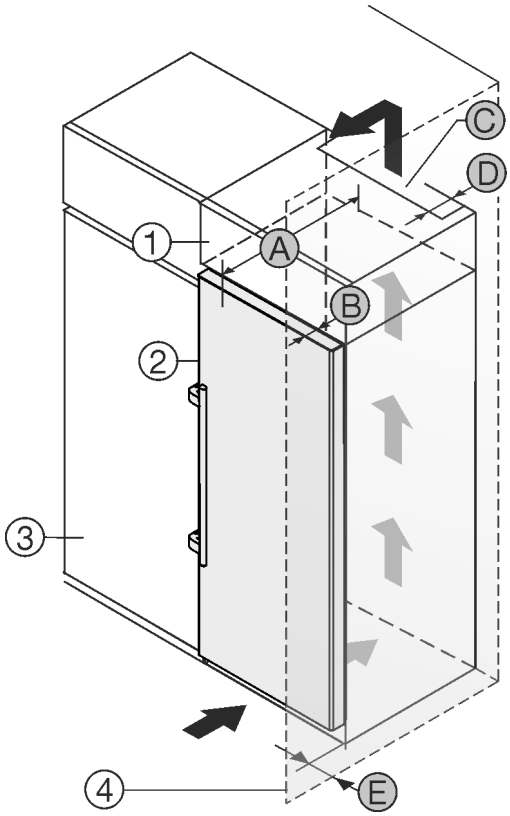


*Fig. 46*

**(1)** Opzetkast
**(2)** Apparaat
**(3)** Keukenkast
**(4)** Wand
**(A)** Apparaatdiepte
**(B)** Diepte deur
**(C)** Ventilatiedoorsnede
**(D)** Apparaatachterzijde
**(E)** Afstand tot apparaatzijde

| Apparaten met hendelgreep: | |
|---|---|
| A | 675 mm[x] |
| B | 75 mm |
| C | min. 300 cm² |
| D | min. 50 mm |
| E | min. 57 mm |

[x] Bij apparaten met muurafstandhouders wordt de afmeting vergroot met 15 mm.*

## 3.15 Na het opstellen

▶ Alle transportbeveiligingsdelen uit de binnenruimte verwijderen.

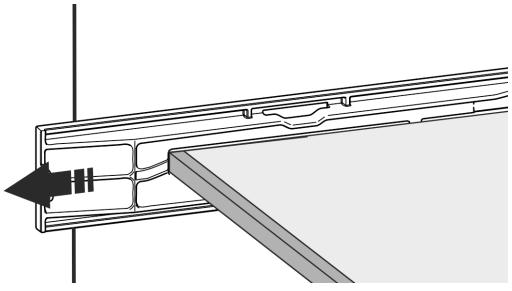

*Fig. 47*

▶ De transportbeveiligingsdelen van het draagplateau verwijderen.

**LET OP**
Materiële schade door puntige of scherpe voorwerpen!
Als u puntige of scherpe voorwerpen gebruikt bij het verwijderen van verpakkingsmateriaal, kunt u het apparaat beschadigen.
▶ Gebruik geen puntige of scherpe voorwerpen om verpakkingsmateriaal te verwijderen.

▶ Beschermfolie uit de binnenruimte verwijderen: Folie vlak langs het onderdeel wegtrekken, om de hechting van de folie te beperken.
▶ Apparaat reinigen. (zie 10.9 Apparaat reinigen)
▶ Type (model, nummer), apparaataanduiding, apparaat-/serienummer, aanschafdatum en dealeradres noteren.

## 3.16 Apparaat op de stroomvoorziening aansluiten

**WAARSCHUWING**
Gevaar voor elektrische schokken en letsel door beschadigd apparaat of beschadigd netsnoer!
Levensgevaar en snijwonden. Als het apparaat of netsnoer tijdens het transport beschadigd zijn geraakt, kunt u een dodelijke elektrische schok krijgen. Bovendien kunt u zich snijden aan beschadigde onderdelen van de behuizing van het apparaat.
▶ Controleer apparaat en netsnoer na het transport op beschadiging.
▶ Neem het apparaat in geen geval in gebruik, als het apparaat of netsnoer beschadigd zijn.
▶ Neem contact op met de klantenservice.

U sluit uw apparaat met de apart meegeleverde voedingskabel aan op het lichtnet. De voedingskabel heeft aan één uiteinde een contrastekker voor de aansluiting op de koelkast en aan het andere uiteinde een stekker voor de netvoeding.

Ervoor zorgen dat aan de volgende voorwaarden is voldaan:
- Apparaat en voedingskabel zijn onbeschadigd.
- Apparaat is volgens de voorschriften opgesteld. (zie 3.10 Wandafstandshouder monteren*)
- Vereisten aan de elektrische aansluiting zijn aangehouden.
- Maten voor de voorschriftmatige aansluiting zijn bekend en aangehouden. (zie 3.4 Aansluitmaten voor de stroomvoorziening)
- Netspanning en spanningsfrequentie komen overeen met de gegevens op het typeplaatje.
- Contactdoos is overeenkomstig de voorschriften geaard en elektrisch gezekerd.
- Uitschakelstroom van de zekering ligt tussen 10 A en 16 A.
- Contactdoos is eenvoudig toegankelijk en bevindt zich niet achter het apparaat. (zie 3.4 Aansluitmaten voor de stroomvoorziening)

**LET OP**
Gevaar voor beschadiging door onjuist gebruik!
Beschadiging van de elektrische componenten van het apparaat.
▶ Gebruik uitsluitend het meegeleverde netsnoer.

**WAARSCHUWING**
Brandgevaar door verkeerd aansluiten!
Brandwonden.
Beschadigingen van het apparaat.
▶ Geen verlengkabel gebruiken.
▶ Geen verdeeldozen gebruiken.

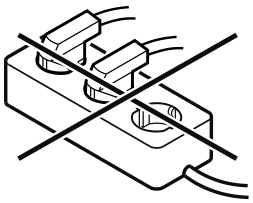

**LET OP**
Gevaar voor beschadiging door verkeerd aansluiten!
Beschadigingen van het apparaat.
▶ Sluit het apparaat niet aan op stand-alone-omvormers zoals zonne-energiesystemen en benzinegenerators.

▶ Netsnoer van de netaansluiting op de stroomvoorziening aansluiten. Let op een goede bevestiging van de contactdoos.
▷ Liebherr-logo verschijnt op het display.
▷ Weergave wisselt naar standby-symbool.
▷ Indien binnen 60 seconden geen actie volgt: Stand-by symbool vervaagt of verdwijnt.
▷ Apparaat is aangesloten. Eerste inbedrijfstelling zie volgende hoofdstuk of gebruiksaanwijzing.

## 3.17 Afvalverwerking van de verpakking

**WAARSCHUWING**
Gevaar voor verstikking door verpakkingsmateriaal en folie!
▶ Kinderen niet met het verpakkingsmateriaal laten spelen.

De verpakking bestaat uit recyclebaar materiaal:
- Golfkarton/karton
- Onderdelen uit geschuimd polystyreen
- Folies en zakken uit polyetheen
- Spanbanden uit polypropeen
- Vastgespijkerd houten raam afgewerkt met polyethyleen*

▶ Breng het verpakkingsmateriaal naar een officieel inzamelpunt.

# 4 Werking van het Touch & Swipe-display

U bedient uw apparaat met het Touch & Swipe-display. Met het Touch & Swipe-display (verder display genoemd) selecteert u de functies van het apparaat door te tikken of te vegen. Als u gedurende 10 seconden geen actie op het display uitvoert, gaat het display terug naar het bovenliggende menu of rechtstreeks naar de statusweergave.

## 4.1 Navigatie en verklaring van symbolen

In de afbeeldingen worden verschillende symbolen voor navigatie op het display gebruikt. Deze symbolen worden in de volgende tabel beschreven.

| Symbool | Beschrijving |
|---|---|
|  | **Display kort aanraken:**<br>Functie activeren/deactiveren.<br>Keuze bevestigen.<br>Submenu openen. |
|  | **Display een bepaalde tijd (bijv. 3 seconden) aanraken:**<br>Functie of waarde activeren/deactiveren. |
| 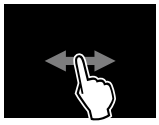 | **Naar rechts of links vegen:**<br>In het menu navigeren. |
| 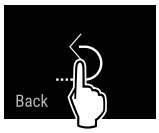 | **Terugsymbool kort aanraken:**<br>Eén menuniveau terugspringen. |
| 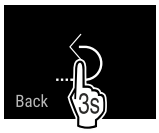 | **Terugsymbool 3 seconden aanraken:**<br>Terugspringen naar de statusweergave. |
|  | **Pijl met klok:**<br>Het duurt meer dan 10 seconden voordat de volgende weergave op het display verschijnt. |
| <br>2s 5s 10s | **Pijl met tijdweergave:**<br>Het duurt de aangegeven tijd voordat de volgende weergave op het display verschijnt. |
|  | **Symbool "Instellingenmenu" openen:**<br>Naar het instellingsmenu navigeren en het instellingsmenu openen.<br>Indien vereist: In het instellingsmenu naar de gewenste functie navigeren.<br>(zie 4.2.1 Instellingenmenu openen) |
|  | **Symbool "Uitgebreid menu" openen:**<br>Naar het uitgebreide menu navigeren en het uitgebreide menu openen.<br>Indien vereist: In het uitgebreide menu naar de gewenste functie navigeren.<br>(zie 4.2.2 Geavanceerd menu openen) |
| Geen actie gedurende 10 seconden | Als u gedurende 10 seconden geen actie op het display uitvoert, gaat het display terug naar het bovenliggende menu of rechtstreeks naar de statusweergave. |
| Deur sluiten en weer openen. | Als u de deur sluit en direct weer opent, springt het display direct terug naar de statusweergave. |

*Opmerking: Afbeeldingen van het display worden met Engelse begrippen weergegeven.*

## 4.2 Menu's

De functies van het apparaat zijn over verschillende menu's verdeeld:

| Menu | Beschrijving |
|---|---|
| Hoofdmenu | Wanneer u het apparaat inschakelt, bevindt u zich automatisch in het hoofdmenu.<br>Vanaf hier navigeert u naar de belangrijkste functies van het apparaat, het instellingenmenu en het uitgebreide menu. |
| 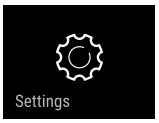<br>Instellingenmenu | Het instellingenmenu bevat de overige apparaatfuncties voor het instellen van uw apparaat. |
| Uitgebreid menu | Het uitgebreide menu bevat speciale apparaatfuncties voor het instellen van uw apparaat. De toegang tot het uitgebreide menu wordt beveiligd met de cijfercode **1 5 1**. |

### 4.2.1 Instellingenmenu openen

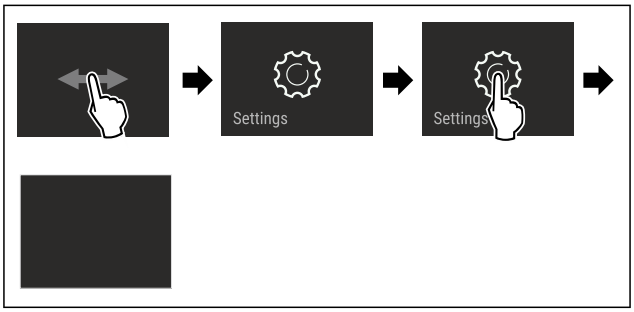

*Fig. 48 Voorbeeld*

▶ Stappen volgens de afbeelding uitvoeren.
▷ Instellingenmenu is geopend.
▶ Indien vereist: Naar de gewenste functie navigeren.

### 4.2.2 Geavanceerd menu openen



*Fig. 49*

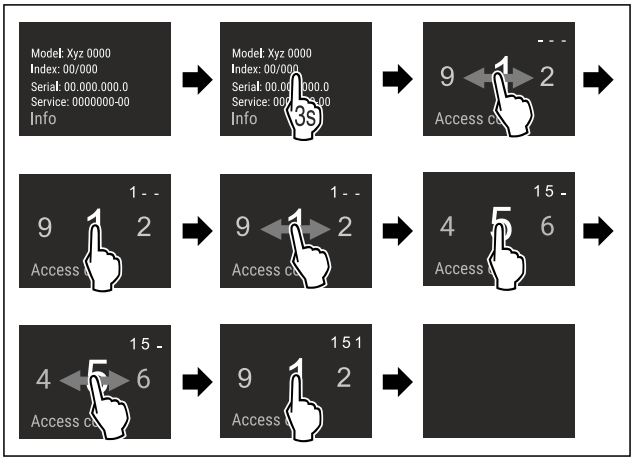

*Fig. 50 Voorbeeldweergave, toegang met cijfercode **151***

▶ Stappen volgens de afbeelding uitvoeren.
▷ Geavanceerd menu is geopend.
▶ Indien vereist: Naar de gewenste functie navigeren.

## 4.3 Slaapstand

Als u het display 1 minuut niet aanraakt, schakelt het display over naar de slaapstand. In de slaapstand is de helderheid van het display gedimd.

### 4.3.1 Slaapstand beëindigen

▶ Display kort met de vinger aanraken.
▷ Slaapstand is beëindigd.

# 5 In gebruik nemen

## 5.1 Apparaat inschakelen (eerste inbedrijfstelling)

Ervoor zorgen dat aan de volgende voorwaarden is voldaan:

- ❑ Apparaat is overeenkomstig de montage-instructies opgesteld en aangesloten.
- ❑ Alle plakstroken, plak- en beschermfolies alsook de transportbeveiligingen in en op het apparaat zijn verwijderd.
- ❑ Alle reclame-inserts zijn uit de laden verwijderd.
- ❑ Werking van het Touch & Swipe-display is bekend. (zie 4 Werking van het Touch & Swipe-display)

**Apparaat via het Touch & Swipe-display inschakelen:**

▶ Als het scherm in de slaapstand staat: Display kort aanraken.
▶ Stappen volgens de afbeelding uitvoeren.

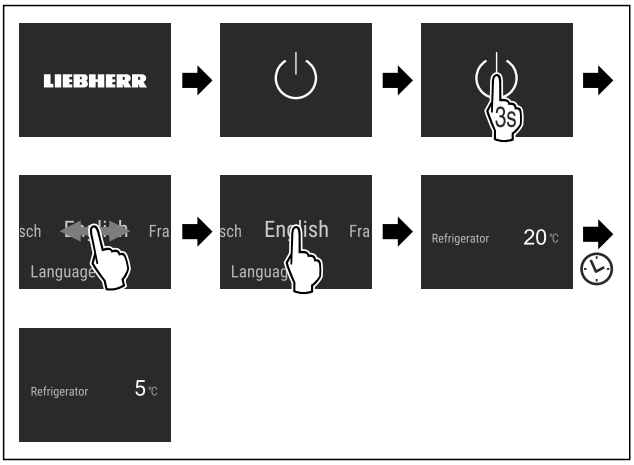


*Fig. 51 Voorbeeld*

▷ De statusweergave verschijnt.
▷ Apparaat koelt af tot de in de fabriek ingestelde doeltemperatuur.
▷ Apparaat start in de demomodus (statusweergave met DEMO verschijnt): Als het apparaat in de demomodus start, kunt u de demomodus binnen de volgende 5 minuten deactiveren. (zie  Demomodus)

**Meer informatie:**

- InfinitySpring in gebruik nemen. (zie 5.2 InfinitySpring in bedrijf stellen)
- HydroBreeze in gebruik nemen. (zie 5.3 HydroBreeze in gebruik nemen)
- SmartDevice in gebruik nemen. (zie 2.3 SmartDevice) en (zie  WLAN)

**Aanwijzing**
De fabrikant adviseert het volgende:

▶ Levensmiddelen plaatsen: ca. 6 uur wachten tot de ingestelde temperatuur is bereikt.
▶ Bewaarinstructies in acht nemen. (zie 6.1 Instructies voor opslag)

**Aanwijzing**
Toebehoren zijn verkrijgbaar in de Liebherr-Hausgeräte-shop op go.liebherr.com/47wtc4.

## 5.2 InfinitySpring in bedrijf stellen

Als uw apparaat een InfinitySpring heeft, moet u **voor het eerste gebruik** het watersysteem voor de InfinitySpring ontluchten en de InfinitySpring reinigen.

Ervoor zorgen dat aan de volgende voorwaarden is voldaan:

- ❑ Wateraansluiting is gemaakt. Zie Installation Guide of montagehandleiding.
- ❑ Watertank is aangebracht. Zie Installation Guide of montagehandleiding.
- ❑ Waterfilter is geplaatst. Zie Installation Guide of montagehandleiding.
- ❑ Het apparaat is volledig aangesloten.

### 5.2.1 Watersysteem ontluchten

▶ Apparaatdeur openen.
▶ Drinkglas tegen het onderste deel van de InfinitySpring-dispenser drukken.
▷ Bovenste deel beweegt eruit en lucht stroomt eruit of water stroomt in het glas.
▶ Proces voortzetten tot het water als een gelijkmatige straal in het glas stroomt.
▷ Het watersysteem is ontlucht.

### 5.2.2 InfinitySpring reinigen

(zie 10.9.5  InfinitySpring reinigen)

## 5.3 HydroBreeze in gebruik nemen

Als uw apparaat is uitgerust met een HydroBreeze moet u **voor het eerste gebruik** de HydroBreeze reinigen.

Ervoor zorgen dat aan de volgende voorwaarden is voldaan:

- ❑ Het apparaat is volledig aangesloten.

▶ HydroBreeze reinigen. (zie 10.9.6 HydroBreeze reinigen)
▶ Waterreservoir vullen. (zie 9.8.1 Waterreservoir vullen)
▶ HydroBreeze activeren. (zie  HydroBreeze)

# 6 Opslag

## 6.1 Instructies voor opslag

**WAARSCHUWING**
Brandgevaar door elektrische apparaten!
Als u elektrische apparaten in het levensmiddelengedeelte van uw apparaat gebruikt, kunnen ze brand veroorzaken.

▶ Gebruik geen elektrische apparaten in het levensmiddelengedeelte van het apparaat, tenzij ze door de fabrikant worden aanbevolen.

**Aanwijzing**
Het energieverbruik stijgt en het koelvermogen neemt af als de ontluchting niet toereikende is.

▶ Houd de luchtopening altijd vrij.

De volgende bewaarvoorschriften in acht nemen:

- Luchtspleten bij de ventilator vrijhouden.
- Levensmiddelen die gemakkelijk geur of smaak aannemen of afgeven, in gesloten containers verpakken of afdekken.
- Vloeistoffen in gesloten houders bewaren.

- Levensmiddelen met tussenafstand bewaren zodat de lucht goed kan circuleren.
- Levensmiddelen overeenkomstig de aanwijzingen op de verpakking bewaren.
- Altijd de op de verpakking vermelde minimale houdbaarheidsdatum in acht nemen.

**Aanwijzing**
Het niet opvolgen van deze gegevens kan leiden tot bederf van levensmiddelen.

## 6.2 Koelgedeelte

Door de luchtcirculatie in het apparaat kunnen verschillende temperatuurzones worden ingesteld. U vindt de verschillende temperatuurzones in het apparaat- en uitrustingsoverzicht. (zie 2.2 Apparaat- en uitrustingsoverzicht)

### 6.2.1 Levensmiddelen sorteren

**VOORZICHTIG**
Gevaar voor letsel en schade door verkeerd geclassificeerde levensmiddelen of voorwerpen!
Als u levensmiddelen of voorwerpen op de onderste glasplaat plaatst, kan de deur niet goed sluiten. Daarbij kan het deurrek breken, levensmiddelen of voorwerpen eruit vallen en verwondingen veroorzaken.
▶ Houd het voorste gedeelte van de onderste glasplaat vrij.

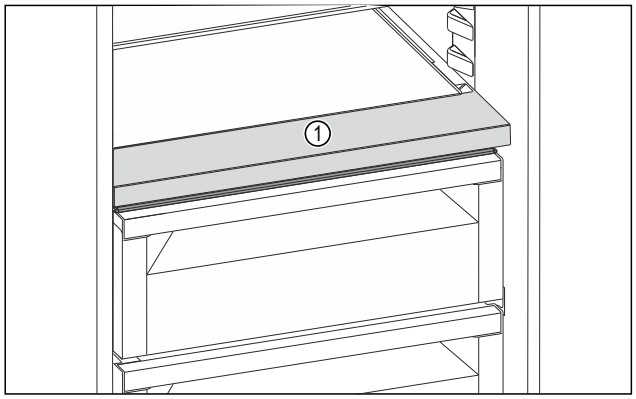


*Fig. 52 Voorbeeldweergave*
**(1)** Voorste gedeelte

▶ Bovenste gedeelte en deur: Boter, kaas, conserven en tubes bewaren.
▶ Koudste temperatuurzone: Licht bederfelijke levensmiddelen zoals kant-en-klare maaltijden bewaren.

## 6.3 BioFresh

BioFresh verlengt bij sommige verse levensmiddelen de versheid in vergelijking met gebruikelijke koelmethodes.

**Aanwijzing**
Als de temperatuur onder 0 °C daalt, kunnen levensmiddelen bevriezen.
▶ Groenten die gevoelig zijn voor kou, zoals komkommer, aubergine, courgette en zuidvruchten, moeten in het koelgedeelte worden bewaard.

### 6.3.1 Fruit & Vegetable-safe

Hier wordt een bewaarklimaat rond 0 °C ingesteld. Het vakdeksel zorgt voor een constante luchtvochtigheid. Dit klimaat is geschikt voor het bewaren van onverpakte levensmiddelen met een hoog vochtgehalte (bijv. sla, groenten, fruit).

De luchtvochtigheid in het vak is afhankelijk van het vochtgehalte van de bewaarde producten en hoe vaak het vak wordt geopend. U kunt de luchtvochtigheid regelen.

**Levensmiddelen sorteren**
▶ Onverpakte groenten en fruit bewaren.
Als de luchtvochtigheid te hoog is:
▶ Luchtvochtigheid regelen.

### 6.3.2 Meat & Dairy-safe

Hier wordt een bewaarklimaat rond 0 °C ingesteld. Dit klimaat is geschikt voor gevoelige levensmiddelen (bijv. zuivelproducten, vlees, vis, worst).

**Levensmiddelen sorteren**
▶ Droge of verpakte levensmiddelen bewaren.

## 6.4 Opslagtijden

De aangegeven opslagtijden zijn richtwaarden.
Bij levensmiddelen met gegevens over de minimale houdbaarheid geldt altijd de op de verpakking aangegeven datum.

### 6.4.1 Koelgedeelte

De minimale houdbaarheidsdatum op de verpakking is van toepassing.

### 6.4.2 BioFresh

| Richtwaarden voor de opslagduur in Meat & Dairy-Safe | | |
|---|---|---|
| boter | bij 1 °C | tot 90 dagen |
| harde kaas | bij 1 °C | tot 110 dagen |
| melk | bij 1 °C | tot 12 dagen |
| worst, beleg | bij 1 °C | tot 8 dagen |
| gevogelte | bij 1 °C | tot 6 dagen |
| varkensvlees | bij 1 °C | tot 6 dagen |
| rundvlees | bij 1 °C | tot 6 dagen |
| wild | bij 1 °C | tot 6 dagen |

**Aanwijzing**
▶ Let op: eiwitrijkere levensmiddelen bederven sneller. d.w.z. schaaldieren bederven sneller dan vis en vis sneller dan vlees.

| Richtwaarden voor de opslagduur in Fruit & Vegetable-Safe | | |
|---|---|---|
| **groenten, salade** | | |
| artisjokken | bij 1 °C | tot 14 dagen |
| selderij | bij 1 °C | tot 28 dagen |
| bloemkool | bij 1 °C | tot 21 dagen |
| Broccoli | bij 1 °C | tot 13 dagen |
| chicorée | bij 1 °C | tot 27 dagen |
| veldsla | bij 1 °C | tot 19 dagen |
| erwten | bij 1 °C | tot 14 dagen |
| boerenkool | bij 1 °C | tot 14 dagen |
| wortels | bij 1 °C | tot 80 dagen |
| knoflook | bij 1 °C | tot 160 dagen |

| Richtwaarden voor de opslagduur in Fruit & Vegetable-Safe | | |
|---|---|---|
| koolrabi | bij 1 °C | tot 14 dagen |
| kropsla | bij 1 °C | tot 13 dagen |
| kruiden | bij 1 °C | tot 13 dagen |
| prei | bij 1 °C | tot 29 dagen |
| champignons | bij 1 °C | tot 7 dagen |
| radijsjes | bij 1 °C | tot 10 dagen |
| spruitjes | bij 1 °C | tot 20 dagen |
| asperge | bij 1 °C | tot 18 dagen |
| spinazie | bij 1 °C | tot 13 dagen |
| savooiekool | bij 1 °C | tot 20 dagen |
| **Fruit** | | |
| abrikozen | bij 1 °C | tot 13 dagen |
| appels | bij 1 °C | tot 80 dagen |
| peren | bij 1 °C | tot 55 dagen |
| braambessen | bij 1 °C | tot 3 dagen |
| dadels | bij 1 °C | tot 180 dagen |
| aardbeien | bij 1 °C | tot 7 dagen |
| vijgen | bij 1 °C | tot 7 dagen |
| blauwe bosbessen | bij 1 °C | tot 9 dagen |
| frambozen | bij 1 °C | tot 3 dagen |
| rode bessen | bij 1 °C | tot 7 dagen |
| kersen, zoet | bij 1 °C | tot 14 dagen |
| kiwi | bij 1 °C | tot 80 dagen |
| perziken | bij 1 °C | tot 13 dagen |
| pruimen | bij 1 °C | tot 20 dagen |
| vossenbessen | bij 1 °C | tot 60 dagen |
| rabarber | bij 1 °C | tot 13 dagen |
| kruisbessen | bij 1 °C | tot 13 dagen |
| druiven | bij 1 °C | tot 29 dagen |

# 7 Energie sparen

- Let altijd op de be- en ontluchting. Dek de ventilatieopeningen resp. -roosters niet af.
- Houd de ventilatieluchtopeningen altijd vrij.
- Plaats het apparaat niet in direct zonlicht of naast een verwarming of iets dergelijks.
- Als u het apparaat direct naast een oven opstelt, kan het energieverbruik iets toenemen. Dit is afhankelijk van de duur en intensiteit van het gebruik van de oven.
- Het energieverbruik is afhankelijk van de plaatsingsomstandigheden zoals bijv. de omgevingstemperatuur . Bij een warmere omgevingstemperatuur kan het energieverbruik toenemen.
- Open het apparaat, indien mogelijk zo kort mogelijk.
- Hoe lager de temperatuur wordt ingesteld, hoe hoger het energieverbruik.
- Levensmiddelen gesorteerd rangschikken: home.liebherr.com/food.
- Alle levensmiddelen goed verpakt en afgedekt bewaren. Condensvorming wordt voorkomen.
- Levensmiddelen zolang als nodig eruit halen, zodat ze niet te warm worden.
- Warme gerechten plaatsen: eerst tot op kamertemperatuur laten afkoelen.
- Bij langere vakantieperioden de Holiday-functie gebruiken .*
- Bij langere vakantieperioden de HolidayMode gebruiken (zie HolidayMode*) gebruiken.*

# 8 Bediening

## 8.1 Bedienings- en weergave-elementen

### 8.1.1 Statusindicatie




*Fig. 53 Statusindicatie is werkelijke temperatuur.*

**(1)** Temperatuurweergave van het koelgedeelte

**(2)** Temperatuurindicatie BioFresh

De statusindicatie toont de werkelijke temperatuur en is de uitgangsindicatie. Van daaruit gebeurt de navigatie naar de functies en instellingen.

### 8.1.2 Symbolen

De symbolen geven informatie over de actuele staat van het apparaat.

| Symbool | Toestand van het apparaat |
|---|---|
|  | **Stand-by**<br>Apparaat of temperatuurzone is uitgeschakeld. |
|   | **Knipperend cijfer**<br>Apparaat werkt. Temperatuur knippert tot de ingestelde waarde is bereikt. |
|   | **Knipperend symbool**<br>Apparaat werkt. Instelling wordt uitgevoerd. |

## 8.2 Apparaatfuncties

### 8.2.1 Opmerkingen over de functies van het apparaat

De apparaatfuncties zijn af fabriek zo ingesteld dat uw apparaat volledig functioneel is.

Voordat u de functies van het apparaat wijzigt, activeert of deactiveert, controleert u of aan de volgende voorwaarden is voldaan:

- ❑ U hebt de beschrijvingen over de werking van het display gelezen en begrepen. (zie 4 Werking van het Touch & Swipe-display)
- ❑ U hebt kennisgemaakt met de bedienings- en weergave-elementen van uw apparaat.

## Apparaat uit- en inschakelen

Gebruik deze functie om het hele apparaat uit en in te schakelen.

**Apparaat uitschakelen**

Als u het apparaat uitschakelt, blijven de eerder aangebrachte instellingen opgeslagen.

Zorg ervoor dat aan de volgende voorwaarden is voldaan:

❑ Instructies (zie 12 Buiten bedrijf stellen) zijn uitgevoerd.



*Fig. 54*

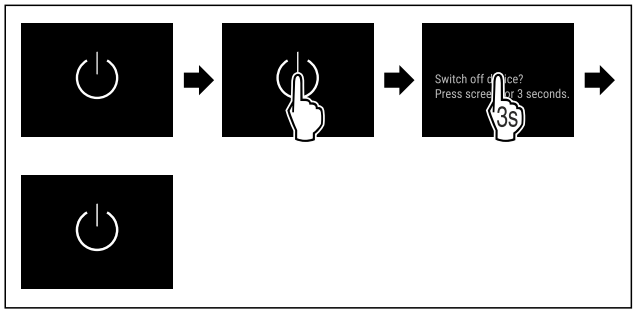


*Fig. 55*

▶ Stappen volgens de afbeelding uitvoeren.
▷ Apparaat is uitgeschakeld.
▷ Stand-bysymbool verschijnt op het display.
▷ Display wordt zwart.

**Apparaat inschakelen**

Als het display zich in sluimermodus bevindt:

▶ Display kort aanraken.

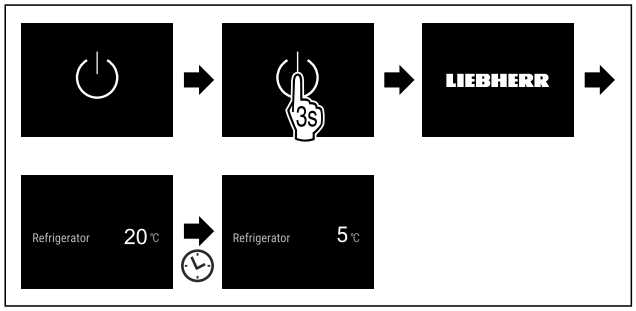


*Fig. 56 Voorbeeldweergave*

▶ Stappen volgens de afbeelding uitvoeren.
Wanneer het apparaat opstart in demomodus:
▶ Demomodus deactiveren. (zie Demomodus deactiveren)
▷ Apparaat is ingeschakeld.
▷ Eerder aangebrachte instellingen zijn hersteld.
▷ Apparaat koelt tot de ingestelde doeltemperatuur.

## 5 ℃ Temperatuur

Met deze functie stelt u de temperatuur in.

De temperatuur is afhankelijk van de volgende factoren:

- Hoe vaak de deur wordt geopend
- Hoe lang de deur geopend blijft
- Kamertemperatuur van de plaats van opstelling
- Type, temperatuur en hoeveelheid levensmiddelen

| Temperatuurzone | In de fabriek ingestelde temperatuur | Aanbevolen instelling |
|---|---|---|
| 5 ℃ Koelgedeelte | 5 °C | 4 °C |
| 0 ℃ BioFresh | 0 °C | B-Value (zie BioFresh B-Value ) |

**Temperatuur in het koelgedeelte instellen**

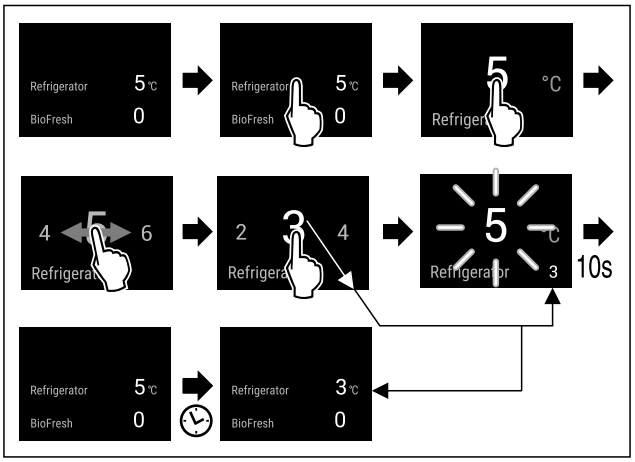


*Fig. 57 Voorbeeldweergave*

▶ Stappen volgens de afbeelding uitvoeren.
▷ Temperatuur is ingesteld.

**Temperatuur in de BioFresh instellen**

U kunt de temperatuur instellen met de **BioFresh B-Value**. (zie BioFresh B-Value )

## B5 BioFresh B-Value

Met deze functie stelt u de BioFresh B-Value in. Met de BioFresh B-Value kunt u BioFresh iets warmer of kouder instellen, als dit vanwege hogere of lagere omgevingstemperatuur nodig is. De BioFresh B-Value is bij uitlevering op de waarde B5 ingesteld. Als u de B-Value verandert, moet u de volgende tabel in acht nemen:

| Waarde | Beschrijving |
|---|---|
| B1 | laagste temperatuur |
| B1-B4 | De temperatuur kan onder 0 °C dalen, waardoor de levensmiddelen snel kunnen bevriezen.* |
| B5 | vooraf ingestelde temperatuur |
| B9 | hoogste temperatuur |

**BioFresh B-Value instellen**



*Fig. 58*

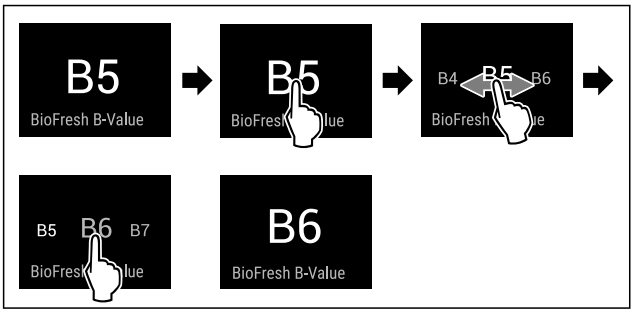


*Fig. 60 Voorbeeldweergave: Van B5 naar B6 schakelen.*

▶ Stappen volgens de afbeelding uitvoeren.
▷ BioFresh B-Value is ingesteld.
▷ Statusweergave geeft de doeltemperatuur weer.

## D1 D-Value*

De D-Value is voor uw apparaat vooraf ingesteld en mag niet worden gewijzigd.

## SuperCool

Met deze functie activeer of deactiveert u SuperCool. Als u SuperCool activeert, versterkt het apparaat het koelvermogen. Hierdoor kunt u lagere koeltemperaturen bereiken. U kunt SuperCool activeren, als u grote hoeveelheden levensmiddelen snel wilt gaan afkoelen.

Als de functie actief is, werkt het apparaat met een hoger vermogen. Hierdoor kunnen bedrijfsgeluiden van het apparaat tijdelijk luider zijn en kan het energieverbruik toenemen.

### SuperCool activeren

Tijdstip voor activering van de functie:

- Als u verse levensmiddelen in het koeldeel wilt bewaren: Functie bij het plaatsen van de levensmiddelen activeren.



*Fig. 61*

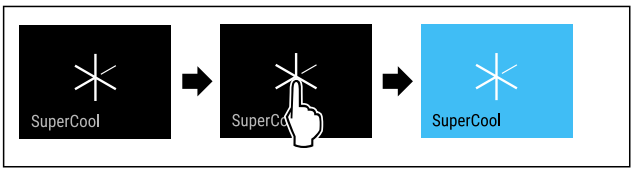


*Fig. 62*

▶ Stappen volgens de afbeelding uitvoeren.
**-of-**
▶ Met de SmartDevice-app activeren.

▷ SuperCool is geactiveerd.
▷ Temperatuurweergave wordt blauw.

### SuperCool deactiveren

SuperCool wordt automatisch gedeactiveerd na 18 uur. U kunt SuperCool echter ook te allen tijde handmatig deactiveren:



*Fig. 63*

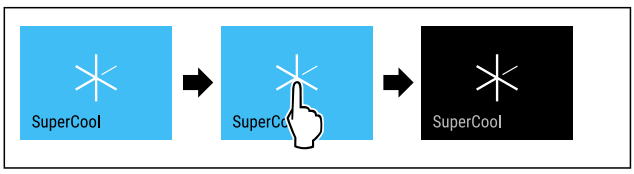


*Fig. 64*

▶ Stappen volgens de afbeelding uitvoeren.
**-of-**
▶ Met de SmartDevice-app deactiveren.

▷ SuperCool is gedeactiveerd.
▷ Apparaat blijft in normale modus werken.
▷ Apparaat koelt af tot de eerder ingestelde temperatuur.

Met deze functie activeer of deactiveert u SuperFrost. Als u de SuperFrost activeert, versterkt het apparaat het vriesvermogen. Hierdoor kunt u lagere vriestemperaturen bereiken.

Toepassing:

- Vries vers voedsel snel in tot op de kern.
  Dit zorgt ervoor dat de voedingswaarde, het uiterlijk en de smaak van het voedsel behouden blijven.
- Verhoog de koude reserve in opgeslagen bevroren voedsel voordat u het apparaat ontdooit.

Als de functie actief is, werkt het apparaat met een hoger vermogen. Hierdoor kunnen bedrijfsgeluiden van het apparaat tijdelijk luider zijn en kan het energieverbruik toenemen.

Als de deur te lang openstaat, bijvoorbeeld omdat u levensmiddelen wilt opbergen, controleert het apparaat automatisch of de werkelijke temperatuur in het apparaat overeenkomt met de ingestelde temperatuur in het apparaat. Als het verschil een bepaalde waarde overschrijdt, koelt het apparaat automatisch meer. Als gevolg hiervan kan de temperatuur die op het display wordt weergegeven hoger zijn dan de werkelijke temperatuur in het apparaat. Dit is normaal en uw apparaat zal correct werken.

### SuperFrost activeren



*Fig. 65*

▶ Stappen volgens de afbeelding uitvoeren.
**-of-**
▶ Met de SmartDevice-app activeren.

▷ SuperFrost is geactiveerd.

### SuperFrost deactiveren



*Fig. 66*

▶ Stappen volgens de afbeelding uitvoeren.
**-of-**
▶ Met de SmartDevice-app deactiveren.

▷ SuperFrost is gedeactiveerd.
▷ Apparaat blijft in normale modus werken.
▷ Apparaat koelt af tot de eerder ingestelde temperatuur.

## HolidayMode*

Met deze functie activeer of deactiveert u de HolidayMode. Als u HolidayMode activeert, wordt het koelgedeelte ingesteld op 15 °C ingesteld. Dit bespaart energie tijdens een langere afwezigheid en voorkomt nare geurtjes en schimmelgroei.

| Apparaatstatus bij actieve HolidayMode |
|---|
| Koelgedeelte koelt af tot 15 °C. |
| BioFresh koelt tot 15 °C. |
| SuperCool is gedeactiveerd. |

### HolidayMode activeren

▶ Koelgedeelte volledig leegmaken.
▶ BioFresh volledig leegmaken.



*Fig. 67*

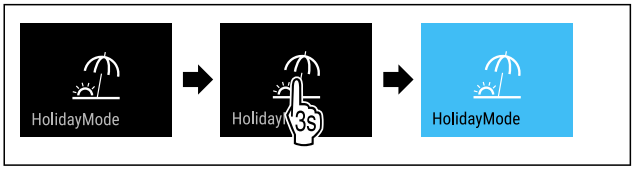


*Fig. 68*

▶ Stappen volgens de afbeelding uitvoeren.
▷ HolidayMode is geactiveerd.
▷ Temperatuurindicatie wordt blauw en toont het symbool HolidayMode.

### HolidayMode deactiveren



*Fig. 69*

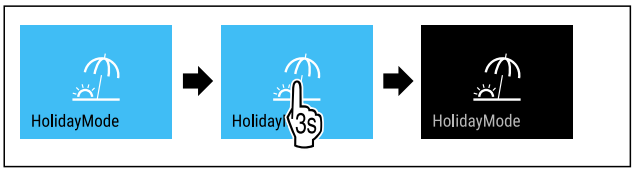


*Fig. 70*

▶ Stappen volgens de afbeelding uitvoeren.
▷ HolidayMode is gedeactiveerd.
▷ Apparaat koelt af tot de eerder ingestelde temperatuur.

## SabbathMode

Met deze functie activeer of deactiveert u de SabbathMode. Als u deze functie activeert, worden sommige elektronische functies uitgeschakeld. Dit betekent dat uw apparaat voldoet aan de religieuze vereisten op Joodse feestdagen zoals Sabbat en voldoet aan de STAR-K Kosher certificering.

| Apparaatstatus bij actieve SabbathMode |
|---|
| De statusweergave geeft continu SabbathMode weer. |

| Apparaatstatus bij actieve SabbathMode |
|---|
| Alle functies op het display, behalve de **functie SabbathMode deactiveren**, zijn vergrendeld. |
| Actieve functies blijven actief. |
| Het display blijft helder, als u de deur sluit. |
| De binnenverlichting is gedeactiveerd. |
| Herinneringen worden niet uitgevoerd. De ingestelde tijdinterval wordt gestopt. |
| Herinneringen en waarschuwingen worden niet uitgevoerd. |
| Er is geen deuralarm. |
| Er is geen temperatuuralarm. |
| De InfinitySpring is buiten bedrijf. |
| De ontdooi-cyclus werkt alleen conform de vooraf ingevoerde tijd zonder dat het gebruik van het apparaat in acht wordt genomen. |
| Na een stroomonderbreking keert het apparaat terug naar SabbathMode. |

*Apparaatstatus*

**Aanwijzing**
Dit apparaat is gecertificeerd door het „Institute for Science and Halacha". (www.machonhalacha.co.il)

Een lijst met STAR-K-gecertificeerde apparaten vindt u op www.star-k.org/appliances.

### SabbathMode activeren

**WAARSCHUWING**
Vergiftigingsgevaar door verdorven levensmiddelen!
Als u de SabbathMode geactiveerd hebt en de stroom uitvalt, verschijnt er geen melding in de statusweergave over de stroomuitval. Als de stroomuitval voorbij is, werkt het apparaat verder in SabbathMode. Stroomuitval kan ertoe leiden dat levensmiddelen bederven. De consumptie ervan kan voedselvergiftiging veroorzaken.
Na een stroomuitval:
▶ Levensmiddelen die bevroren waren en ontdooid zijn niet meer consumeren.



*Fig. 71*

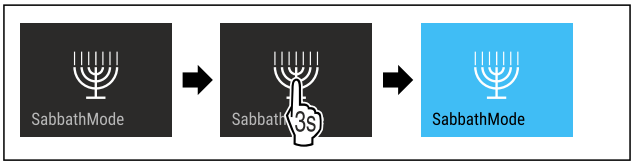


*Fig. 72*

▶ Stappen volgens de afbeelding uitvoeren.
▷ SabbathMode is geactiveerd.
▷ Statusweergave geeft permanent SabbathMode weer.

### SabbathMode deactiveren

De SabbathMode wordt automatisch gedeactiveerd na 80 uur. U kunt de SabbathMode echter ook op elk moment handmatig deactiveren:

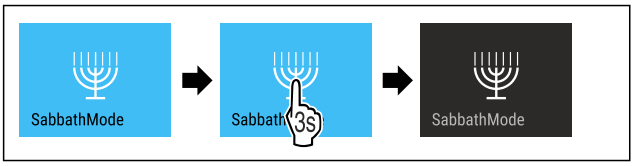


*Fig. 73*

▶ Stappen volgens de afbeelding uitvoeren.
▷ SabbathMode is gedeactiveerd.

## EnergySaver

Met deze functie activeert of deactiveert u de energiebesparingsmodus. Als u de energiebesparingsmodus activeert, daalt het energieverbruik en wordt de temperatuur in het apparaat hoger. De levensmiddelen blijven vers, maar de houdbaarheid wordt korter.

| Temperatuurzone | Aanbevolen instelling (zie Temperatuur in het koelgedeelte instellen) | Temperatuur bij actieve EnergySaver |
|---|---|---|
| 5 °C Koelgedeelte | 4 °C | 7 °C |

*Temperaturen*

### EnergySaver activeren



*Fig. 74*

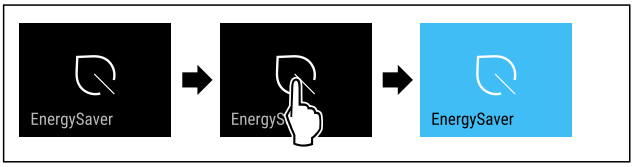


*Fig. 75*

▶ Stappen volgens de afbeelding uitvoeren.
▷ Energiebesparingsmodus is geactiveerd.

### EnergySaver deactiveren



*Fig. 76*

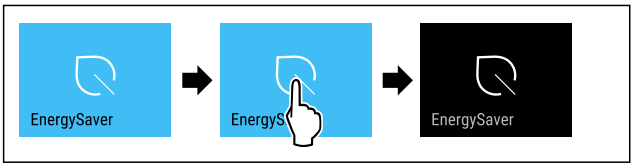


*Fig. 77*

▶ Stappen volgens de afbeelding uitvoeren.
▷ Energiebesparingsmodus is gedeactiveerd.

## HydroBreeze

Met deze functie activeer of deactiveert u HydroBreeze. Als u de functie activeert, genereert de HydroBreeze in de BioFresh-safe een fijne, koude nevel. Hierdoor verhoogt de houdbaarheid van onverpakte sla, groente en fruit met een hoge vochtgehalte.

Als u de functie activeert, wordt HydroBreeze elke 90 minuten gedurende 4 seconden bij een gesloten deur geactiveerd. Als u de deur opent, wordt HydroBreeze afhankelijk van de instelling geactiveerd:

| Waarde | Beschrijving |
|---|---|
| 1 | HydroBreeze is bij geopende deur 4 seconden lang actief. |
| 2 | HydroBreeze is bij geopende deur 6 seconden lang actief. |
| 3 | HydroBreeze is bij geopende deur 8 seconden lang actief. |
| gedeactiveerd (voorinstelling) | HydroBreeze is gedeactiveerd. |

*Duur van HydroBreeze bij een geopende deur*

### HydroBreeze activeren

**Aanwijzing**
Als u HydroBreeze activeert, maar geen levensmiddelen in de schuiflade bewaart, wordt op de bodem van de schuiflade condens gevormd.
▶ HydroBreeze uitsluitend activeren, als u levensmiddelen in de schuiflade wilt bewaren.

Zorg ervoor dat aan de volgende voorwaarden is voldaan:
❑ HydroBreeze is gereinigd. (zie 10.9.6 HydroBreeze reinigen)
❑ Watertank is gevuld. (zie 9.8.1 Waterreservoir vullen)

U activeert HydroBreeze, door een waarde voor de duur van HydroBreeze te selecteren:



*Fig. 78*

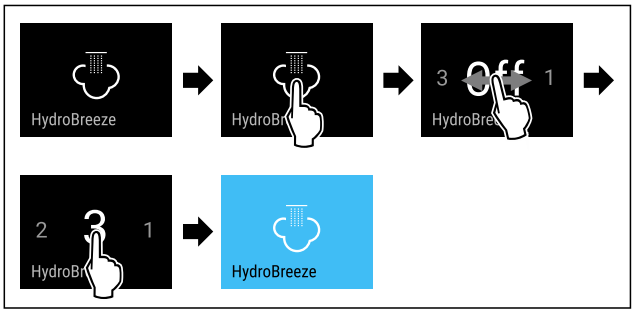


*Fig. 79 Voorbeeldweergave: HydroBreeze met waarde 3 activeren.*

▶ Stappen volgens de afbeelding uitvoeren.
▷ HydroBreeze is geactiveerd.

### HydroBreeze deactiveren



*Fig. 80*

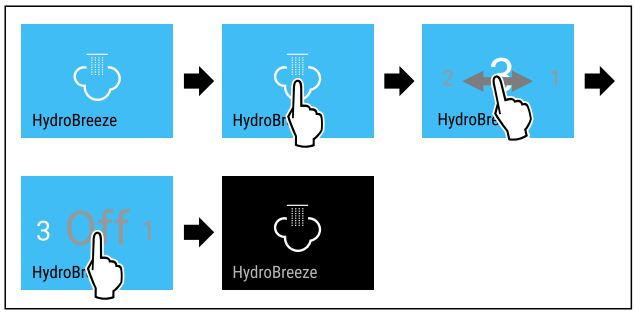


*Fig. 81*

▶ Stappen volgens de afbeelding uitvoeren.
▷ HydroBreeze is gedeactiveerd.

## CleaningMode

Met deze functie activeer of deactiveert u de CleaningMode. De CleaningMode maakt een comfortabele reiniging van het apparaat mogelijk.

Deze instelling heeft betrekking op het koelgedeelte.

Toepassing:

- Koelgedeelte reinigen. (zie 10.9 Apparaat reinigen)
- InfinitySpring reinigen. (zie 10.9.5 InfinitySpring reinigen)

| Apparaatstatus bij actieve CleaningMode |
|---|
| De statusweergave geeft continu CleaningMode weer. |
| Het koelgedeelte is uitgeschakeld. |
| De binnenverlichting is geactiveerd. |
| De herinneringen en waarschuwingen worden niet weergegeven. Er klinkt geen signaaltoon. |
| De InfinitySpring is buiten bedrijf. |

*Apparaatstatus*

### CleaningMode activeren



*Fig. 82*

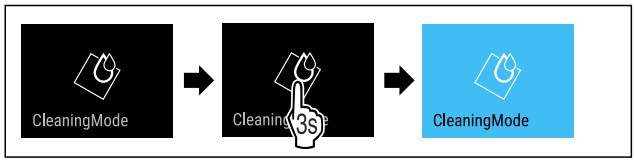


*Fig. 83*

▶ Stappen volgens de afbeelding uitvoeren.
▷ CleaningMode is geactiveerd.
▷ Statusweergave geeft permanent CleaningMode weer.

### CleaningMode deactiveren

De CleaningMode wordt automatisch gedeactiveerd na 60 minuten. U kunt de CleaningMode echter ook op elk moment handmatig deactiveren:

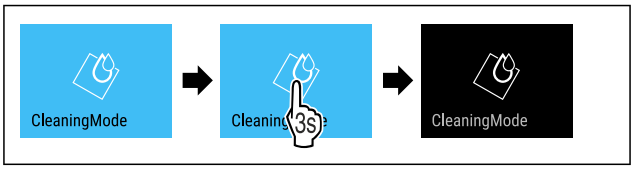


*Fig. 84*

▶ Stappen volgens de afbeelding uitvoeren.
▷ CleaningMode is gedeactiveerd.
▷ Apparaat koelt af tot de eerder ingestelde temperatuur.

## Invoerblokkering

Met deze functie activeert of deactiveert u de invoerblokkering. De invoerblokkering voorkomt dat het apparaat onvoorzien door kinderen wordt bediend.

Toepassing:

- Voorkom onbedoelde wijziging van functies.
- Voorkom onbedoeld uitschakelen van het apparaat.
- Vermijd onbedoelde temperatuurinstelling.

### Invoerblokkering activeren

Als u de invoerblokkering activeert, kunt u in de menu's navigeren, u kunt echter andere functies niet selecteren of wijzigen.



*Fig. 85*

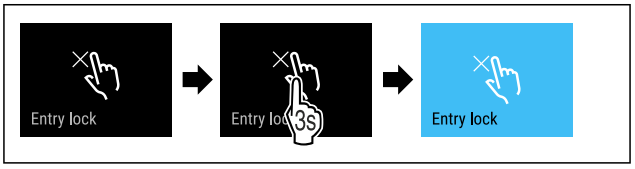


*Fig. 86*

▶ Stappen volgens de afbeelding uitvoeren.
▷ Invoerblokkering is geactiveerd.

### Invoerblokkering deactiveren



*Fig. 87*

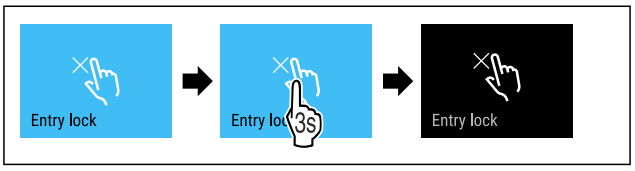


*Fig. 88*

▶ Stappen volgens de afbeelding uitvoeren.
▷ Invoerblokkering is gedeactiveerd.

## Herinnering

Met deze functie activeert of deactiveert u herinneringen. De functie is geactiveerd bij levering.

Als de functie geactiveerd is, verschijnen de volgende herinneringen:
- Waterfilter vervangen (zie Waterfilter vervangen)
- FreshAir-actief koolfilter vervangen (zie FreshAir-actief koolfilter vervangen)

**Herinnering activeren**



*Fig. 89*

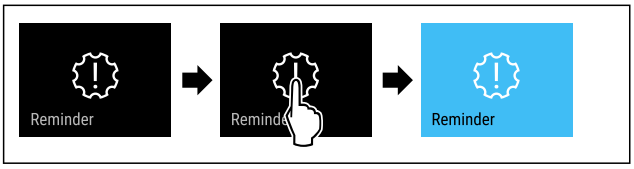


*Fig. 90*

▶ Stappen volgens de afbeelding uitvoeren.
▷ De herinnering is geactiveerd.

**Herinnering deactiveren**



*Fig. 91*

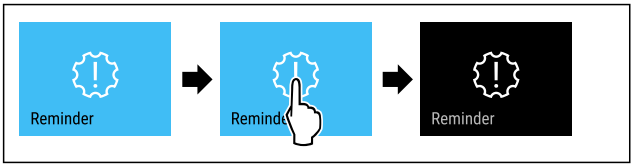


*Fig. 92*

▶ Stappen volgens de afbeelding uitvoeren.
▷ De herinnering is gedeactiveerd.

## Taal

Met deze functie stelt u de weergavetaal in.

U kunt de volgende talen instellen:
- Duits
- Engels
- Frans
- Spaans
- Italiaans
- Nederlands
- Tsjechisch
- Pools
- Portugees
- Bulgaars
- Russisch
- Chinees

**Taal instellen**



*Fig. 93*

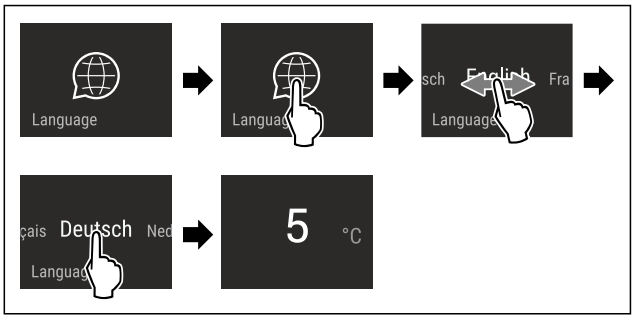


*Fig. 94 Voorbeeldweergave afhankelijk van de taal en temperatuur*

▶ Stappen volgens de afbeelding uitvoeren.
▷ Taal is ingesteld.
▷ Weergave springt terug naar de statusweergave.

## Temperatuureenheid

Met deze functie stelt u de temperatuureenheid in. U kunt als temperatuureenheid graden Celsius en graden Fahrenheit instellen.

**Temperatuureenheid instellen**



*Fig. 95*

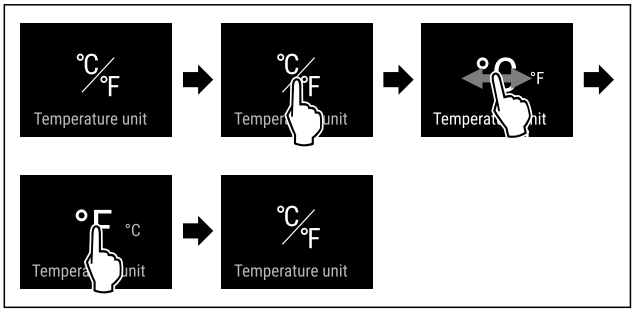


*Fig. 97 Voorbeeldweergave: Tussen Celsius en graden Fahrenheit schakelen.*

▶ Stappen volgens de afbeelding uitvoeren.
▷ Temperatuureenheid is ingesteld.

## Display-helderheid

Met deze functie stelt u de helderheid van het display trapsgewijs in.

U kunt de volgende helderheidsniveaus instellen:
- 40%
- 60%
- 80%
- 100 % (voorinstelling)

**Helderheid instellen**



*Fig. 98*

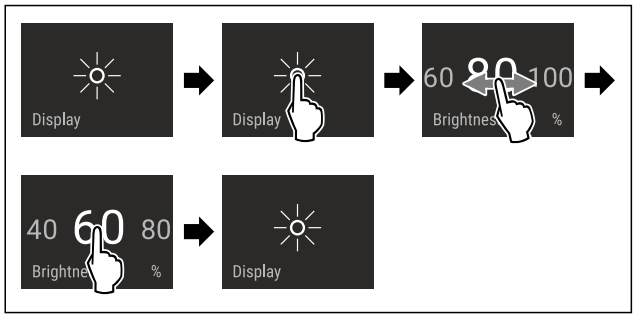


*Fig. 99 Voorbeeldweergave: Van 80% naar 60% schakelen.*

▶ Stappen volgens de afbeelding uitvoeren.
▷ Helderheid is ingesteld.

## WLAN

Met deze functie verbindt u uw apparaat met WiFi. U kunt uw apparaat vervolgens op een mobiel eindapparaat bedienen via de SmartDevice-app. Met deze functie kunt u de WiFi-verbinding ook weer verbreken of herstellen.

Meer informatie over SmartDevice: (zie 2.3 SmartDevice)

**Aanwijzing**
In de volgende landen is de SmartDevice-functie niet beschikbaar: Rusland, Belarus, Kazachstan.

### Voor de eerste keer verbinding maken met WiFi

Ervoor zorgen dat aan de volgende voorwaarden is voldaan:

❑ SmartDevice-app is geïnstalleerd (zie apps.home.liebherr.com).
❑ Registratie in de SmartDevice-app is afgesloten.



*Fig. 100*

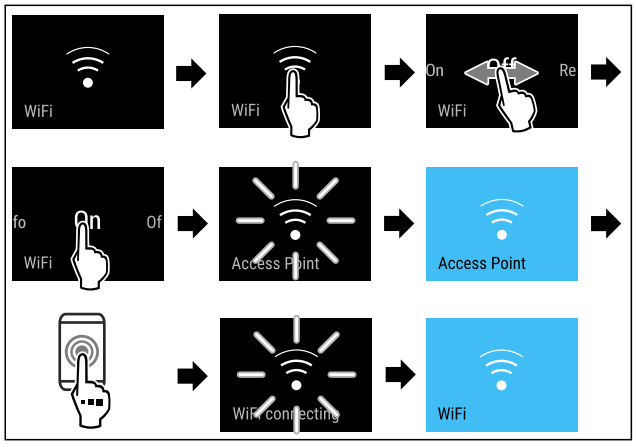


*Fig. 101*

▶ Stappen volgens de afbeelding uitvoeren.
▷ Verbinding is gemaakt.

### WLAN-verbinding verbreken



*Fig. 102*

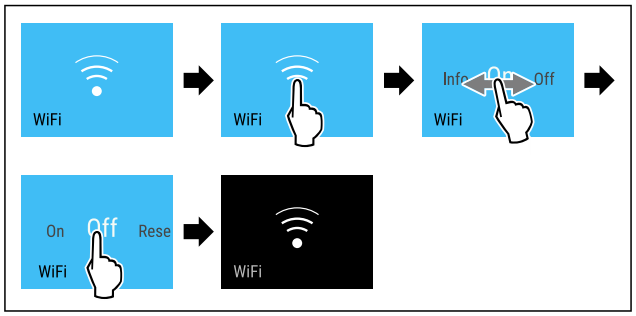


*Fig. 103*

▶ Stappen volgens de afbeelding uitvoeren.
▷ Verbinding is verbroken.

### WLAN-verbinding resetten



*Fig. 104*

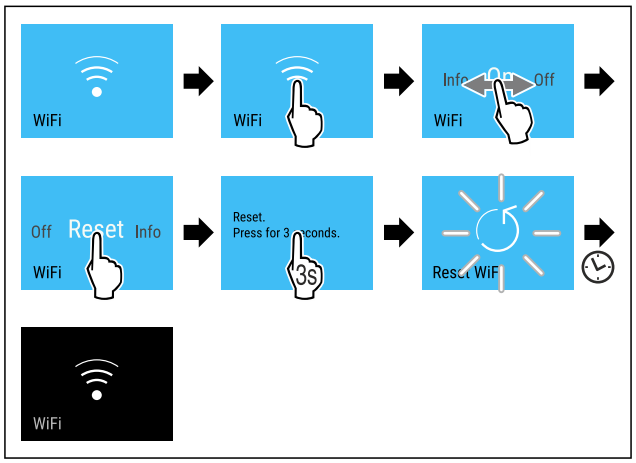


*Fig. 105*

▶ Stappen volgens de afbeelding uitvoeren.
▷ WiFi-verbinding en andere WiFi-instellingen zijn teruggezet naar de fabrieksinstellingen.

### Informatie over de WiFi-verbinding weergeven



*Fig. 106*

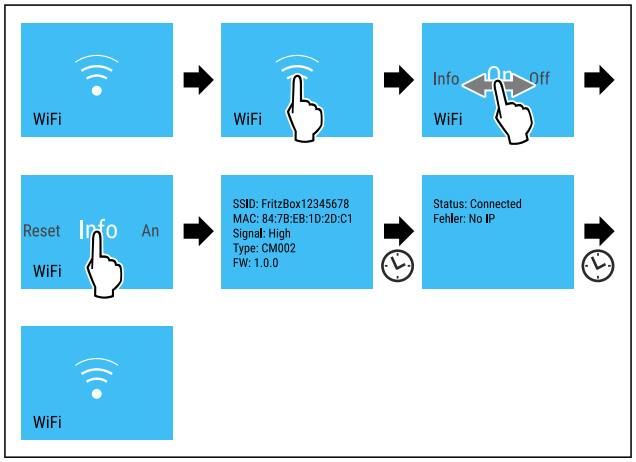


*Fig. 107*

▶ Stappen volgens de afbeelding uitvoeren.

## Apparaatinformatie

Met deze functie geeft u de modelnaam, de index, het serienummer en het servicenummer van het apparaat weer. U heeft de apparaatinformatie nodig, als u contact opneemt met de klantenservice. (zie 11.4 Klantenservice)

Met deze functie opent u bovendien het menu Geavanceerd. (zie 4 Werking van het Touch & Swipe-display)

**Apparaatinformatie weergeven**



*Fig. 108*




*Fig. 109*

▶ Stappen volgens de afbeelding uitvoeren.
▷ Display geeft apparaatinformatie weer.

## Software

Met deze functie stelt u de softwareversie van uw apparaat in.

**Softwareversie weergeven**



*Fig. 110*

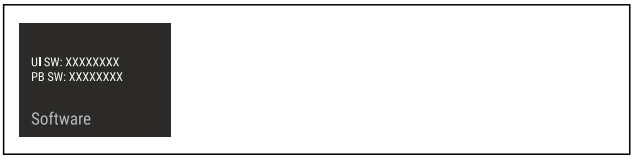


*Fig. 111*

▶ Stappen volgens de afbeelding uitvoeren.
▷ Display geeft softwareversie weer.

## Deuralarm

Met deze functie activeert of deactiveert u het deuralarm. Het deuralarm klinkt als de deur te lang geopend is. Het deuralarm is bij levering geactiveerd. U kunt instellen hoe lang de deur mag zijn geopend, tot het deuralarm klinkt.

U kunt de volgende waarden instellen:

- 1 minuut
- 2 minuten
- 3 minuten
- Uit

**Deuralarm instellen**



*Fig. 112*

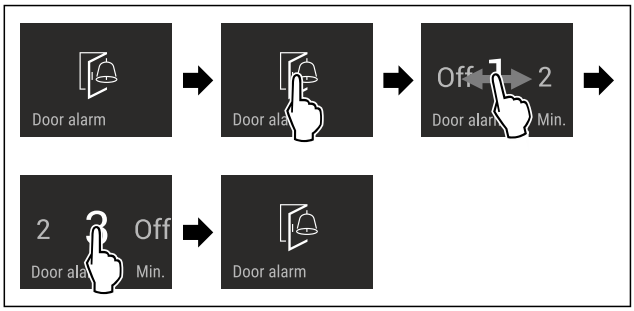


*Fig. 113 Voorbeeldweergave: Deuralarm van 1 minuut in 3 minuten veranderen.*

▶ Stappen volgens de afbeelding uitvoeren.
▷ Deuralarm is ingesteld.

**Deuralarm deactiveren**



*Fig. 115*

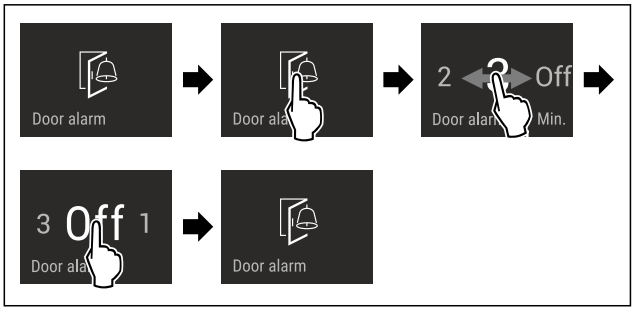


*Fig. 116*

▶ Stappen volgens de afbeelding uitvoeren.
▷ Deuralarm is gedeactiveerd.

## Demomodus

De demomodus is een speciale functie voor dealers die apparaatfuncties willen demonstreren. Als u de demomodus activeert, zijn alle koudetechnische functies gedeactiveerd.

Als u uw apparaat inschakelt en in de statusweergave "Demo" verschijnt, is de demomodus al geactiveerd.

Als u de demomodus activeert en vervolgens weer deactiveert, wordt het apparaat teruggezet naar de fabrieksinstellingen. (zie  Resetten naar fabrieksinstellingen)

**Demomodus activeren**



*Fig. 117*

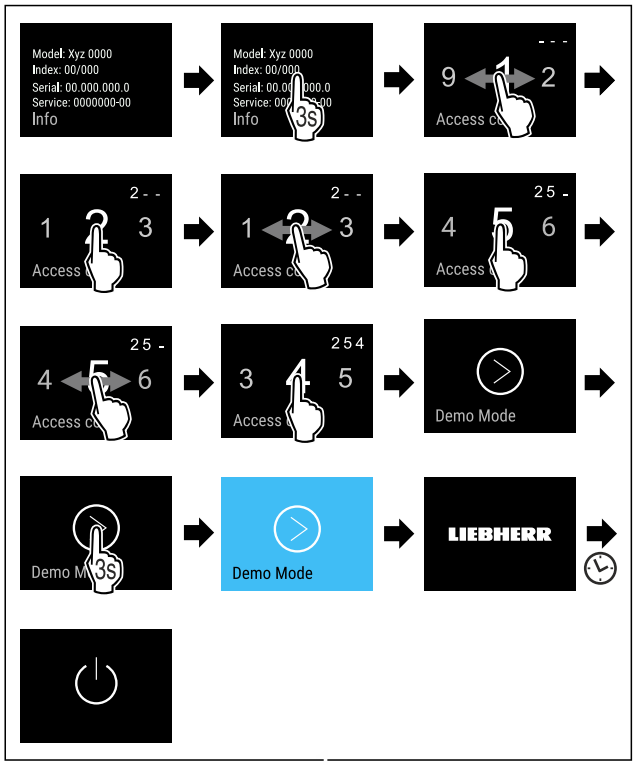


*Fig. 118*

▶ Stappen volgens de afbeelding uitvoeren.
▷ Demomodus is geactiveerd.
▷ Apparaat is uitgeschakeld.
▶ Apparaat inschakelen. (zie 5.1 Apparaat inschakelen (eerste inbedrijfstelling))
▷ In de statusweergave verschijnt "DEMO".

**Demomodus deactiveren**



*Fig. 119*

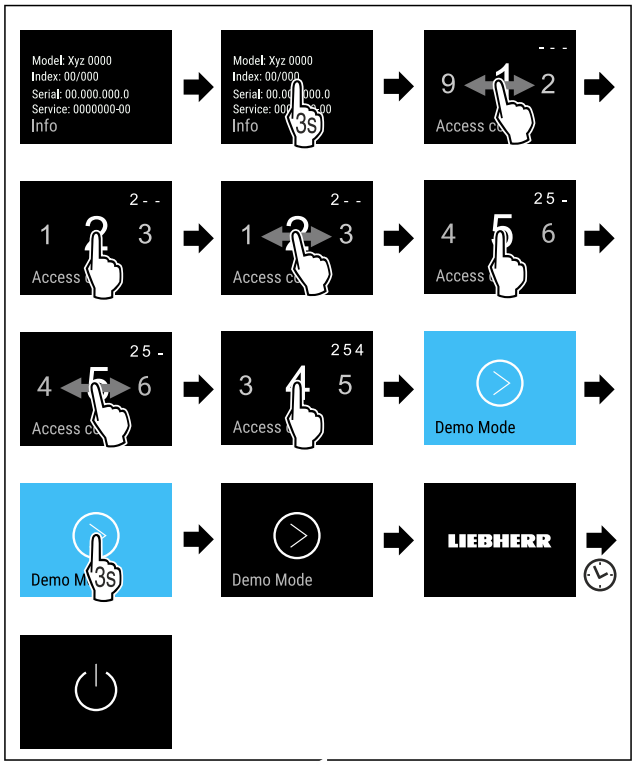


*Fig. 120*

▶ Stappen volgens de afbeelding uitvoeren.
▷ Demomodus is gedeactiveerd.
▷ Apparaat is uitgeschakeld.
▶ Apparaat inschakelen. (zie 5.1 Apparaat inschakelen (eerste inbedrijfstelling))
▷ Apparaat is teruggezet naar de fabrieksinstellingen.

## Resetten naar fabrieksinstellingen

Gebruik deze functie om alle instellingen terug te zetten naar de fabrieksinstellingen. Alle instellingen die u tot nu toe hebt gemaakt, worden gereset naar de oorspronkelijke instellingen.

**Reset uitvoeren**



*Fig. 121*

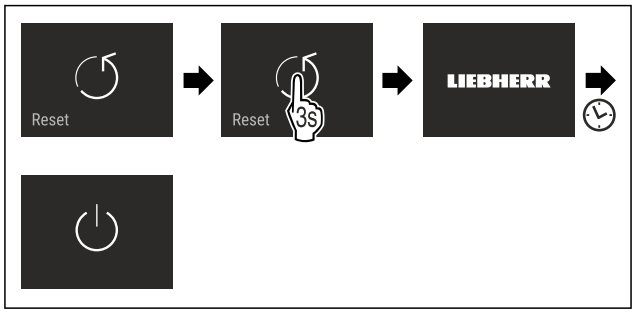


*Fig. 122*

▶ Stappen volgens de afbeelding uitvoeren.
▷ Apparaat wordt gereset.
▷ Apparaat is uitgeschakeld.
▶ Apparaat opnieuw starten. (zie 5.1 Apparaat inschakelen (eerste inbedrijfstelling))

## 8.3 Meldingen

Er zijn twee categorieën meldingen:

| Categorie | Betekenis |
|---|---|
| Waarschuwing | Waarschuwingen verschijnen bij een deuralarm of storing.<br>Eenvoudige waarschuwingen kunt u zelf beëindigen. Bij ernstige storingen moet u contact opnemen met de klantenservice. (zie 11.4 Klantenservice) |
| Herinnering | Herinneringen herinneren u aan algemene procedures. U kunt deze procedures uitvoeren om de melding te beëindigen. |

### 8.3.1 Overzicht van waarschuwingen

Gedrag van het apparaat bij waarschuwingen:
- Waarschuwing verschijnt in rood op het display.
- Alarmtoon klinkt steeds harder.
- De binnenverlichting pulseert voor enkele waarschuwingen.

| Melding | Oorzaak | Melding beëindigen |
|---|---|---|
|  **Deuralarm** | De melding verschijnt als de deur te lang open heeft gestaan. | Actiestappen uitvoeren. (zie Deuralarm) |
|  **Fout** | De melding verschijnt als er een fout in het apparaat is. Een onderdeel van het apparaat heeft een fout. | Actiestappen uitvoeren. (zie Fout) |
| 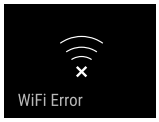 **WLAN-fout** | De melding verschijnt als het apparaat niet met het WLAN verbonden kon worden. (zie Voor de eerste keer verbinding maken met WiFi) De melding verschijnt alleen bij de eerste instelling. | Actiestappen uitvoeren. (zie WLAN-fout) |

### 8.3.2 Waarschuwingen beëindigen

**Deuralarm**

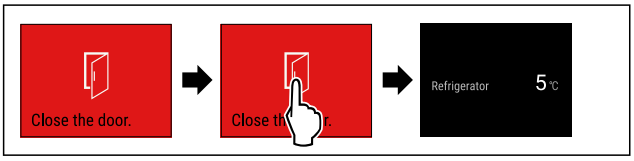


*Fig. 123 Voorbeeldweergave*

▶ Stappen volgens de afbeelding uitvoeren.

**-of-**

▶ Deur sluiten.

▷ Het display springt naar de statusweergave.
▷ Het apparaat koelt meer af, waardoor de temperatuur die op het display wordt weergegeven hoger kan zijn dan de werkelijke temperatuur in het apparaat.
▷ Apparaatgeluiden kunnen luider zijn.

U kunt instellen hoe lang de deur mag zijn geopend, tot het deuralarm klinkt. (zie Deuralarm instellen)

**Fout**

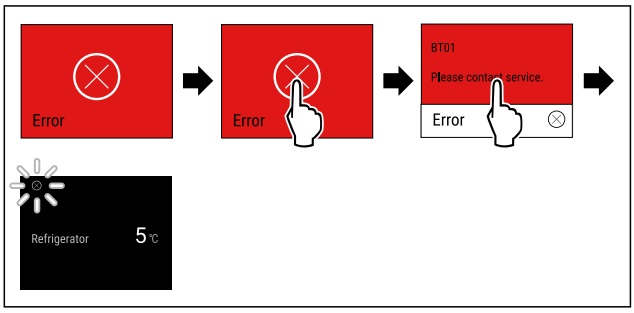


*Fig. 124 Voorbeeldweergave*

▶ Display kort aanraken.
▷ Foutcode wordt weergegeven.
▶ Noteer de foutcode.
▶ Display kort aanraken.
▷ Het display springt naar de statusweergave.
▶ Contact opnemen met de klantenservice. (zie 11.4 Klantenservice)

**WLAN-fout**

▶ WLAN-verbinding controleren.
▶ Sluit het apparaat opnieuw aan op het WLAN. (zie WLAN)

### 8.3.3 Overzicht van herinneringen

Gedrag van het apparaat met herinneringen:
- Herinnering verschijnt in geel op het display.
- Er klinkt een alarmtoon.
- Bij sommige herinneringen pulseert de binnenverlichting.

U kunt de volgende herinneringen deactiveren (zie Herinnering deactiveren) :
- FreshAir-actief koolfilter vervangen

| Melding | Oorzaak | Melding beëindigen |
|---|---|---|
| 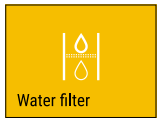 **Waterfilter vervangen** | Deze melding verschijnt als u het waterfilter moet vervangen. | Actiestappen uitvoeren. (zie Waterfilter vervangen) |
|  **FreshAir-actief koolfilter vervangen** | Deze melding verschijnt als u het FreshAir actieve koolfilter moet vervangen. | Actiestappen uitvoeren. (zie FreshAir-actief koolfilter vervangen) |

### 8.3.4 Herinneringen beëindigen

**Waterfilter vervangen**

Liebherr adviseert: Vervang het waterfilter elke 6 maanden.

**Aanwijzing**
Het waterfilter is verkrijgbaar in de Liebherr-Hausgeräte-shop op go.liebherr.com/47wtc4.

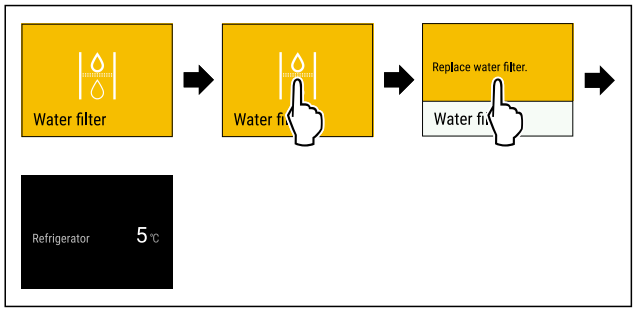


*Fig. 125 Voorbeeldweergave*

▶ Display kort aanraken.
▷ Op het display verschijnt informatie als herinnering.
▶ Display kort aanraken.
▶ Waterfilter vervangen. (zie 10.3 Waterfilter)
▷ Waterfilter zorgt voor optimale waterkwaliteit.
▷ Herinnering verschijnt opnieuw na 6 maanden.

Als u deze herinnering niet meer wilt ontvangen, kunt u de herinnering deactiveren. (zie Herinnering deactiveren)

**FreshAir-actief koolfilter vervangen**

Liebherr adviseert: Vervang het FreshAir-actieve koolfilter elke 6 maanden.

**Aanwijzing**
Het FreshAir-actievekoolfilter is verkrijgbaar in de Liebherr-Hausgeräte-shop op go.liebherr.com/47wtc4.

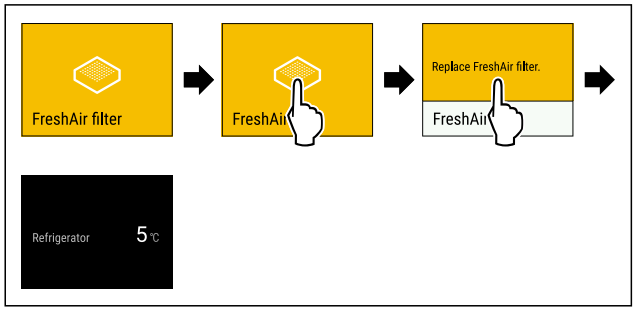


*Fig. 126 Voorbeeldweergave*

▶ Display kort aanraken.
▷ Op het display verschijnt informatie als herinnering.
▶ Display kort aanraken.
▶ Actief koolfilter vervangen. (zie 10.1 FreshAir-actiefkool-filter)
▷ Actiefkoolfilter zorgt voor optimale luchtkwaliteit in de koelkast.
▷ Herinnering verschijnt opnieuw na 6 maanden.

Als u deze herinnering niet meer wilt ontvangen, kunt u de herinnering deactiveren. (zie Herinnering deactiveren)

# 9 Uitrusting

## 9.1 Deurrekken

Deurrekken zijn geschikt voor het bewaren van dranken en levensmiddelen. U kunt deurrekken verplaatsen voor individueel gebruik en demonteren om ze te reinigen. Liebherr raadt echter aan om deurrekken te gebruiken in de positie in de deur zoals die af fabriek geleverd wordt.

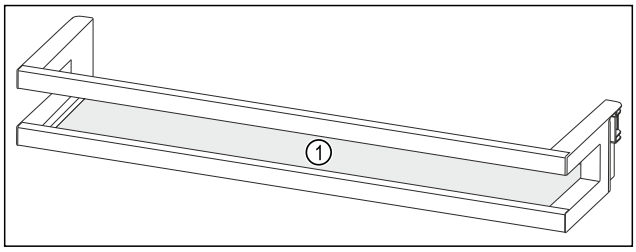


*Fig. 127 Voorbeeldweergave deurrek*

**(1)** Draagplateau

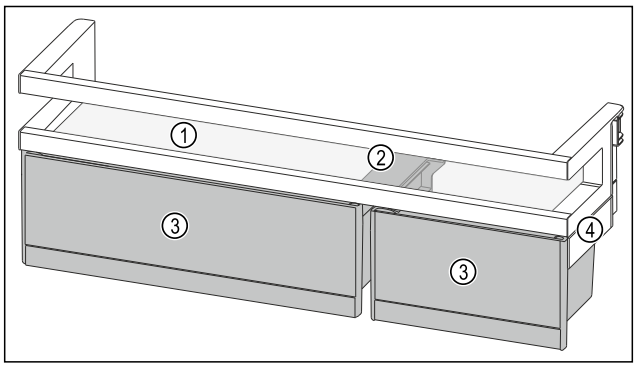


*Fig. 128 Voorbeeldweergave deurrek met VarioBoxen*

**(1)** Draagplateau
**(2)** Bevestigingsdeel voor VarioBoxen
**(3)** VarioBoxen
**(4)** Zijdeel

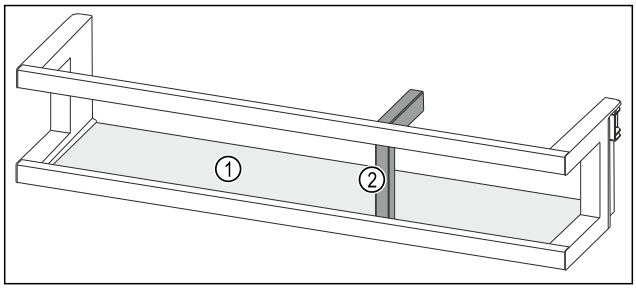


*Fig. 129 Voorbeeldweergave deurrek met flessenhouder*

**(1)** Draagplateau
**(2)** Flessenhouder

De volgende tabel geeft voorbeelden wat u in het betreffende deurrek kunt bewaren.

| Deurrekken | Voedsel |
|---|---|
| Deurrekken (zie Fig. 127) | Boter, kaas, conserven en tubes |
| Deurrek met flessenhouder (zie Fig. 129) | Flessen<br>Met de verschuifbare flessenhouder borgt u de flessen in het deurrek. |
| Deurrek met VarioBoxen (zie Fig. 128) | Kleine levensmiddelen |

### 9.1.1 VarioBoxen verwijderen

U kunt een of beide VarioBoxen gebruiken. Als u in het deurrek on het deurrek met de VarioBoxen zeer hoge flessen wilt plaatsen, kunt u één of beide VarioBoxen verwijderen.

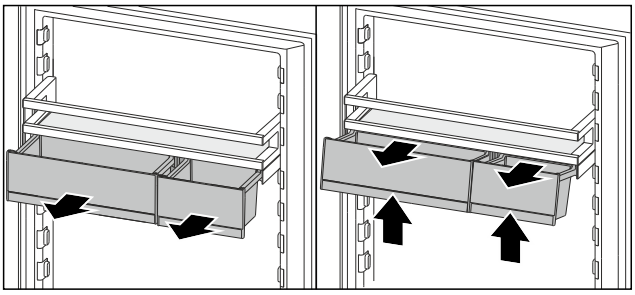

*Fig. 130*

- ▶ VarioBoxen tot aan de aanslag eruit trekken.
- ▶ VarioBoxen aan de voorkant optillen.
- ▶ VarioBoxen naar voren toe verwijderen.

### 9.1.2 Deurrek verwijderen

Zorg ervoor dat aan de volgende voorwaarden is voldaan:

- ❑ VarioBoxen zijn verwijderd. (zie 9.1.1 VarioBoxen verwijderen)

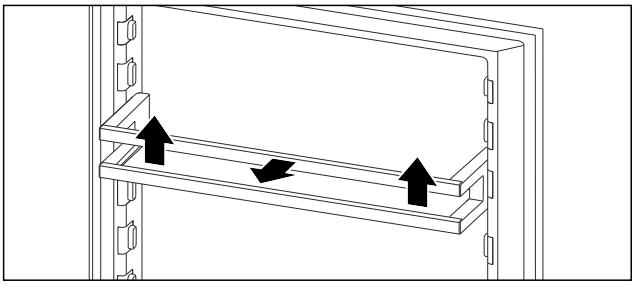

*Fig. 131 Voorbeeldweergave*

- ▶ Deurrek naar boven schuiven.
- ▶ Deurrek naar voren trekken.

### 9.1.3 Deurrek plaatsen

**VOORZICHTIG**

Gevaar voor letsel en schade door verkeerd geclassificeerde levensmiddelen of voorwerpen!
Als u levensmiddelen of voorwerpen op de onderste glasplaat plaatst, kan de deur niet goed sluiten. Daarbij kan het deurrek breken, levensmiddelen of voorwerpen eruit vallen en verwondingen veroorzaken.

- ▶ Houd het voorste gedeelte van de onderste glasplaat vrij.

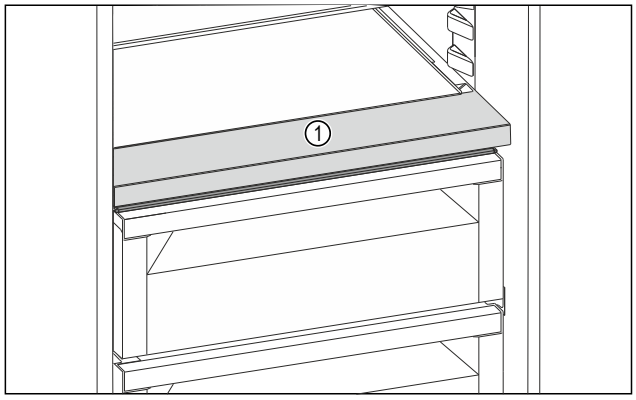


*Fig. 132 Voorbeeldweergave*

**(1)** Voorste gedeelte

Zorg ervoor dat aan de volgende voorwaarden is voldaan:

- ❑ VarioBoxen zijn verwijderd. (zie 9.1.1 VarioBoxen verwijderen)

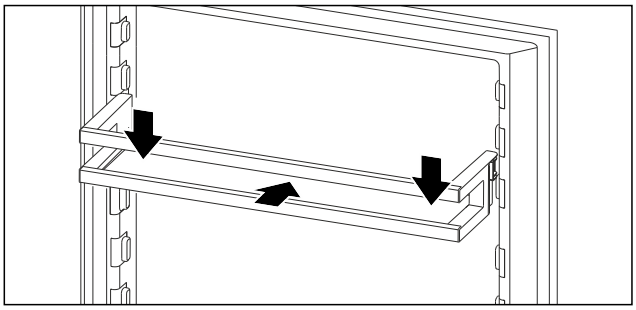

*Fig. 133 Voorbeeldweergave*

- ▶ Deurrek inschuiven.
- ▶ Deurrek omlaag drukken.

### 9.1.4 VarioBoxen plaatsen

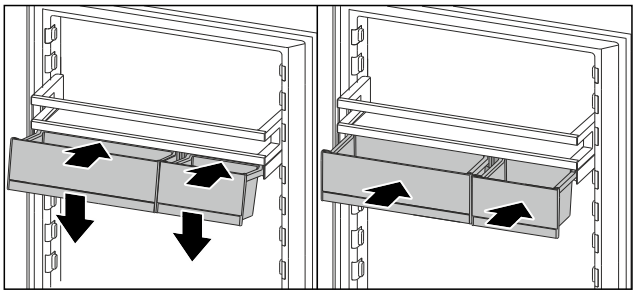

*Fig. 134*

- ▶ VarioBoxen schuin op de rib van het deurrek plaatsen.
- ▶ VarioBoxen laten zakken.
- ▶ VarioBoxen inschuiven.

### 9.1.5 VarioBoxen omzetten

Zorg ervoor dat aan de volgende voorwaarden is voldaan:

- ❑ VarioBoxen zijn verwijderd. (zie 9.1.1 VarioBoxen verwijderen)
- ❑ Deurrek is verwijderd. (zie 9.1.2 Deurrek verwijderen)

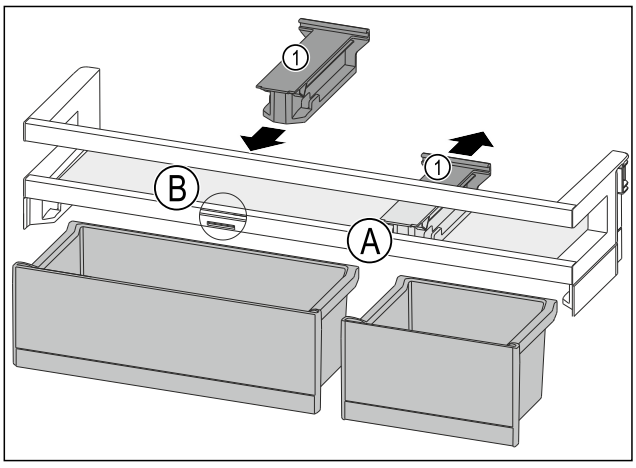


*Fig. 135*

- ▶ Bevestigingsdeel *Fig. 135 (1)* in positie *Fig. 135 (A)* naar achteren wegtrekken.
- ▶ Bevestigingsdeel *Fig. 135 (1)* in positie *Fig. 135 (B)* plaatsen.
- ▶ Deurrek plaatsen. (zie 9.1.3 Deurrek plaatsen)

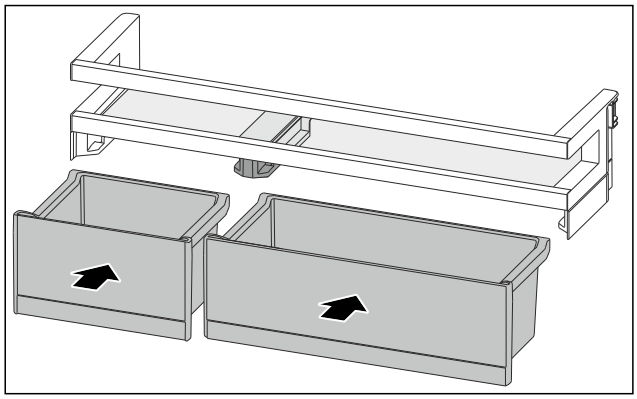

*Fig. 136*

▶ VarioBoxen in gewijzigde toewijzing plaatsen. (zie Fig. 136)

## 9.2 bergvlakken

Er zijn verschillende draagplateaus afhankelijk van het type apparaat:

- Eendelig draagplateau
- Deelbaar draagplateau
- Variabel flessenrek (zie 9.5 Variabele flessenplank)

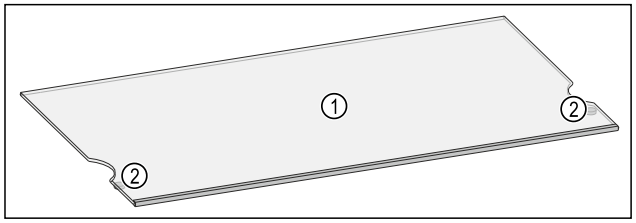


*Fig. 137 Voorbeeldweergave draagplateau*

**(1)** Draagplateau **(2)** Uittrekstop

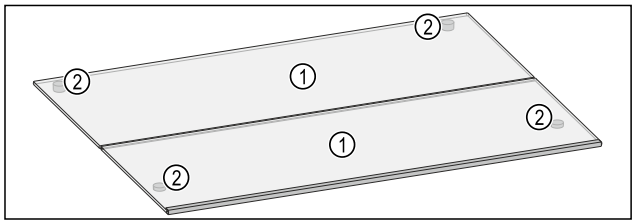


*Fig. 138 Voorbeeldweergave deelbaar draagplateau*

**(1)** Draagplateau **(2)** Uittrekstop

### 9.2.1 Draagplateaus gebruiken

U kunt draagplateaus in hoogte verplaatsen, volledig verwijderen of voor reiniging.

Zorg ervoor dat aan de volgende voorwaarden is voldaan:

❑ Draagplateaus zijn leeg.

**Draagplateau verwijderen**

De draagplateaus zijn beveiligd tegen onbedoeld uittrekken door uittrekstops.

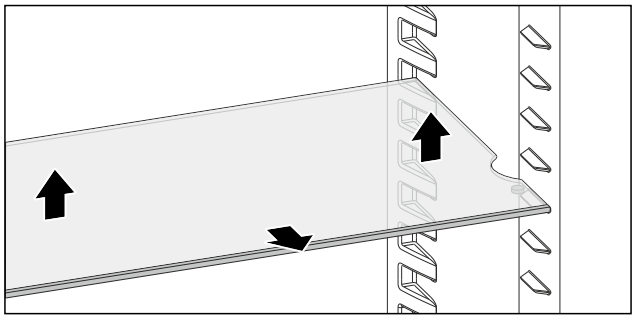

*Fig. 139*

▶ Draagplateau optillen.
▶ Verwijder het draagplateau vanaf de voorkant.

**-of-**

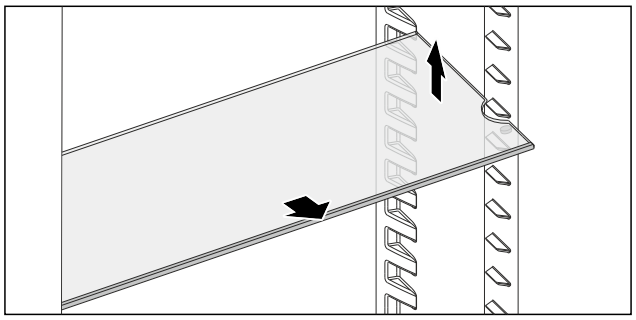

*Fig. 140*

▶ Gemakkelijk uitnemen: Zet het draagplateau schuin en verwijder deze naar voren.

▷ Draagplateaus zijn verwijderd.
▷ U kunt de draagplateaus op een andere hoogte plaatsen.

**Draagplateaus plaatsen**

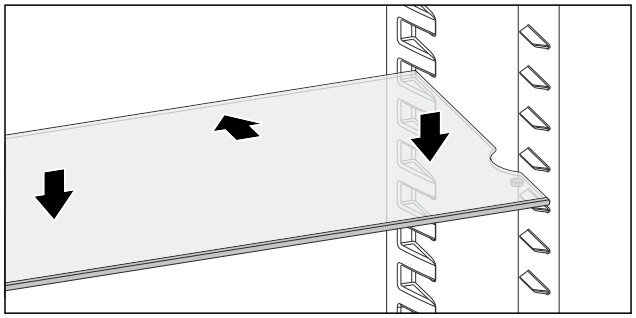

*Fig. 141*

Als uittrekstops naar beneden wijzen:

▶ Schuif het draagplateau er tot de aanslag in.
▶ Laat het draagplateau naar beneden zakken.

**-of-**

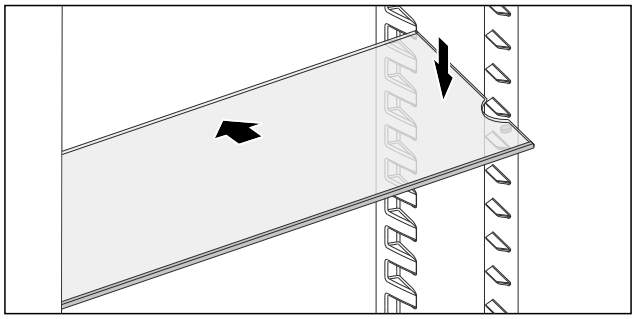

*Fig. 142*

▶ Schuif het draagplateau er schuin in en laat het naar beneden zakken.

▷ Uittrekstops bevinden zich achter het voorste steunvlak.

### 9.2.2 Deelbare draagplateaus gebruiken

U kunt het deelbare draagplateau in de af fabriek geleverde positie samenschuiven, in de hoogte verplaatsen of verwijderen voor reiniging.

Zorg ervoor dat aan de volgende voorwaarden is voldaan:

❑ Draagplateaus zijn leeg.

**Deelbaar draagplateau tegen elkaar schuiven**

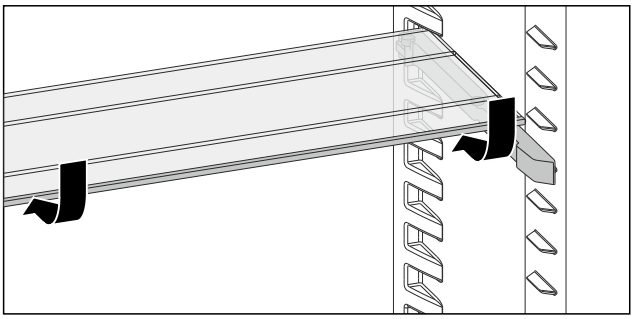

*Fig. 143*

▶ Schuif het voorste draagplateau naar beneden zoals weergegeven.
▷ Deelbaar draagplateau is tegen elkaar geschoven.
▷ Er is ruimte voor hogere levensmiddelen op het draagplateau dat eronder geplaatst is.

**Beide deelbare draagplateaus gebruiken**

▶ Pak met één hand het ondergeschoven draagplateau vast en trek deze naar voren.
▷ Sierlijst ligt vooraan.
▷ Uittrekstops wijzen naar beneden.

**Deelbare draagplateaus in hoogte verstellen**

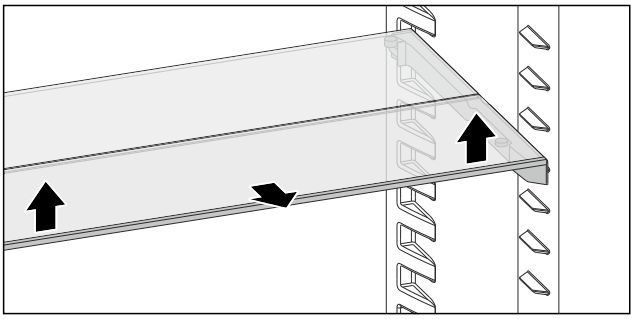

*Fig. 144*

▶ Voorste draagplateau naar voren toe optillen.
▶ Verwijder het voorste draagplateau naar voren.

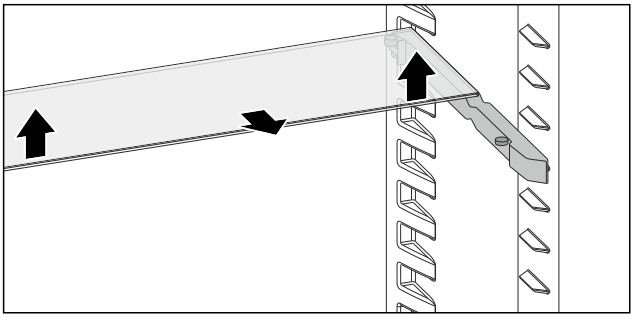

*Fig. 145*

▶ Voer de handelingen ook uit voor het achterste draagplateau.

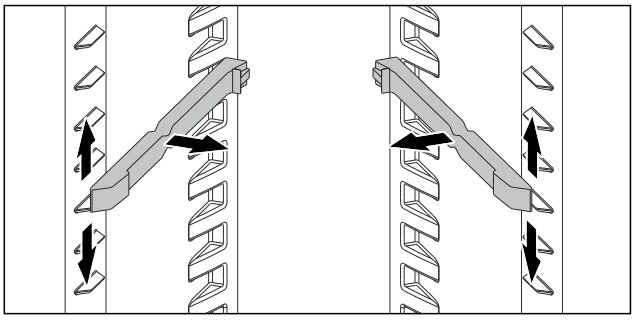

*Fig. 146*

▶ Trek de steunrails eruit.
▶ Plaats de steunrails op de gewenste hoogte.

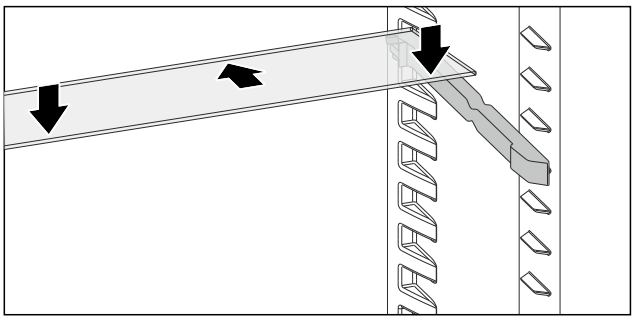

*Fig. 147*

▶ Schuif het draagplateau met de hoge uittrekstops tot de aanslag in.
▶ Laat het draagplateau naar beneden zakken.
▷ Uittrekstops liggen achter het achterste steunvlak.

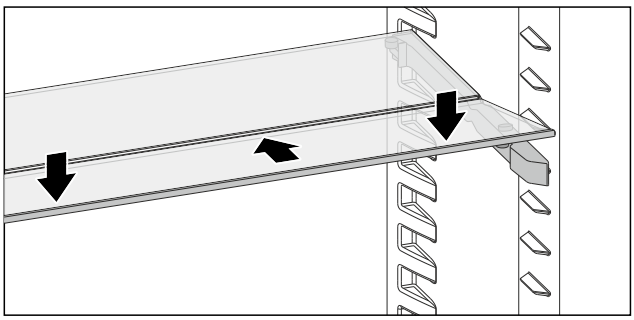

*Fig. 148*

▶ Voer ook handelingen uit voor het voorste draagplateau.

**Deelbaar draagplateau verwijderen**

Verwijder deelbare draagplateaus zoals u draagplateaus verplaatst. (zie Deelbare draagplateaus in hoogte verstellen)

## 9.3 VarioSafe

De VarioSafe biedt in het koelgedeelte ruimte voor bijv. kleine levensmiddelen, verpakkingen, tubes en glazen.

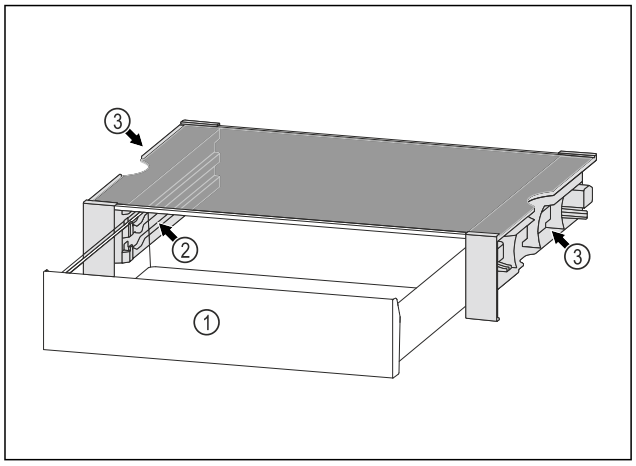


*Fig. 149*

**(1)** VarioSafe-lade

**(2)** Zijwanden met ribben voor VarioSafe-schuiflade

**(3)** Uitsparingen op de linker- en rechterzijwand

### 9.3.1 VarioSafe plaatsen

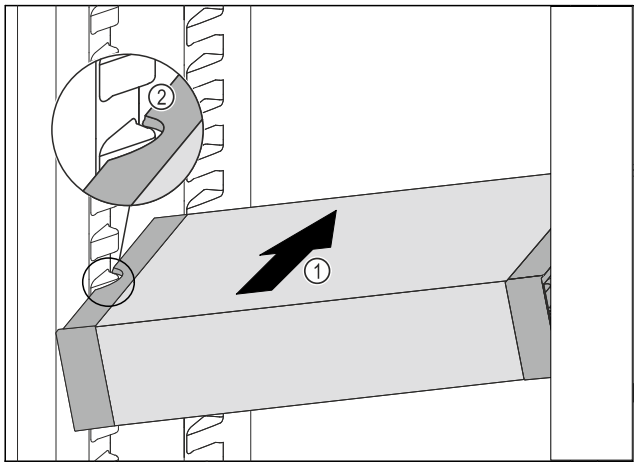


*Fig. 150*

▶ VarioSafe schuin in het koelgedeelte schuiven *Fig. 150 (1)*, tot de uitsparingen aan de zijkant *Fig. 150 (2)* van de VarioSafe op de hoogte van de rib in het koelgedeelte zitten.

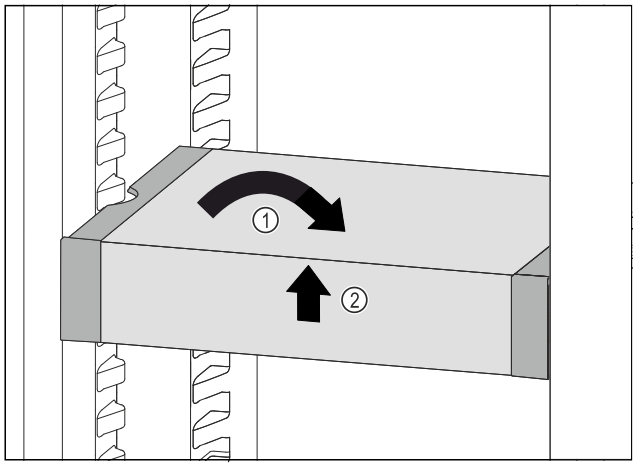


*Fig. 151*

▶ VarioSafe recht zetten. *Fig. 151 (1)*
▶ VarioSafe aan voorkant optillen. *Fig. 151 (2)*

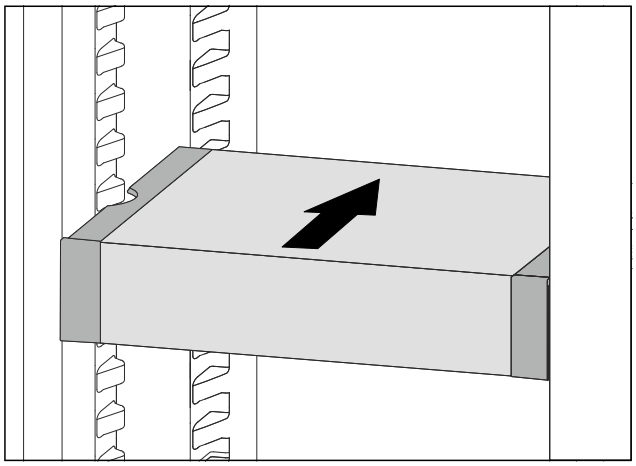

*Fig. 152*

▶ VarioSafe naar voren toe optillen.
▶ VarioSafe naar achteren toe inzetten.
▶ VarioSafe laten zakken.
▷ VarioSafe klikt aan de voorkant hoorbaar vast.
▷ VarioSafe is geplaatst.

### 9.3.2 VarioSafe verplaatsen

U kunt de VarioSafe als geheel in het koeldeel zetten.

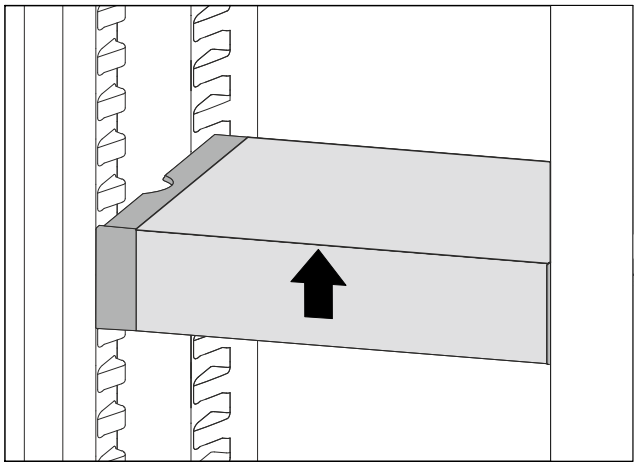

*Fig. 153*

▶ VarioSafe aan voorkant optillen.

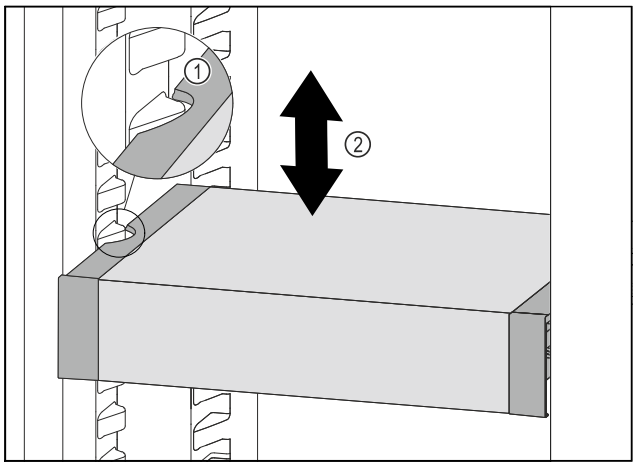


*Fig. 154*

▶ VarioSafe naar voren trekken tot de uitsparingen aan de zijkant van de VarioSafe zich ter hoogte van de rib in het koelgedeelte bevinden. *Fig. 154 (1)*
▶ VarioSafe in het koelgedeelte omhoog of omlaag bewegen tot de gewenste hoogte is bereikt. *Fig. 154 (2)*

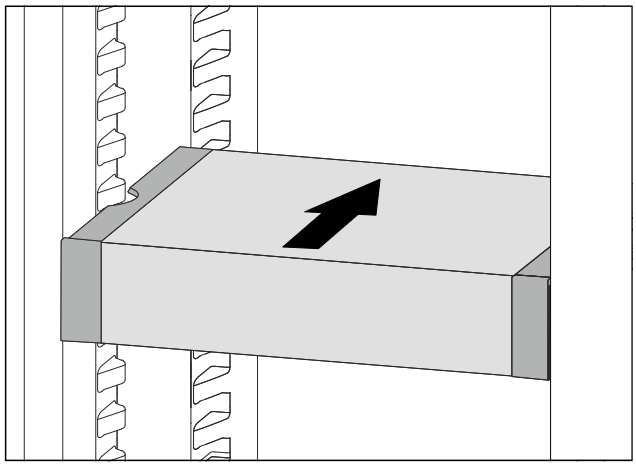

*Fig. 155*

▶ VarioSafe aan voorkant optillen.
▶ VarioSafe naar achteren toe inzetten.
▷ VarioSafe klikt aan de voorkant hoorbaar vast.
▷ VarioSafe is op de gewenste hoogte geplaatst.

### 9.3.3 VarioSafe-lade verplaatsen

U kunt de VarioSafe-lade op twee verschillende hoogtes plaatsen. Als u in de VarioSafe-lade grote levensmiddelen wilt bewaren, zet u de VarioSafe-lade in op de onderste rib. Als u in de VarioSafe-lade kleine levensmiddelen wilt bewaren, zet u de VarioSafe-lade in op de bovenste rib.

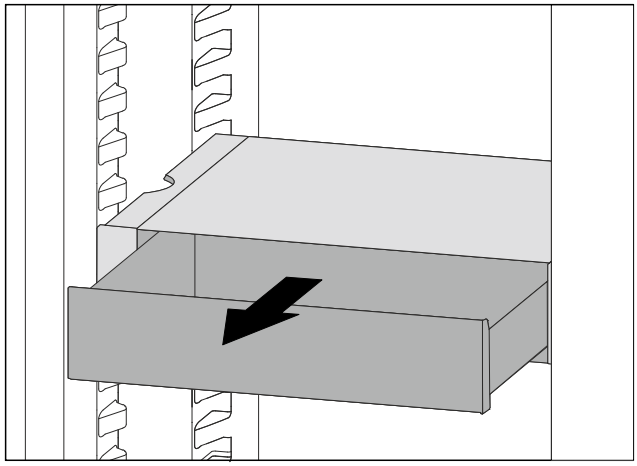

*Fig. 156*

▶ VarioSafe-lade tot de aanslag eruit trekken.
▶ VarioSafe-lade aan de voorkant optillen.
▶ VarioSafe-lade naar voren toe verwijderen.

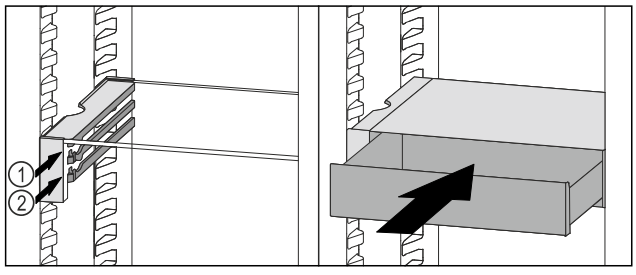


*Fig. 157*

▶ VarioSafe-lade aan de voorkant optillen.
▶ VarioSafe-lade achter de stoppers op de gewenste rib *Fig. 157 (1)* of *Fig. 157 (2)* plaatsen.
▷ VarioSafe-lade is op de gewenste hoogte geplaatst.

### 9.3.4 VarioSafe verwijderen

U kunt de VarioSafe als geheel verwijderen.

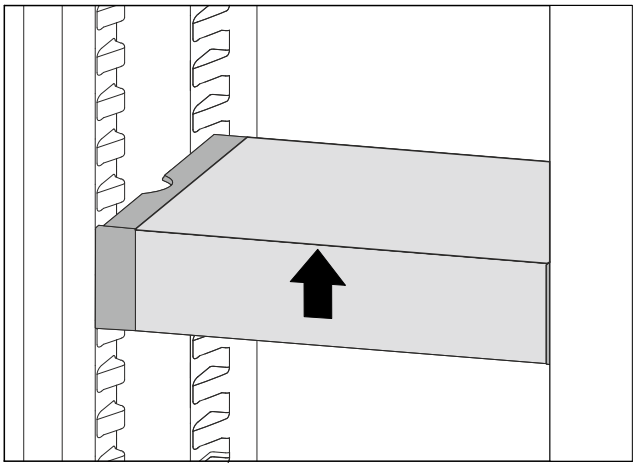

*Fig. 158*

▶ VarioSafe aan voorkant optillen.

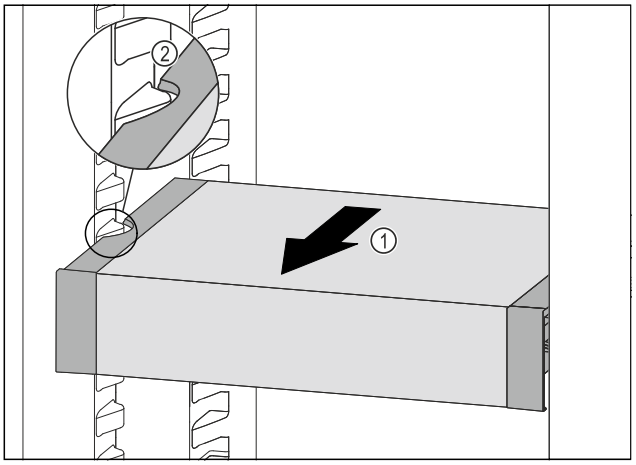


*Fig. 159*

▶ VarioSafe naar voren trekken *Fig. 159 (1)*, tot de uitsparingen aan de zijkant van de VarioSafe zich ter hoogte van de rib in het koelgedeelte bevinden. *Fig. 159 (2)*

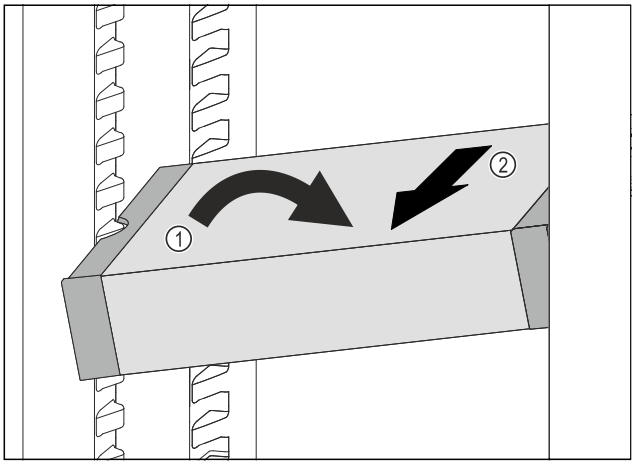


*Fig. 160*

▶ VarioSafe in het koelgedeelte schuin zetten. *Fig. 160 (1)*
▶ VarioSafe naar voren toe verwijderen. *Fig. 160 (2)*
▷ VarioSafe is verwijderd.

### 9.3.5 VarioSafe uit elkaar halen

U kunt de onderdelen van de VarioSafe uit elkaar halen als u de VarioSafe wilt reinigen of als u onderdelen wilt aanbrengen of verwijderen.

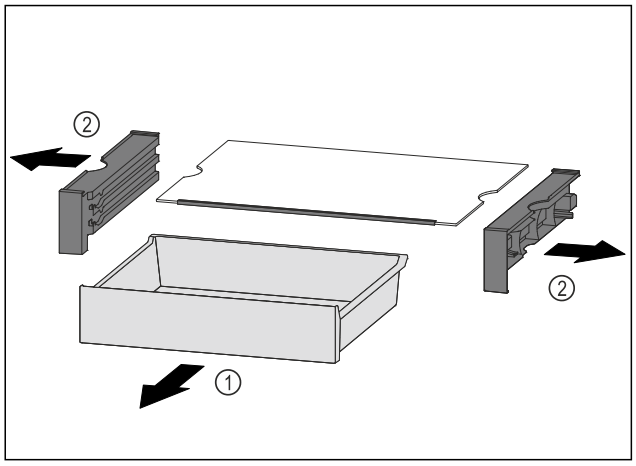


*Fig. 161*

▶ VarioSafe als geheel verwijderen. (zie 9.3.4 VarioSafe verwijderen)
▶ VarioSafe demonteren volgens de afbeelding.

## 9.4 InfinitySpring

De geïntegreerde waterdispenser is geschikt voor een comfortabele drinkwateropname. De watertemperatuur is afhankelijk van de temperatuur in het koelgedeelte.

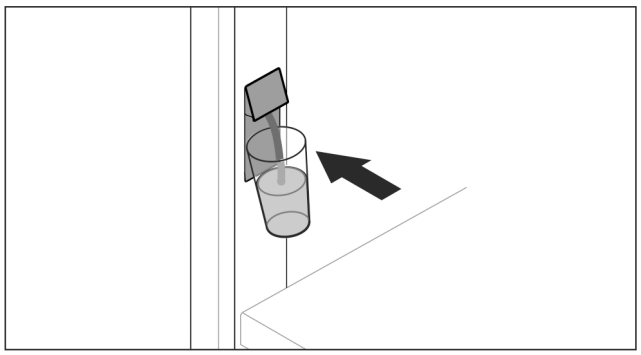

*Fig. 162*

▶ Drinkglas tegen de onderste drukknop van de dispenser drukken.
▷ Uitvoereenheid komt naar buiten: Water stroomt in het glas.
▶ Waterspetters voorkomen: Drinkglas langzaam verwijderen.
Veel water aftappen:
▶ Wanneer geen water meer stroomt, waterreservoir verwijderen en opnieuw tegen de onderste drukknop van de dispenser drukken.

## 9.5 Variabele flessenplank

U kunt de glasplaat of het variabele flessenrek in de bodem van het koelgedeelte gebruiken. De glasplaat is bij levering geplaatst.

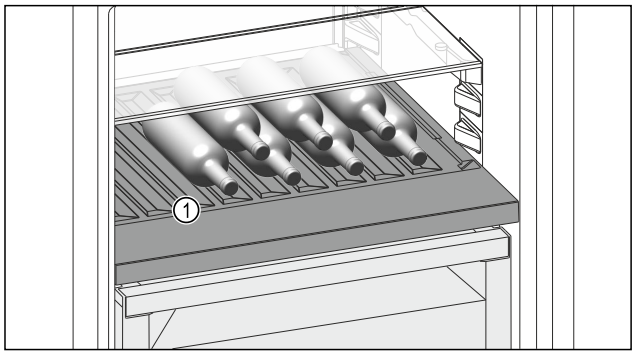


*Fig. 163 Voorbeeldweergave*
**(1)** Variabel flessenrek

### 9.5.1 Variabel flessenrek gebruiken

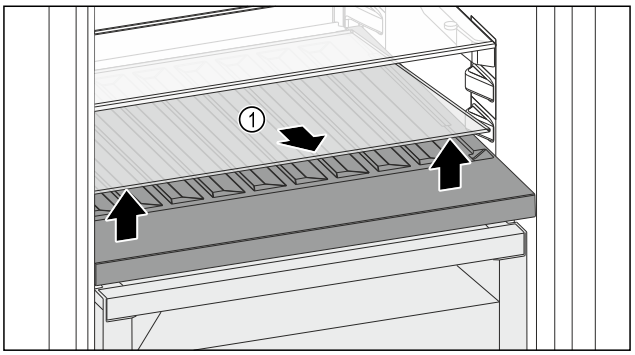


*Fig. 164*

▶ Glasplaat *Fig. 164 (1)* bij de uitsparing aan de voorzijde optillen en verwijderen.
▶ Glasplaat *Fig. 164 (1)* goed bewaren buiten het apparaat.
▶ Glasplaat *(2)* onder het variabele flessenrek plaatsen.

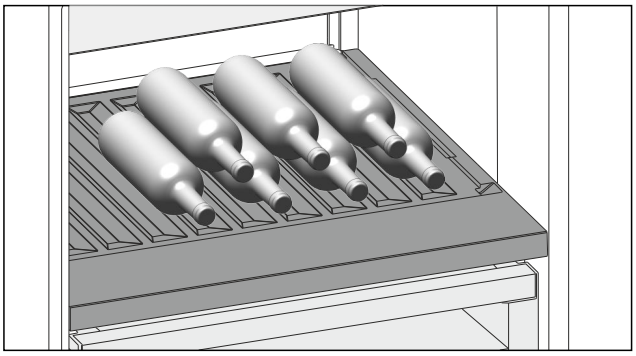

*Fig. 165 Voorbeeldweergave*

▶ Flessen met de bodem naar achteren tegen de achterwand plaatsen. (zie Fig. 165)

**Aanwijzing**
Als de flessen boven het variabele flessenrek aan de voorzijde uitsteken:
▶ Onderste deurrek een positie hoger zetten.

### 9.5.2 Glasplaat gebruiken

Zorg ervoor dat aan de volgende voorwaarden is voldaan:

❑ Flessen zijn verwijderd.
❑ Variabel flessenrek is gereinigd.
(zie 10.6 Variabel flessenrek verwijderen / plaatsen)
(zie 10.9.4 Uitrusting reinigen)

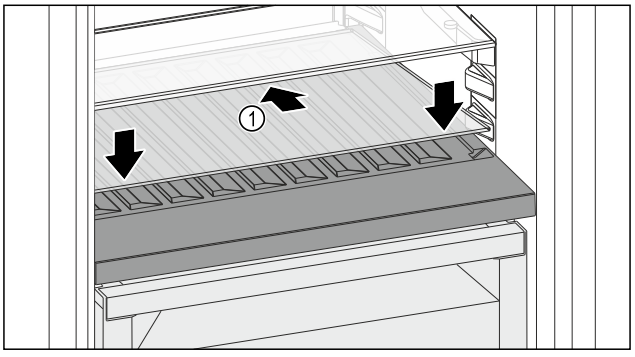


*Fig. 166*

▶ Glasplaat *Fig. 166 (1)* schuin naar achteren en naar beneden plaatsen.
▶ Glasplaat *Fig. 166 (1)* aan de voorzijde laten zakken.

## 9.6 Laden

U kunt de laden voor reiniging verwijderen.

De wijze van verwijderen en aanbrengen van de laden is afhankelijk van het uitschuifsysteem. Uw apparaat kan verschillende uitschuifsystemen bevatten.

**Aanwijzing**
Het energieverbruik stijgt en het koelvermogen neemt af als de ontluchting niet toereikende is.
▶ De luchtsleuf ventilator binnen aan het achterpaneel altijd vrijhouden.

### 9.6.1 Lade op telescooprails

De lade loopt op uitschuifbare rails (telescooprails). Er zijn volledig uitschuifbare telescooprails en gedeeltelijk uitschuifbare telescooprails. Volledig uitschuifbare laden kunnen helemaal uit het apparaat getrokken worden. Gedeeltelijk uitschuifbare laden kunnen niet helemaal uit het apparaat worden getrokken. Welk systeem in uw apparaat zit, hangt af van het type apparaat.

**Volledig uitschuifbaar**

U kunt de volledige uitschuifbaarheid herkennen aan een klem die zich links en rechts achteraan de rail bevindt.

**Lade verwijderen**

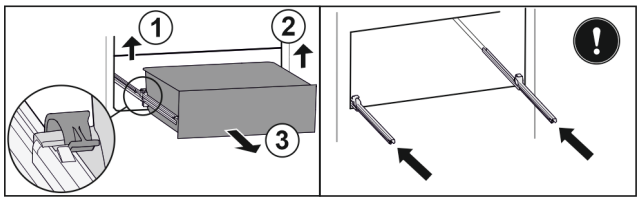


*Fig. 167*

▶ Lade tot de aanslag eruit trekken.
▶ Linker klem optillen en gelijktijdig lade links naar voren trekken. *Fig. 167 (1)*
▶ Rechter klem optillen en gelijktijdig lade rechts naar voren trekken. *Fig. 167 (2)*
▶ Lade naar voren toe verwijderen. *Fig. 167 (3)*
▶ Rails erin schuiven.

**Lade plaatsen**

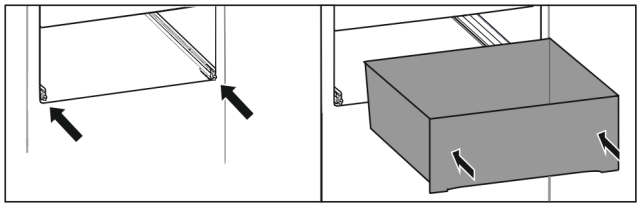

*Fig. 168*

▶ Rails erin schuiven.
▶ Lade op rails plaatsen.
▶ Lade naar achteren erin schuiven.
▷ Lade klikt aan de achterkant hoorbaar vast.

## 9.7 Vakdeksel Fruit & Vegetable-safe

Het vakdeksel zorgt voor een constante luchtvochtigheid.

Het vakdeksel bevindt zich direct op het schuifvak en kan door draagplateaus of extra schuifvakken zijn verborgen.

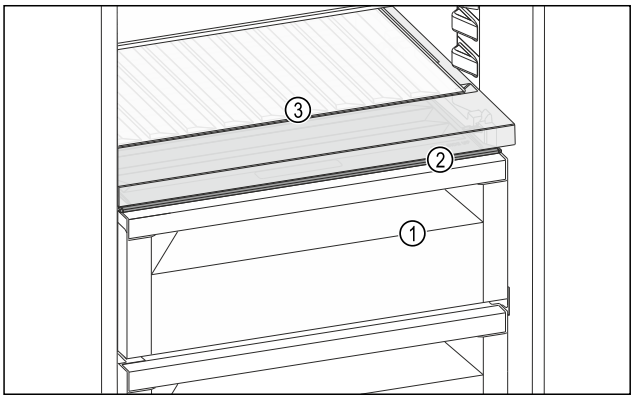


*Fig. 169 Voorbeeldweergave vakdeksel Fruit & Vegetable-safe*

**(1)** Fruit & Vegetable-safe
**(2)** Vakdeksel Fruit & Vegetable-safe
**(3)** Variabel flessenrek

### 9.7.1 Luchtvochtigheid in schuifvak reduceren

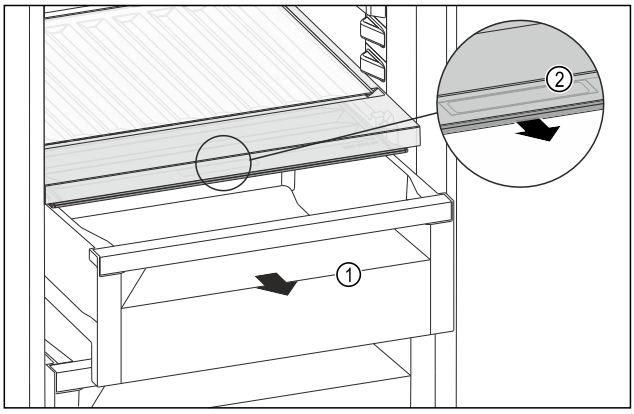


*Fig. 170*

▶ Schuifvak *Fig. 170 (1)* uittrekken.
▶ Greeplijst *Fig. 170 (2)* op het vakdeksel vastpakken en het vakdeksel gelijktijdig naar voren trekken.
▷ Bij een gesloten schuifvak bevindt zich een kleine spleet tussen het vakdeksel en het schuifvak.
▷ Gebruik van HydroBreeze is niet mogelijk. (zie 9.8 HydroBreeze)

### 9.7.2 Luchtvochtigheid in schuifvak verhogen

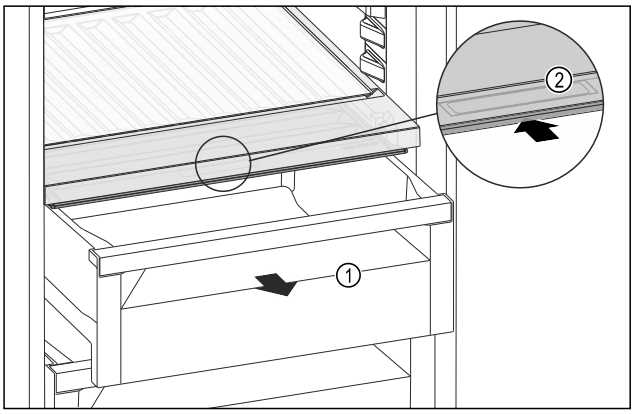


*Fig. 171*

▶ Schuifvak *Fig. 171 (1)* uittrekken.
▶ Greeplijst *Fig. 171 (2)* op het vakdeksel vastpakken en het vakdeksel gelijktijdig naar achteren schuiven.
▷ Bij een gesloten schuifvak sluit het vakdeksel goed aan op het schuifvak.
▷ Gebruik van HydroBreeze is mogelijk. (zie 9.8 HydroBreeze)

### 9.7.3 Fruit & Vegetable-safe als Meat & Dairy-safe gebruiken

U kunt de Fruit & Vegetable-safe als Meat & Dairy-safe gebruiken. Hiertoe moet u het vocht in het schuifvak verminderen. (zie 9.7.1 Luchtvochtigheid in schuifvak reduceren)

### 9.7.4 Fruit & Vegetable-safe met HydroBreeze gebruiken

U kunt de Fruit & Vegetable-safe met HydroBreeze gebruiken. Hiertoe moet u het vocht in het schuifvak verhogen. (zie 9.7.2 Luchtvochtigheid in schuifvak verhogen)

## 9.8 HydroBreeze

De HydroBreeze beneveld het koelgoed en zorgt voor vocht in het vak.

De HydroBreeze en het bijbehorende waterreservoir bevinden zich in de variabele flessenplank.

Zorg ervoor dat aan de volgende eisen zijn voldaan:

- Watertank is gereinigd. (zie 10.9.4 Uitrusting reinigen)
- Waterreservoir is correct vastgeklikt.
- Vocht in het schuifvak is op een hoge luchtvochtigheid ingesteld. (zie 9.7.2 Luchtvochtigheid in schuifvak verhogen)
- HydroBreeze is geactiveerd. (zie  HydroBreeze)

### 9.8.1 Waterreservoir vullen

**WAARSCHUWING**
Verontreinigd water!
Vergiftigingen.
▶ Uitsluitend met drinkwater vullen.
▶ HydroBreeze is uitgeschakeld: Waterreservoir leegmaken.
▶ HydroBreeze wordt langer niet gebruikt: Waterreservoir leegmaken.

**LET OP**
Suikerhoudende vloeistoffen!
Beschadiging van de HydroBreeze.
▶ Uitsluitend met drinkwater vullen.

**Aanwijzing**
Door het gebruik van water dat gefilterd en gedecarboniseerd is, wordt drinkwater in uitstekende kwaliteit voor de storingsvrije functie van de HydroBreeze gerealiseerd. Deze waterkwaliteit kan met een in de handel verkrijgbaar drinkwaterfilter worden bereikt.
▶ Waterreservoir met drinkwater vullen dat gefilterd en gedecarboniseerd is.

Het waterreservoir is in de variabele flessenplank ingebouwd (zie 2.2 Apparaat- en uitrustingsoverzicht) .

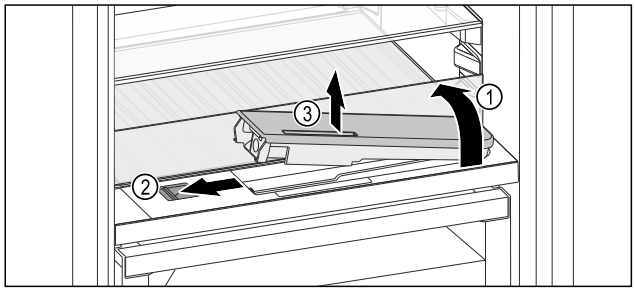


*Fig. 172*
▶ Op de achterste, linkerhoek van de voorste glasplaat drukken.
▷ Glasplaat klapt aan de voorkant omhoog.
▶ Glasplaat heffen en tot de aanslag naar achter klappen *Fig. 172 (1)*.
▷ Glasplaat staat rechtop.
▶ Schuif *Fig. 172 (2)* naar links schuiven.
▷ Waterreservoir springt uit de uitsparing.
▶ Waterreservoir eruit halen *Fig. 172 (3)*.
▶ Watertank reinigen (zie 10.9.4 Uitrusting reinigen) .
Hoekige opening:
▶ Drinkwater tot de markering vullen.
▶ Waterreservoir, met de onderkant eerst, in de uitsparing plaatsen.
▶ Voorste deel langzaam laten zakken en het reservoir erin drukken.
▷ Waterreservoir is vastgeklikt.

### 9.8.2 Waterreservoir demonteren

U kunt de watertank van de HydroBreeze voor reiniging ledigen.

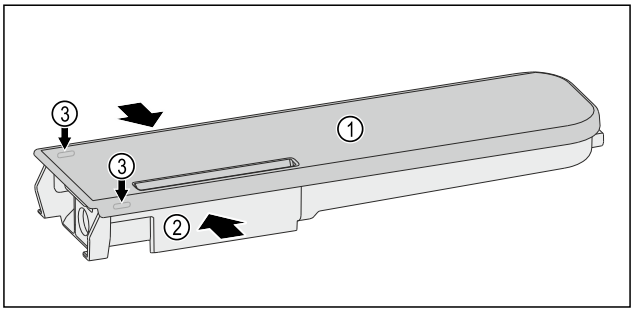


*Fig. 173*
▶ Druk het waterreservoir *Fig. 173 (2)* samen en til het deksel *Fig. 173 (1)* voorzichtig over de vergrendelingsnokken *Fig. 173 (3)* en trek het omhoog.
▷ Deksel is los.

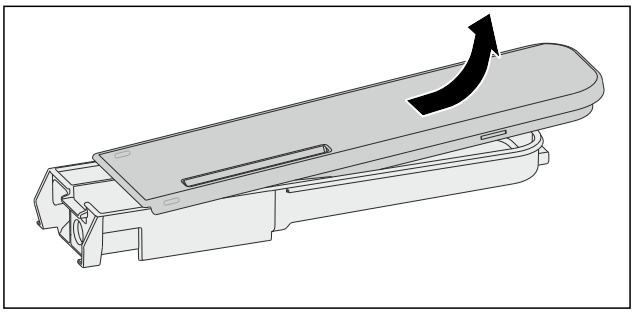

*Fig. 174*
▶ Beweeg het deksel *Fig. 173 (1)* licht heen en weer en neem het naar boven toe af.
▷ Watertank is gedemonteerd.

## 9.9 Botervloot

### 9.9.1 Botervloot openen / sluiten

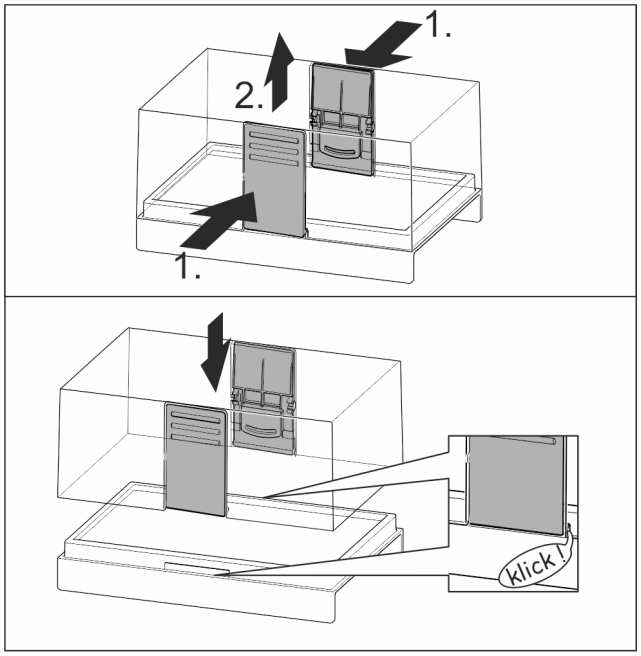


*Fig. 175*

### 9.9.2 Botervloot uit elkaar halen

De botorvloot kan voor het reinigen uit elkaar worden gehaald.

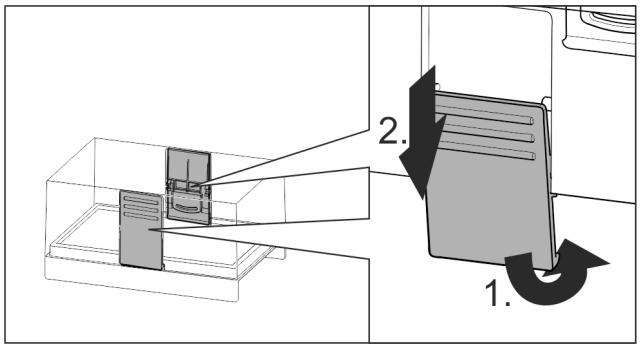


*Fig. 176*

▶ Botervloot uit elkaar halen.

## 9.10 Eierhouder

De eierhouder kan eruit getrokken worden en is draaibaar. De beide delen van de eierhouder kunnen bijvoorbeeld worden gebruikt om verschillen qua aankoopdatum aan te geven.

### 9.10.1 Eierhouder gebruiken

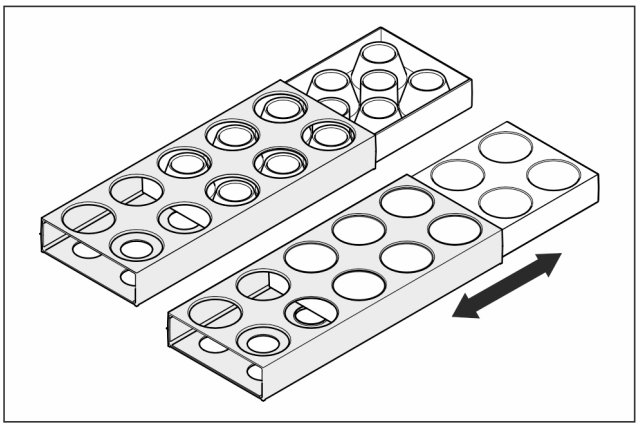

*Fig. 177*

▶ Bovenkant: Kippeneieren opslaan.
▶ Onderkant: Kwarteleieren opslaan.

## 9.11 Flessenhouder

### 9.11.1 Flessenhouder gebruiken

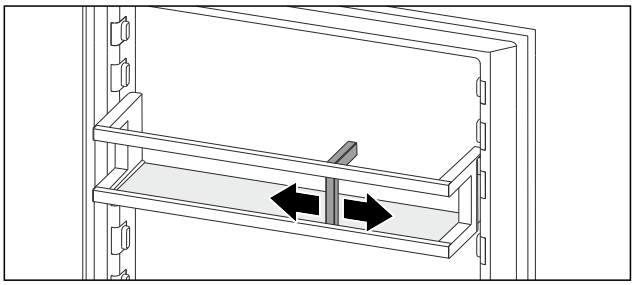

*Fig. 178*

▶ Flessenhouder op de flessen schuiven.
▷ Flessen vallen niet om.

# 10 Onderhoud

## 10.1 FreshAir-actiefkoolfilter

Het FreshAir-actiefkoolfilter bevindt zich in de lade boven de ventilator.

De waarborgt een optimale luchtkwaliteit.

❑ Actiefkoolfilter iedere 6 maanden vervangen. Wanneer de herinnering is geactiveerd, vraagt een bericht op het display u om het filter te vervangen.
❑ Het actiefkoolfilter kan bij het normale huisafval worden gegooid.

**Aanwijzing**
Het FreshAir-actievekoolfilter is verkrijgbaar in de Liebherr-Hausgeräte-shop op go.liebherr.com/47wtc4.

### 10.1.1 FreshAir-actiefkoolfilter verwijderen

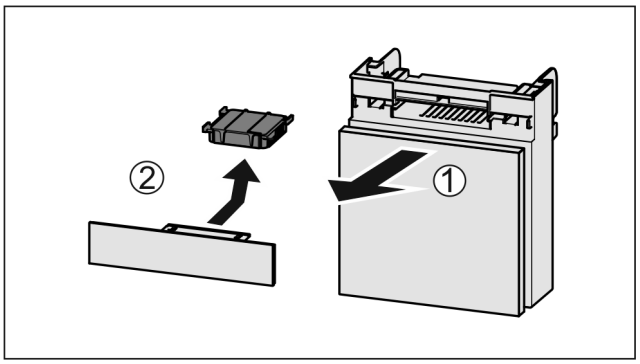


*Fig. 179*

▶ Lade vanaf de voorkant eruit trekken *Fig. 179 (1)*.
▶ Actiefkoolfilter verwijderen *Fig. 179 (2)*.

### 10.1.2 FreshAir-actiefkoolfilter aanbrengen

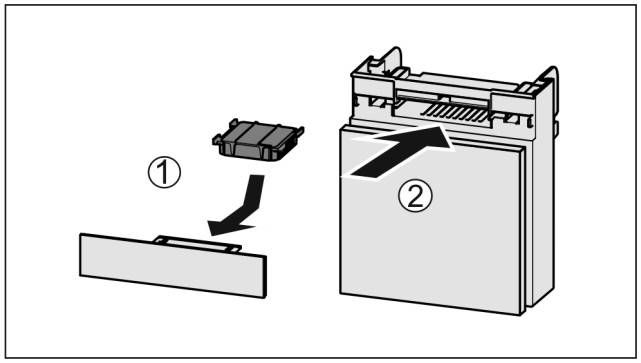


*Fig. 180*

▶ Actiefkoolfilter overeenkomstig afbeelding aanbrengen *Fig. 180 (1)*.
▷ Actiefkoolfilter klikt niet vast.
Als het actiefkoolfilter naar onder wijst:
▶ Lade erin schuiven *Fig. 180 (2)*.
▷ Het actiefkoolfilter is nu gereed voor gebruik.

## 10.2 Waterreservoir

Het InfinitySpring-waterreservoir bevindt zich achter de onderste schuiflade.

### 10.2.1 Waterreservoir eruit halen

▶ Waterkraan sluiten.
▶ InfinitySpring druk 30 seconden op de kraan en vang het resterende water op met een glas.
▶ Schuiflade eruit halen.
▶ Het waterreservoir tot de aanslag naar links draaien en eruit trekken.
▷ Het water dat eruit druppelt wordt opgevangen in de wateropvangbak.
▶ Water uit de wateropvangbak weggooien.
▶ Wateropvangbak reinigen met een doek of in de vaatwasser.

### 10.2.2 Waterreservoir gebruiken

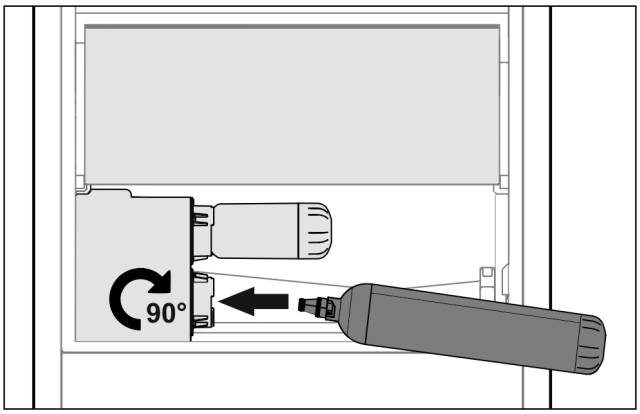


*Fig. 181*

▶ Schuiflade eruit halen.
▶ Waterreservoir aanbrengen en ca. 90° tot de aanslag naar rechts draaien.
▶ Controleer of het waterreservoir dicht is en er geen water uit loopt.
▶ Schuiflade aanbrengen.
▶ Waterkraan openen.
▶ Watersysteem ontluchten. (zie 5.2.1 Watersysteem ontluchten)

In plaats van het waterfilter kan een extra waterreservoir worden gebruikt.

**Aanwijzing**
Het waterreservoir is als reserveonderdeel verkrijgbaar.

## 10.3 Waterfilter

Het waterfilter bevindt zich achter de onderste schuiflade.

Deze neemt afzettingen in het water op en vermindert de chloorsmaak.

❑ Het waterfilter bij de aangegeven capaciteit uiterlijk iedere 6 maanden of als zich een duidelijke verlaging van de doorstroomsnelheid voordoet, vervangen.
❑ Het waterfilter bevat een actiefkoolfilter en kan bij het normale huisafval worden gegooid.

**Aanwijzing**
Het waterfilter is verkrijgbaar in de Liebherr-Hausgeräte-shop op go.liebherr.com/47wtc4.

### 10.3.1 Waterfilter eruit halen

▶ Schuiflade eruit halen.
▶ Het waterfilter tot de aanslag naar links draaien en eruit trekken.
▷ Het water dat eruit druppelt wordt opgevangen in de wateropvangbak.
▶ Wateropvangbak reinigen met een doek of in de vaatwasser.

### 10.3.2 Waterfilter aanbrengen

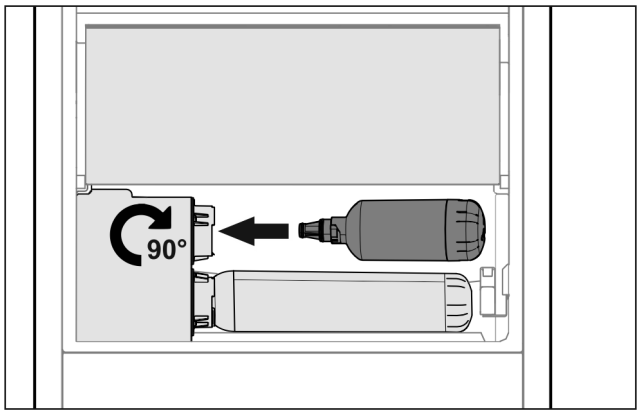


*Fig. 182*

▶ Schuiflade eruit halen.
▶ Waterfilter aanbrengen en ca. 90° tot de aanslag naar rechts draaien.
▶ Controleer of het filter dicht is en er geen water uit loopt.
▶ Schuiflade aanbrengen.

**Aanwijzing**
Nieuwe waterfilters kunnen zwevende deeltjes bevatten.
▶ Na het vervangen van het filter: 3 l water op de Infinity-Spring opzuigen en afvoeren.

▷ Waterfilter is nu gereed voor gebruik.

## 10.4 Flessenhouder verwijderen/ plaatsen

### 10.4.1 Flessenhouder verwijderen

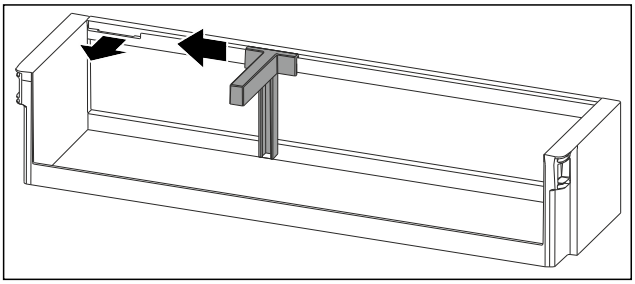

*Fig. 183*

▶ Flessenhouder tot aan de uitsparing opzij schuiven.
▶ Flessenhouder naar voren toe wegnemen.

### 10.4.2 Flessenhouder plaatsen

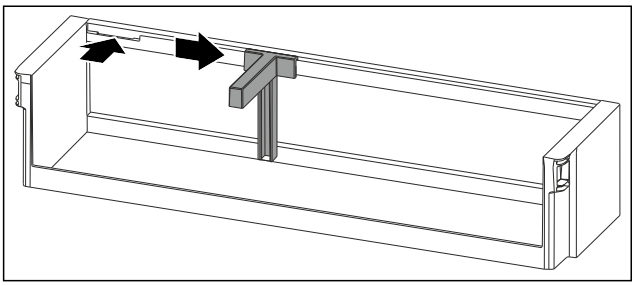

*Fig. 184*

▶ Flessenhouder in de uitsparing plaatsen.
▶ Flessenhouder in de gewenste positie opzij schuiven.

## 10.5 Uitschuifsystemen demonteren/ monteren

### 10.5.1 Opmerkingen over demontage

U kunt enkele uitschuifsystemen voor de reiniging demonteren. Uw apparaat kan verschillende uitschuifsystemen bevatten.

De volgende uitschuifsystemen kunnen worden gedemonteerd of niet worden gedemonteerd:

| Uitschuifsysteem | demonteerbaar / niet demonteerbaar |
|---|---|
| Geheel uitschuifbare lade | niet demonteerbaar |

## 10.6 Variabel flessenrek verwijderen / plaatsen

U kunt het variabele flessenrek verwijderen om te reinigen.

### 10.6.1 Variabel flessenrek verwijderen

Zorg ervoor dat aan de volgende voorwaarden is voldaan:
❑ Flessen zijn verwijderd.
❑ Glasplaat is verwijderd. (zie 9.5.1 Variabel flessenrek gebruiken)

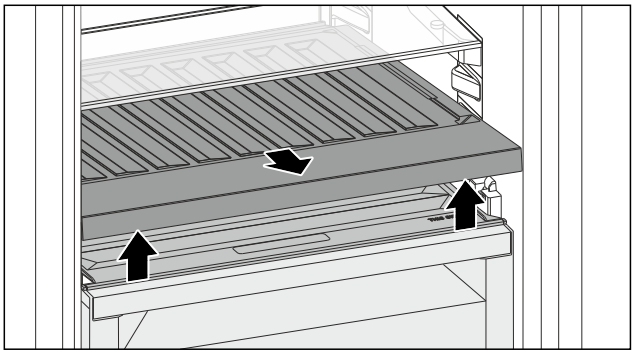

*Fig. 185*

▶ Variabele flessenrek aan de voorkant optillen en eruit trekken.
▷ Vakdeksel is zichtbaar.

**Aanwijzing**
Liebherr adviseert:

Op het hieronder gelegen vakdeksel geen producten neerzetten.

### 10.6.2 Variabel flessenrek plaatsen

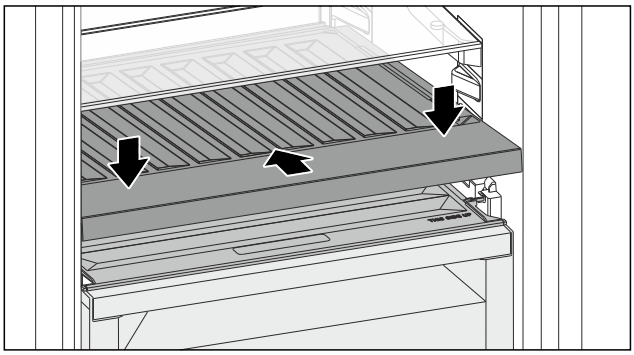

*Fig. 186*

▶ Variabel flessenrek tot aan de aanslag inschuiven en omlaag duwen.
▶ Glasplaat plaatsen. (zie 9.5.2 Glasplaat gebruiken)

**-of-**

▶ Variabel flessenrek gebruiken voor flessen.

## 10.7 Vakdeksel Fruit & Vegetable-safe

U kunt het vakdeksel voor reiniging verwijderen.

### 10.7.1 Vakdeksel verwijderen

Zorg ervoor dat aan de volgende voorwaarden is voldaan:

- ❑ Glasplaat direct boven het variabele flessenrek is verwijderd.
- ❑ Variabel flessenrek is verwijderd.
- ❑ Schuiflade direct onder het vakdeksel is verwijderd. (zie 9.6 Laden)

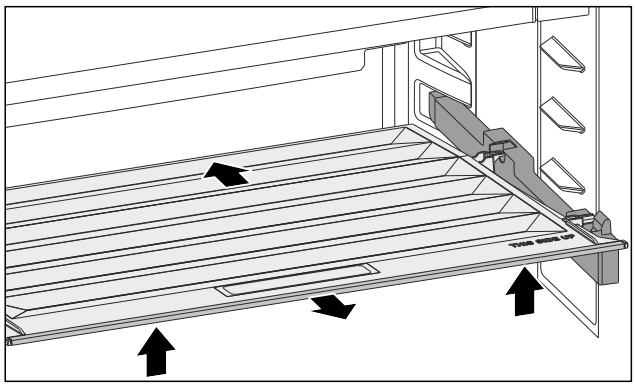

*Fig. 187*

▶ Vakdeksel naar achteren schuiven.
▶ Vakdeksel aan de voorkant optillen.
▶ Vakdeksel aan de voorkant schuin naar boven toe wegnemen.

### 10.7.2 Vakdeksel plaatsen

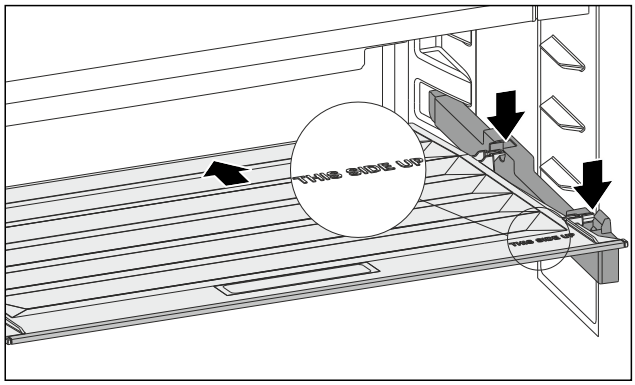


*Fig. 188*

Bij opschrift THIS SIDE UP boven ligt:

▶ Achterste bevestigingsdelen in de betreffende achterste openingen plaatsen.
▶ Vakdeksel naar achteren schuiven.
▶ Vakdeksel aan de voorkant neerlaten en de voorste bevestigingsdelen in de openingen vastklikken.
▶ Vakdeksel in de gewenste positie brengen.

## 10.8 Apparaat ontdooien

**WAARSCHUWING**
Apparaat op de verkeerde manier ontdooid!
Verwondingen en beschadigingen.

▶ Om het ontdooiproces te versnellen, geen mechanische hulpmiddelen of andere middelen gebruiken die niet door de fabrikant worden aanbevolen.
▶ Gebruik voor het ontdooien geen elektrische verwarmings- of stoomreinigingsapparaten, open vuur of ontdooisprays.
▶ IJs niet met scherpe voorwerpen verwijderen.

Het ontdooien gebeurt automatisch. Het dooiwater wordt via de afvoeropening afgevoerd en verdampt.

Waterdruppels of een dun laagje vorst of ijs aan het achterpaneel zijn functioneel en volkomen normaal. Deze hoeven niet verwijderd te worden.*

▶ Reinig regelmatig de afvoeropening. (zie 10.9 Apparaat reinigen)

## 10.9 Apparaat reinigen

### 10.9.1 Voorbereiden

**WAARSCHUWING**
Gevaar voor elektrische schok!

▶ Trek de stekker van de koelkast uit het stopcontact of onderbreek de stroomtoevoer.

**WAARSCHUWING**
Brandgevaar!

▶ De buisleidingen van het koelmiddelcircuit niet beschadigen.

▶ Apparaat legen.
▶ Netstekker uit het stopcontact trekken.

**-of-**

▶ CleaningMode activeren. (zie  CleaningMode)

### 10.9.2 Behuizing reinigen

**LET OP**
Ondeskundige reiniging!
Beschadigingen aan het apparaat.

▶ Uitsluitend zachte poetsdoekjes en een ph-neutrale allesreiniger gebruiker.
▶ Gebruik geen schurende of krassende sponzen of staalwol.
▶ Gebruik geen scherpe, schurende, zand-, chloor- of zuurhoudende schoonmaakmiddelen.

**WAARSCHUWING**
Gevaar voor verwonding en beschadiging door hete stoom!
Hete stoom kan brandwonden veroorzaken en de oppervlakken beschadigen.

▶ Gebruik geen stoomreinigers!

▶ Behuizing met een zachte, schone doek schoonvegen. Bij sterke vervuiling lauwwarm water met neutraal reinigingsmiddel gebruiken. Glazen oppervlakken kunnen ook met een glasreinigingsmiddel worden gereinigd.

### 10.9.3 Binnenruimte reinigen

**LET OP**
Ondeskundige reiniging!
Beschadigingen aan het apparaat.
▶ Uitsluitend zachte poetsdoekjes en een ph-neutrale allesreiniger gebruiker.
▶ Gebruik geen schurende of krassende sponzen of staalwol.
▶ Gebruik geen scherpe, schurende, zand-, chloor- of zuurhoudende schoonmaakmiddelen.

▶ Kunststof vlakken: met een zachte, schone doek, lauwwarm water en een beetje spoelmiddel met de hand reinigen.
▶ Metalen vlakken: met een zachte, schone doek, lauwwarm water en een beetje spoelmiddel met de hand reinigen.
▶ Afvoeropening: afzettingen verwijderen met een dun hulpmiddel, bijv. wattenstaafje.

### 10.9.4 Uitrusting reinigen

**LET OP**
Ondeskundige reiniging!
Beschadigingen aan het apparaat.
▶ Uitsluitend zachte poetsdoekjes en een ph-neutrale allesreiniger gebruiker.
▶ Gebruik geen schurende of krassende sponzen of staalwol.
▶ Gebruik geen scherpe, schurende, zand-, chloor- of zuurhoudende schoonmaakmiddelen.

**Reinigen met een zachte, schone doek, lauwwarm water en een beetje spoelmiddel:**

- Deurafsteller
- Draagplateaus
- Deelbaar draagplateau
- VarioSafe
- Vakdeksel Fruit & Vegetable-safe
- Schuiflade
- Variabele flessenplank

**Reinigen met een vochtige doek:**

- Telescooprails
  Let op: Het vet in de geleiders dient voor de smering en mag niet worden verwijderd!

**Reinigen in de vaatwasser tot 60 °C:**

- VarioBox
- Flessenhouder
- Vasthouddeel deelbaar draagplateau
- HydroBreeze-waterreservoir en deksel waterreservoir
- Wateropvangbak
- Eierhouder
- Botervloot

▶ Uitrusting demonteren: zie betreffende hoofdstuk.
▶ Uitrusting reinigen.

### 10.9.5 InfinitySpring reinigen

De uitvoereenheid van de InfinitySpring en de omliggende omgeving kunnen gereinigd worden, zonder het apparaat van het stroomnet los te koppelen.

De reiniging moet worden uitgevoerd bij:

❑ Eerste inbedrijfname
❑ Niet gebruik langer dan 5 dagen.

▶ Onderste drukknop van de dispenser indrukken.
▷ Uitvoereenheid komt naar buiten.
▶ Wateruitlaat en omgeving met een zachte, schone doek, lauwwarm water en een beetje spoelmiddel reinigen.
▶ Onderste drukknop loslaten.
▶ 2 l water op de InfinitySpring opzuigen en afvoeren.

### 10.9.6 HydroBreeze reinigen

De reiniging moet worden uitgevoerd bij:

❑ Eerste inbedrijfname
❑ HydroBreeze is langer dan 48 uur gedeactiveerd.
❑ Nieuwe vulling van de watertank.

Zorg ervoor dat aan de volgende eisen zijn voldaan:

❑ HydroBreeze is uitgeschakeld (zie HydroBreeze) .
❑ De watertank is verwijderd en in de vaatwasser gereinigd.

▶ Uitsparing met een vochtige doek uitvegen.
▶ Waterreservoir aanbrengen.
▶ HydroBreeze inschakelen.

### 10.9.7 Na het reinigen

▶ Apparaat en uitrustingsdelen droogwrijven.
▶ Apparaat aansluiten en inschakelen.
▶ SuperFrost inschakelen (zie 8.2 Apparaatfuncties) .
Wanneer de temperatuur voldoende koud is:
▶ Levensmiddelen plaatsen.
▶ Reiniging regelmatig herhalen.

# 11 Klantenhulp

## 11.1 Technische gegevens

| Temperatuurbereik | |
|---|---|
| Koelen | 3 °C tot 9 °C |
| BioFresh | 0 °C tot 3 °C |

| Verlichting | |
|---|---|
| Energie-efficiëntieklasse[1] | Lichtbron |
| Dit product bevat een of meerdere lichtbronnen van energie-efficiëntieklasse G. | LED |

[1] *Het apparaat kan lichtbronnen met verschillende energie-efficiëntieklassen bevatten. De laagste energie-efficiëntieklasse is aangegeven.*

Voor apparaten met WLAN-verbinding:

| Frequentievermelding | |
|---|---|
| Frequentieband | 2,4 GHz |
| Maximum uitgestraald vermogen | < 100 mW |
| Beoogd gebruik van de radioapparatuur | Integratie in het plaatselijke WLAN-netwerk voor gegevenscommunicatie |

## 11.2 Bedrijfsgeluiden

Het apparaat veroorzaakt tijdens de werking verschillende loopgeluiden.

- Bij **een lage koelcapaciteit** werkt het apparaat zuiniger, maar langer. De geluidssterkte is **lager**.
- Bij **hoog koelvermogen** worden levensmiddelen sneller gekoeld. Het geluidsniveau is **hoger**.

  Voorbeelden:
  - Geactiveerde functies (zie 8.2 Apparaatfuncties)
  - Draaiende ventilator
  - Vers erin gelegde levensmiddelen
  - Hoge omgevingstemperatuur
  - Lang geopende deur

| Geluiden | Mogelijke oorzaak | Type geluid |
|---|---|---|
| Borrelen en ruisen | Koelmiddel stroomt in het koelcircuit. | Normaal werkingsgeluid |
| Blazen en sissen | Koelmiddel spuit in het koelcircuit. | Normaal werkingsgeluid |
| Brommen | Het apparaat koelt. De geluidssterkte is afhankelijk van de koelcapaciteit. | Normaal werkingsgeluid |
| Slurpgeluiden | De deur met sluitdemper wordt geopend en gesloten. | Normaal werkingsgeluid |
| Zoemen en ruisen | De ventilator draait. | Normaal bedrijfsgeluid |
| Klikken | Componenten worden in- en uitgeschakeld. | Normaal schakelgeluid |
| Ratelen of zoemen | Ventielen of klappen zijn actief. | Normaal schakelgeluid |

| Geluiden | Mogelijke oorzaak | Type geluid | Oplossen |
|---|---|---|---|
| Trilling | Ongeschikte opbouw | Foutgeluid | Apparaat met stelvoeten horizontaal uitlijnen. |

| Geluiden | Mogelijke oorzaak | Type geluid | Oplossen |
|---|---|---|---|
| Klapperen | Uitrusting,<br>Voorwerpen aan de binnenkant van het apparaat | Foutgeluid | Uitrustingsdelen bevestigen.<br>Afstand tussen de voorwerpen laten. |

## 11.3 Technische storing

Uw apparaat is zo geconstrueerd en gemaakt dat de functionele veiligheid en een lange levensduur gegarandeerd zijn. Mocht er tijdens het bedrijf toch een storing optreden, controleer dan a.u.b. of de storing te wijten is aan een bedieningsfout. In dat geval moet u tijdens de garantieperiode de ontstane kosten zelf betalen.

De volgende storingen kunt u zelf oplossen.

### 11.3.1 Apparaatfunctie

| Probleem | Oorzaak | Oplossing |
|---|---|---|
| **Het apparaat werkt niet.** | → Het apparaat is niet ingeschakeld. | ▶ Apparaat inschakelen. |
| | → De netstekker zit niet correct in het stopcontact. | ▶ De netstekker controleren. |
| | → De zekering van de netstekker is niet in orde. | ▶ Zekering controleren. |
| | → Stroomuitval | ▶ Apparaat gesloten houden. |
| | → De koelapparaatbus steekt niet correct in het apparaat. | ▶ Koelapparaatbus controleren. |
| **Temperatuur is niet voldoende koud.** | → De apparaatdeur is niet correct gesloten. | ▶ Apparaat sluiten. |
| | → De omgevingstemperatuur is te hoog. | ▶ Probleemoplossing: (zie 1.8 Klimaatklassen) |
| | → Het apparaat werd te vaak of te lang geopend. | ▶ Afwachten of de vereiste temperatuur vanzelf terugkeert. Als dit niet gebeurt, contact opnemen met de klantenservice. (zie 11.4 Klantenservice) |
| | → Er werden grote hoeveelheden verse levensmiddelen zonder SuperFrost erin gelegd. | ▶ Probleemoplossing: (zie SuperFrost activeren) |
| | → De temperatuur is verkeerd ingesteld. | ▶ Stel de temperatuur lager in en controleer deze na 24 uur. |
| | → Het apparaat staat te dicht bij een warmtebron (fornuis, verwarming enz.). | ▶ Verander de standplaats van het apparaat of van de warmtebron. |
| **De temperatuur die op het display wordt** | → De apparaatdeur stond lange tijd open en het deuralarm werd auto- | ▶ Apparaatdeur sluiten. |

| Probleem | Oorzaak | Oplossing |
|---|---|---|
| **weergegeven, is hoger dan de werkelijke temperatuur in het apparaat.** | matisch geactiveerd. Hierdoor koelt het apparaat meer af. | |
| **Het deurrubber is defect of moet om een andere reden worden vervangen.** | → Het deurrubber kan worden vervangen. Er kan zonder gereedschap een nieuw deurrubber worden geplaatst. | ▶ Contact opnemen met de klantenservice. (zie 11.4 Klantenservice) |
| **Het apparaat is bevroren of er heeft zich condenswater gevormd.** | → Het deurrubber kan uit de groef geschoven zijn. | ▶ Het deurrubber op een correcte passing in de groef controleren. |
| **Apparaat is warm aan de uitwendige oppervlakken.*** | → De warmte van het koelcircuit wordt ter voorkoming van condenswater gebruikt. | ▶ Dit is normaal. |

### 11.3.2 Uitrusting

| Probleem | Oorzaak | Oplossing |
|---|---|---|
| **De InfinitySpring werkt niet.** | → Er is lucht in het watersysteem. | ▶ Watersysteem ontluchten. (zie 5.2 InfinitySpring in bedrijf stellen) |
| | → De wateraansluiting is niet open. | ▶ De wateraansluiting openen. |
| **De waterdoorstroom op InfinitySpring is ongelijkmatig.** | → De perlator is vuil. | ▶ Perlator vervangen. Contact opnemen met de klantenservice. (zie 11.4 Klantenservice) |
| **HydroBreeze bevochtigt het koelgoed niet.** | → De HydroBreeze is niet geactiveerd. | ▶ HydroBreeze inschakelen. |
| | → Er is niet voldoende water in het waterreservoir. | ▶ Waterreservoir vullen. |
| | → Er zit vuil voor de concentrator. | ▶ HydroBreeze reinigen. |
| | → Het waterreservoir is niet correct in de desbetreffende uitsparing vastgeklikt. | ▶ Waterreservoir correct vastklikken. |
| | → Het vakdeksel van de Fruit & Vegetable-safe bevindt zich in de instelling „geringe luchtvochtigheid”. | ▶ Het vakdeksel van de Fruit & Vegetable-safe op „hoge luchtvochtigheid” instellen. |
| **De binnenverlichting brandt niet.** | → Het apparaat is niet ingeschakeld. | ▶ Apparaat inschakelen. |
| | → De deur is langer dan 15 minuten open. | ▶ De binnenverlichting gaat automatisch uit na ongeveer 15 minuten wanneer de deur open is. |
| | → De LED-verlichting is defect of de afdekking is beschadigd. | ▶ Contact opnemen met de klantenservice. (zie 11.4 Klantenservice) |

## 11.4 Klantenservice

Controleer eerst of u de fout zelf kunt oplossen (zie 11 Klantenhulp) . Als dit niet het geval is, dient u contact op te nemen met de klantenservice.

U vindt het adres in de bijgevoegde brochure „Liebherr Service” of op home.liebherr.com/service.

**WAARSCHUWING**
Ondeskundige reparatie!
Verwondingen.
- ▶ Reparaties en ingrepen aan het apparaat en de stroomaansluiting die niet uitdrukkelijk genoemd worden (zie 10 Onderhoud) , uitsluitend door de Technische Dienst laten uitvoeren.
- ▶ Beschadigde netaansluiting alleen door de fabrikant, de klantenservice of een dergelijk gekwalificeerde persoon laten vervangen.
- ▶ Bij apparaten met stekker voor koelapparaten mag ook de klant zelf de vervanging uitvoeren.

### 11.4.1 Contact opnemen met de klantenservice

Controleren of de volgende apparaatinformatie beschikbaar is:

- ❑ Apparaataanduiding (model en index)
- ❑ Servicenr. (Service)
- ❑ Serienr. (S-Nr.)

- ▶ Apparaatinformatie via het display oproepen. (zie Apparaatinformatie)

**-of-**

- ▶ Apparaatinformatie van het typeplaatje aflezen. (zie 11.5 Typeplaatje)

- ▶ Apparaatinformatie noteren.
- ▶ De klantenservice informeren: Fout en apparaatinformatie mededelen.
- ▷ Dit maakt een snelle en doelgerichte service mogelijk.
- ▶ Verdere instructies van de klantenservice opvolgen.

## 11.5 Typeplaatje

Het typeplaatje bevindt zich aan de achterkant van de schuifladen, aan de binnenkant van het apparaat.

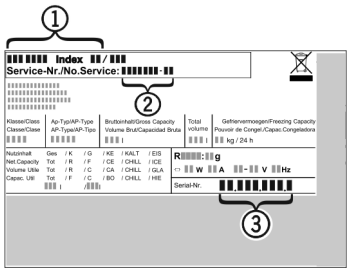


*Fig. 189*

**(1)** Apparaatbeschrijving
**(2)** Servicenr.
**(3)** Serienr.

- ▶ Informatie van het typeplaatje lezen.

# 12 Buiten bedrijf stellen

- ▶ Apparaat leegmaken.
- ▶ HydroBreeze deactiveren. (zie HydroBreeze deactiveren)
- ▶ Apparaat uitschakelen. (zie Apparaat uit- en inschakelen)
- ▶ Trek de netstekker uit het stopcontact.
- ▶ Verwijder indien nodig de koelapparaatbus: Trek de koelapparaatbus uit de apparaatstekker en beweeg tegelijkertijd naar links en rechts.
- ▶ Apparaat reinigen. (zie 10.9 Apparaat reinigen)
- ▶ Deur open laten, zodat er geen slechte geuren ontstaan.

# 13 Afvoeren

Zorg ervoor dat aan de volgende voorwaarden is voldaan:

- ❑ Betekenis van de symbolen op het apparaat zijn bekend.
- ❑ Aanwijzingen betreffende het afvoeren zijn bekend. (zie 1.6 Afvalverwerking)

## 13.1 Apparaat voor afvoeren voorbereiden

- ▶ Apparaat buiten bedrijf stellen. (zie 12 Buiten bedrijf stellen)

## 13.2 Verwijder het apparaat op een milieuvriendelijke manier

**WAARSCHUWING**
Brandgevaar door lekkend koelmiddel en olie!
Het koelmiddel is milieuvriendelijk maar brandbaar. De olie is ook brandbaar. Uittredend koelmiddel en olie kunnen in hoge concentraties en bij contact met een externe warmtebron ontbranden.
- ▶ Leidingen van het koelmiddelcircuit en de compressor niet beschadigen.

- ▶ Aanwijzingen voor het transport van het apparaat in acht nemen. (zie 3.6 Apparaat transporteren)
- ▶ Voer het apparaat af zonder het te beschadigen.
- ▶ Voer het apparaat weg volgens de bovenstaande specificaties.

Scan QR Code and find digital operating and installation instructions.




home.liebherr.com

20260909 7083945-00

**Liebherr-Hausgeräte Marica EOOD**
Bezirk Plovdiv
4202 Radinovo
Bulgarien