Gebruiks- en montagehandleiding



NL **ORIGINELE GEBRUIKSHANDLEIDING**

LIEBHERR

Inhoudsopgave

1 Algemene veiligheidsaanwijzingen..... 3
1.1 Gebruik conform de voorschriften..... 3
1.2 Voorzienbaar onjuist gebruik..... 3
1.3 Gebruikersgroep..... 4
1.4 Waarschuwingen - Gevaren voor de gebruiker..... 4
1.5 Storingen, schade en reparaties..... 4
1.6 Afvalverwerking..... 5
1.7 Conformiteit..... 5
1.8 Klimaatklassen..... 5
1.9 SVHC-stoffen volgens de REACH-verordening..... 5
1.10 EPREL-database..... 5
1.11 Open-Source-licenties..... 5
1.12 Reserveonderdelen..... 5
1.13 Waarschuwingsniveaus..... 5

2 Het apparaat in vogelvlucht..... 6
2.1 Leveringsomvang..... 6
2.2 Apparaat- en uitrustingsoverzicht..... 6
AutoDoor..... 6
2.4 SmartDevice..... 6

3 Opstellen en aansluiten..... 6
3.1 Opstellingsvoorwaarden..... 6
3.2 Afmetingen apparaat..... 7
3.3 Nismaten..... 8
3.4 Meubelfrontgewichten..... 8
3.5 Wateraansluiting*..... 8
3.6 Apparaat transporteren..... 9
3.7 Apparaat uitpakken..... 9
3.8 Transportbeveiliging verwijderen..... 9
3.9 Verklaring van gebruikte symbolen..... 9
3.10 Deuraanslag van de 4-sterren-vriesvak omzetten*..... 10
3.11 Wissel deurscharniering..... 11
3.12 Apparaat op de watertoevoer aansluiten*..... 11
3.13 Meerdere apparaten opstellen..... 12
3.14 Apparaat in de uitsparing inbouwen..... 12
3.15 Meubelfronten..... 21
3.16 Na het inbouwen..... 22
3.17 Apparaat op de stroomvoorziening aansluiten..... 23
3.18 Afvalverwerking van de verpakking..... 23

4 Werking van het Touch & Swipe-display..... 23
4.1 Navigatie en verklaring van symbolen..... 24
4.2 Menu's..... 24
4.3 Slaapstand..... 25

5 In gebruik nemen..... 25
5.1 Apparaat inschakelen (eerste inbedrijfstelling)..... 25
5.2 InfinitySpring in bedrijf stellen*..... 25
5.3 HydroBreeze in gebruik nemen..... 25

6 Opslag..... 25
6.1 Instructies voor opslag..... 25
6.2 Koelgedeelte..... 26
6.3 BioFresh..... 26
6.4 4-sterren-vriesvak*..... 26
6.5 Opslagtijden..... 27

7 Energie sparen..... 28

8 Bediening..... 28
8.1 Bedienings- en weergave-elementen..... 28
8.1.1 Statusindicatie..... 28
8.1.2 Symbolen..... 28
8.2 Apparaatfuncties..... 28
8.2.1 Opmerkingen over de functies van het apparaat..... 28
Apparaat uit- en inschakelen..... 28
Temperatuur..... 29
BioFresh B-Value..... 29
C-Value*..... 29
D-Value..... 30
AutoDoor..... 30
SuperCool..... 32
PartyMode..... 33
HolidayMode..... 33
SabbathMode..... 34
EnergySaver..... 34
HydroBreeze..... 35
CleaningMode..... 35
Invoerblokkering..... 36
Herinnering..... 36
Taal..... 37
Temperatuureenheid..... 37
Display-helderheid..... 37
AutoDoor-signaal..... 37
WLAN..... 38
Apparaatinformatie..... 39
Software..... 39
Deuralarm..... 39
Demomodus..... 39
Resetten naar fabrieksinstellingen..... 40
8.3 Meldingen..... 41
8.3.1 Overzicht van waarschuwingen..... 41
8.3.2 Waarschuwingen beëindigen..... 41
8.3.3 Overzicht van herinneringen..... 42
8.3.4 Herinneringen beëindigen..... 43

9 Uitrusting..... 43
9.1 Vriesvak 4 sterren*..... 43
9.2 Deurrekken..... 44
9.3 bergvlakken..... 45
9.4 VarioSafe..... 47
9.5 InfinitySpring*..... 49
9.6 Variabele flessenplank..... 49
9.7 Laden..... 50
9.8 Vakdeksel Fruit & Vegetable-safe..... 51

9.9 HydroBreeze ... 51
9.10 Botervloot ... 52
9.11 Eierhouder ... 53
9.12 Flessenhouder ... 53
9.13 FlexSystem ... 53
9.14 IJsblokjeshouder met deksel* ... 54

10 Onderhoud ... 54
10.1 FreshAir-actiefkoolfilter ... 54
10.2 Waterreservoir* ... 54
10.3 Waterfilter* ... 55
10.4 Deurrek demonteren ... 55
10.5 Deurrek monteren ... 56
10.6 Uitschuifsystemen demonteren/monteren ... 56
10.7 Variabel flessenrek verwijderen / plaatsen ... 56
10.8 Vakdeksel Fruit & Vegetable-safe ... 57
10.9 Apparaat ontdooien ... 57
10.10 Vriesvak handmatig ontdooien* ... 57
10.11 Apparaat reinigen ... 58

11 Klantenhulp ... 59
11.1 Technische gegevens ... 59
11.2 Bedrijfsgeluiden ... 59
11.3 Technische storing ... 59
11.4 Klantenservice ... 61
11.5 Typeplaatje ... 62

12 Buiten bedrijf stellen ... 62

13 Afvoeren ... 62
13.1 Apparaat voor afvoeren voorbereiden ... 62
13.2 Verwijder het apparaat op een milieuvriendelijke manier ... 62

De fabrikant werkt voortdurend aan de verdere ontwikkeling van alle typen en modellen. Daarom vragen wij uw begrip dat wij ons het recht voorbehouden veranderingen in vorm, inrichting en technologie aan te brengen.

Symbool	Uitleg
	**Gebruiksaanwijzing lezen** Om alle voordelen van uw nieuwe apparaat te leren kennen, moet u de instructies in deze gebruiksaanwijzing aandachtig doorlezen.
	**Aanvullende informatie op het internet** De digitale handleiding met aanvullende informatie en in andere talen kunt u vinden op internet via de QR-code op de voorkant van de handleiding of door het servicenummer in te voeren op **home.liebherr.com/fridge-manuals**. Het servicenummer vindt u op het typeplaatje: 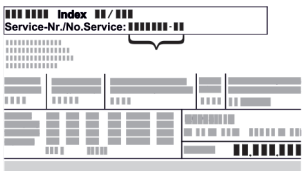 *Fig.* Voorbeeld
	**Apparaat controleren** Controleer alle onderdelen op transportschade. Neem bij op- of aanmerkingen contact op met de distributeur of de klantenservice.
	**Afwijkingen** De gebruiksaanwijzing geldt voor verschillende modellen, afwijkingen zijn mogelijk. Secties die alleen van toepassing zijn op bepaalde apparaten worden met een sterretje (*) aangeduid.

Symbool	Uitleg
	**Instructies voor actie en resultaten van de actie** Instructies voor actie worden aangeduid met een ▶. De resultaten van de actie worden aangeduid met een ▷.
	**Video's** Video's over de apparaten vindt u op het YouTube-kanaal van Liebherr-Hausgeräte.

Open-Source-licenties:

Het apparaat bevat softwarecomponenten, die Open-Source-licenties gebruiken. Informatie over de gebruikte Open-Source-licenties kunt u hier vinden: **home.liebherr.com/open-source-licences**

Deze gebruikersinformatie geldt voor de volgende apparaten:

IRBA..	51..

1 Algemene veiligheidsaanwijzingen

Bewaar deze gebruikersinformatie op een veilige plaats, zodat u ze op elk moment kunt raadplegen.

Als u het apparaat verstrekt aan iemand anders, geef deze gebruikersinformatie dan door aan de volgende eigenaar.

Om het apparaat goed en veilig te gebruiken, moet u deze gebruikersinformatie vóór installatie en gebruik zorgvuldig doorlezen. Volg altijd de aanwijzingen, veiligheidsvoorschriften en waarschuwingen die erin staan. Ze zijn belangrijk zodat u het apparaat veilig en correct kunt installeren en gebruiken.

1.1 Gebruik conform de voorschriften

- Dit apparaat is bedoeld voor gebruik in huishoudelijke en soortgelijke toepassingen zoals:
  - personeelskeukens in winkels, kantoren en andere werkomgevingen
  - in de landbouw en door gasten in hotels, motels en andere accommodaties
  - in bed & breakfasts
  - in catering- en soortgelijke grootschalige toepassingen
- Ander gebruik:
  - Dit apparaat is niet geschikt voor het invriezen van levensmiddelen.*
  - Alle andere toepassingen zijn ontoelaatbaar.

1.2 Voorzienbaar onjuist gebruik

De volgende toepassingen zijn uitdrukkelijke verboden:

- Opslag en koeling van:
  - Chemisch onstabiele, brandbare of bijtende stoffen
  - Explosieve stoffen, zoals spuitbussen met brandbaar drijfgas
  - Medicijnen, bloedplasma, laboratoriumpreparaten of soortgelijke stoffen en producten die onder de Richtlijn Medische Hulpmiddelen 2007/47/EG vallen
- Gebruik in explosiegevaarlijke omgevingen

Ondeskundig gebruik van het apparaat leidt tot beschadiging aan of bederf van de opgeslagen levensmiddelen.

1.3 Gebruikersgroep

- Dit apparaat mag niet worden gebruikt door personen (inclusief kinderen) met beperkte fysieke, sensorische of mentale vermogens of personen met een gebrek aan ervaring en kennis, tenzij ze onder toezicht staan van een persoon die verantwoordelijk is voor hun veiligheid of het gebruik van het apparaat aan hen is uitgelegd. Kinderen moeten onder toezicht staan om ervoor te zorgen dat ze niet met het apparaat spelen.
- Kinderen van 3 tot 8 jaar mogen de koelkast/vriezer vullen en leeghalen.

1.4 Waarschuwingen - Gevaren voor de gebruiker

- WAARSCHUWING: Houd ventilatieopeningen in de behuizing van het apparaat of in ingebouwde apparatuur vrij van obstakels.
- WAARSCHUWING: Gebruik geen mechanische apparaten of andere middelen om het ontdooiproces te versnellen, anders dan die welke door de fabrikant worden aanbevolen.
- WAARSCHUWING: Koudemiddelcircuit niet beschadigen.
- WAARSCHUWING: Gebruik geen elektrische apparatuur in het koelcompartiment/vriesvak die niet van het door de fabrikant aanbevolen type is.
- WAARSCHUWING: Zorg er bij het plaatsen van het apparaat voor dat de voedingskabel niet wordt bekneld of beschadigd.
- WAARSCHUWING: Plaats geen draagbare contactdozen of voedingsadapters aan de achterkant van het apparaat.

Nadat het apparaat is geïnstalleerd, moet het nog steeds mogelijk zijn om het apparaat los te koppelen van het elektriciteitsnet.

- Toegankelijke stekker (boven, onder of naast het apparaat)
- Activeren van de zekering in de gebouwinstallatie in overeenstemming met de bouwvoorschriften.



WAARSCHUWING: Brandgevaar/brandgevaarlijke stoffen.

Het symbool bevindt zich op de compressor en kan ook op andere plaatsen op het apparaat worden afgebeeld. Het markeert het gevaar voor brandgevaarlijke stoffen. De etiketten niet verwijderen.

- Hoe meer koelmiddel in het apparaat zit, hoe groter de ruimte moet zijn, waar het apparaat in staat. In te kleine ruimten kan bij een lekkage een brandbaar gaslucht mengsel ontstaan. Per 8 g koelmiddel moet de opstellingsruimte ten minste 1 m^3 groot zijn. Gegevens betreffende het koelmiddel staan op het typeplaatje in de binnenruimte in het apparaat.
- De oppervlakken die in contact kunnen komen met levensmiddelen en toegankelijke afvoersystemen moeten regelmatig worden gereinigd.
- Rauw vlees of rauwe vis in schone, gesloten containers bewaren. Zo voorkomt u dat vlees of vis in contact komen met andere levensmiddelen.
- Als de koelkast/vriezer langere tijd leeg staat, schakel dan het apparaat uit, ontdooi het, maak het schoon, droog en laat de deur open om schimmelvorming te voorkomen.
- Langdurig huidcontact met koude oppervlakken of gekoelde goederen. Gebruik bijvoorbeeld handschoenen ter bescherming.
- Alcoholische dranken of andere middelen die alcohol bevatten alleen gesloten bewaren. Eventueel vrijkomende alcohol kan door elektrische onderdelen worden ontstoken.
- Open de deur slechts korte tijd. Zo voorkomt u dat de temperatuur in het apparaat stijgt.
- Grijp bij het openen en sluiten niet tussen de deur en het apparaat. Vingers kunnen ingeklemd raken.
- Plaats geen voorwerpen in het voorste gedeelte van de onderste glasplaat om een perfecte sluiting van de apparaatdeur te garanderen. (zie 6.2 Koelgedeelte) (zie 9.2 Deurrekken)
- WAARSCHUWING: Dit apparaat moet volgens de gebruiksaanwijzing worden bevestigd om risico's door onvoldoende stabiliteit uit te sluiten.
- Volg de instructies voor installatie, bevestiging, vereiste afmetingen en aansluitingen. (zie 3 Opstellen en aansluiten)

Apparaten met een vaste wateraansluiting:*

- WAARSCHUWING: Uitsluitend aansluiten op de drinkwatervoorziening.
- Neem de aansluitwaarden voor de watervoorziening in acht. (zie 3 Opstellen en aansluiten)
- Sluit het apparaat alleen op de drinkwaterleiding aan met een nieuwe slangenset. Gebruik oude slangensets niet opnieuw, maar gooi ze weg.
  Bij het apparaat wordt een nieuwe slangenset meegeleverd.
- Spoel het watersysteem als er meer dan 5 dagen geen water is afgenomen.

Apparaten met watertank:

- WAARSCHUWING: Alleen vullen met drinkwater.
- HydroBreeze-watertank alleen vullen met drinkwater om vergiftiging door besmet water te voorkomen.
- Reinig de watertank als deze langer dan 48 uur niet is gebruikt.

Let op voor apparaten met AutoDoor om letsel en schade te voorkomen:

- Houd tijdens het automatisch sluiten van de deur het deurgedeelte vrij en reik er niet in.
- Open, sluit of blokkeer de deur niet met de hand tegen de automatische deurbeweging in om schade aan de aandrijving te voorkomen.
- Als de deur automatisch sluit, kunnen uitgeschoven schuiflades en telescoopgeleiders beschadigd raken.
  - Schuifladen volledig inschuiven voordat de deur automatisch sluit.
  - Als de schuiflade is verwijderd: Telescoopgeleiders volledig inschuiven voordat de deur automatisch sluit.

1.5 Storingen, schade en reparaties

- Voedingsaansluiting met koudapparaatstekker:
  Als de voedingskabel van dit apparaat beschadigd raakt, moet deze worden vervangen door een speciale aansluitkabel, die verkrijgbaar is bij de fabrikant of zijn klantenservice. De klant mag het vervangen zelf uitvoeren.
- Reparaties en werkzaamheden aan het apparaat mogen alleen door de klantenservice of ander hiertoe opgeleid personeel worden uitgevoerd.
- Trek bij storingen en fouten aan het apparaat de stekker uit het stopcontact of schakel de zekering uit. Houd de stekker altijd vast als u deze uit het stopcontact trekt. Niet aan de kabel trekken.

1.6 Afvalverwerking



De doorgestreepte vuilnisbak geeft aan dat het apparaat niet via het ongesorteerd huishoudelijk afval mag worden weggegooid en gescheiden moet worden ingezameld. Het bevat recyclebare materialen en is indien nodig herbruikbaar.



Het symbool kan op de compressor staan. Het is van toepassing op de olie in de compressor en het wijst op het volgende gevaar: **Kan dodelijk zijn bij inslikken of binnendringen van de luchtwegen.** Deze aanwijzing is alleen van toepassing op recycling. Bij normaal gebruik bestaat er geen gevaar.



Deze of andere soortgelijke etiketten kan zich op de achterkant van het apparaat bevinden. Het geeft aan dat er vacuüm isolatiepanelen (VIP) of perlietpanelen in de deur en/of behuizing zitten. Deze aanwijzing is alleen van toepassing op recycling. De etiketten niet verwijderen.

- De afvalverwerking/recycling van afgedankte apparaten moet daarom vakkundig en volgens de lokaal geldende voorschriften en wetgeving plaatsvinden. Het versleten apparaat bij het transporteren niet beschadigen aan het koelcircuit, zodat het koelmiddel (gegevens op het typeplaatje) en de olie niet ongecontroleerd kunnen wegstromen.
- Houd er rekening mee dat het verwijderen van eventuele bestaande persoonlijke gegevens de taak van de klant is.
- Voor Duitsland: Het apparaat kan gratis worden ingeleverd bij de plaatselijke afvalverzamelcentra voor recycling/herbruikbare materialen via de klasse 1 inzamelcontainers. Bij aankoop van een nieuwe koel/vrieskast en een verkoopoppervlakte > 400 m^2, wordt het oude apparaat ook gratis via de handel teruggenomen.
- EU: Informeer bij uw lokale autoriteiten naar de verwijderingsmogelijkheden van afgedankte apparatuur.

1.7 Conformiteit

Het koudemiddelcircuit is gecontroleerd op lekkages. Het apparaat in inbouwtoestand voldoet aan de van toepassing zijnde veiligheidsvoorschriften en de betreffende EG-richtlijnen.

Voor de EU-markt:	Het apparaat voldoet aan richtlijn 2014/53/EU.
Voor de GB-markt:	Het apparaat voldoet aan Radio Equipment Regulations 2017 SI 2017 No. 1206.

De volledige tekst van de EU-conformiteitsverklaring is onder het volgende internetadres beschikbaar:
www.liebherr.com

Het BioFresh-compartiment voldoet aan de vereisten van een koude opbergvak volgens DIN EN 62552:2020.

1.8 Klimaatklassen

Het apparaat is naargelang de klimaatklasse bedoeld voor gebruik bij bepaalde omgevingstemperaturen. De voor uw apparaat geldende klimaatklasse is op het typeplaatje aangegeven.

Aanwijzing

▶ Om een optimaal bedrijf te garanderen, de aangegeven omgevingstemperaturen aanhouden.

Klimaatklasse	voor omgevingstemperaturen van
SN	10 °C tot 32 °C
N	16 °C tot 32 °C
ST	16 °C tot 38 °C
T	16 °C tot 43 °C
SN-ST	10 °C tot 38 °C
SN-T	10 °C tot 43 °C

1.9 SVHC-stoffen volgens de REACH-verordening

- U kunt de volgende link gebruiken om te controleren of uw apparaat SVHC-stoffen bevat in overeenstemming met de REACH-verordening:
https://go.liebherr.com/z3eewm

1.10 EPREL-database

- Vanaf 1 maart 2021 zal informatie over de energie-etikettering en eisen inzake ecologisch ontwerp beschikbaar zijn in de Europese productdatabank (EPREL). Onder de volgende link https://eprel.ec.europa.eu/ kunt u de productdatabase vinden. Hier wordt u gevraagd de modelaanduiding in te voeren. De modelaanduiding vindt u op het typeplaatje.

1.11 Open-Source-licenties

- Het apparaat bevat softwarecomponenten, die Open-Source-licenties gebruiken. Informatie over de gebruikte open-source-licenties vindt u hier:
home.liebherr.com/open-source-licenties

1.12 Reserveonderdelen

- De beschikbaarheid van reserveonderdelen voor functiedelen en lagergeschikte onderdelen van de uitrusting is 15 jaar.

1.13 Waarschuwingsniveaus

GEVAAR	Markeert een direct gevaarlijke situatie, die de dood of ernstig lichamelijk letsel tot gevolg kan hebben, als deze niet wordt vermeden.
WAARSCHUWING	Markeert een gevaarlijke situatie, die de dood of ernstig lichamelijk letsel tot gevolg kan hebben, als deze niet wordt vermeden.
VOORZICHTIG	Markeert een gevaarlijke situatie, die de licht of gemiddeld lichamelijk letsel tot gevolg kan hebben, als deze niet wordt vermeden.
LET OP	Markeert een gevaarlijke situatie, die materiële schade tot gevolg kan hebben, als deze niet wordt vermeden.
Aanwijzing	Markeert bruikbare aanwijzingen en tips.

2 Het apparaat in vogelvlucht

2.1 Leveringsomvang

Controleer alle onderdelen op transportschade. Neem bij klachten contact op met de dealer of de klantenservice. (zie 11.4 Klantenservice)

De levering bestaat uit de volgende onderdelen:

- Inbouwapparaat
- Uitrusting (afhankelijk van het model)
- Montagemateriaal (afhankelijk van het model)
- „Quick Start Guide”
- „Installation Guide”*
- Servicebrochure

2.2 Apparaat- en uitrustingsoverzicht

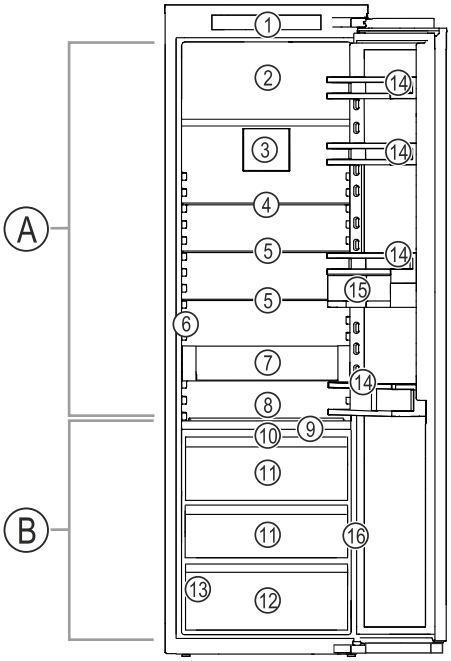

Fig. 1 Voorbeeldweergave

Temperatuurbereik

(A) Koelgedeelte **(B)** BioFresh

Uitrusting

(1) Bedieningselementen
(2) 4-sterren-vriesvak*
(3) Ventilator met FreshAir-actievekoolfilters
(4) Deelbaar draagplateau
(5) Draagplateau
(6) InfinitySpring*
(7) VarioSafe
(8) Variabel flessenrek
(9) HydroBreeze
(10) Vakdeksel Fruit & Vegetable-safe
(11) Fruit & Vegetable-safe
(12) Meat & Dairy-safe
(13) Typeplaatje
(14) Deurrekken
(15) VarioBoxen
(16) Sensor klopfunctie

AutoDoor

Uw apparaat is met AutoDoor uitgerust.

U kunt de deur op verschillende wijzen openen:

- handmatig
- met klopsignaal
- met smartphone
- met spraakbesturing

	Klopsignaal U opent en sluit de deur door met de hand op de deur te kloppen. Het klopsignaal configureert u via de bedienings- en weergave-elementen. De gevoeligheid van het klopsignaal kunt u te allen tijde wijzigen.
	Smartphone U opent en sluit de deur met uw smartphone. Hiervoor moet u de SmartDevice-app op uw smartphone installeren en uw apparaat met WLAN verbinden. U past alle instellingen in de SmartDevice-app aan.
	Spraakbesturing U opent en sluit de deur met uw stem. Hiervoor moet u de SmartDevice-app op uw smartphone installeren, uw apparaat met WLAN verbinden en een geschikte spraakbesturing gebruiken. U past alle instellingen in de SmartDevice-app aan.

Meer informatie en tutorials vindt u op:
home.liebherr.com/faq-autodoor

2.4 SmartDevice

SmartDevice is de netwerkoplossing voor uw koelapparaat.

Als uw apparaat compatibel is met SmartDevice is of hiervoor is voorbereid, kunt u uw apparaat snel en eenvoudig in uw WLAN integreren. Met de SmartDevice-app kunt u uw apparaat vanaf een mobiel eindapparaat bedienen. In de SmartDevice-app zijn aanvullende functies en instelmogelijkheden beschikbaar.

SmartDevice-compatibel apparaat:	Uw apparaat is SmartDevice-compatibel. Om uw apparaat met WiFi te kunnen verbinden, moet u de SmartDevice-app downloaden.
Meer informatie over SmartDevice:	**smartdevice.liebherr.com**
SmartDevice-app downloaden:	

Nadat u de SmartDevice-app geïnstalleerd en geconfigureerd hebt, kunt u uw apparaat met uw WLAN verbinden via de SmartDevice-app en de apparaatfunctie WLAN (zie WLAN) .

Aanwijzing
In de volgende landen is de SmartDevice-functie niet beschikbaar: Rusland, Belarus, Kazachstan.

3 Opstellen en aansluiten

3.1 Opstellingsvoorwaarden

De opstellingsvoorwaarden zijn van cruciaal belang om ervoor te zorgen dat u uw apparaat veilig, efficiënt en probleemloos kunt gebruiken.

- Neem alle veiligheidsaanwijzingen in acht.
- Let op de opstellingslocatie en positie in de ruimte.

WAARSCHUWING
Brandgevaar door verkeerd opstellen!
Als een stroomkabel of stekker de achterkant van het apparaat raakt, kunnen de trillingen van het apparaat de stroomkabel of stekker beschadigen en kortsluiting veroorzaken.
- ▶ Voorkom bij het opstellen van het apparaat dat onder het apparaat stroomkabels klem komen te zitten.
- ▶ Apparaat zo opstellen, dat stekker of netsnoer niet tegen het apparaat liggen.
- ▶ Op contactdozen in het apparaatacchterpaneel geen apparaten aansluiten.
- ▶ Meervoudige contactdozen of verdeeldozen en andere elektronische apparaten (bijv. halogeen-transformatoren) mogen **niet** aan het achterpaneel van apparaten worden aangebracht en gebruikt.

WAARSCHUWING
Brandgevaar door vocht!
Wanneer stroomgeleidende delen of de stroomaansluiting vochtig worden, kan dat leiden tot kortsluiting.
- ▶ Het apparaat is ontworpen voor gebruik in een gesloten ruimte. Het apparaat niet buiten, in een vochtige omgeving of binnen bereik van spatwater plaatsen.

WAARSCHUWING
Brandgevaar door lekkend koelmiddel en olie!
Het koelmiddel is milieuvriendelijk maar brandbaar. De olie is ook brandbaar. Uittredend koelmiddel en olie kunnen in hoge concentraties en bij contact met een externe warmtebron ontbranden.
- ▶ Leidingen van het koelmiddelcircuit en de compressor niet beschadigen.

3.1.1 Opstellingslocatie

- Stel het apparaat alleen op in gesloten ruimtes en gebruik het alleen daar.
- Gebruik het apparaat alleen als het gemonteerd is.
- Als het apparaat in zeer vochtige omgeving wordt opgesteld, kan zich aan de buitenzijde van het apparaat condenswater vormen.
  Zorg altijd voor goede ventilatie en ontluchting op de opstelplaats.
- Hoe meer koelmiddel in het apparaat zit, hoe groter de ruimte moet zijn, waar het apparaat in staat. In te kleine ruimten kan bij een lekkage een brandbaar gas-lucht mengsel ontstaan. Per 8 g koelmiddel moet de opstellingsruimte ten minste 1 m^3 groot zijn. Gegevens betreffende het koelmiddel staan op het typeplaatje in de binnenruimte in het apparaat.
- De ondergrond op de opstellingslocatie moet horizontaal en vlak zijn.

3.1.2 Plaatsing in de ruimte

- Installeer het apparaat niet in direct zonlicht of naast een verwarming of iets dergelijks.
- U kunt het apparaat direct naast een oven installeren.
- Als u het apparaat direct naast een oven installeert, kan het energieverbruik iets toenemen. Dit is afhankelijk van de duur en intensiteit van het gebruik van de oven.
- Plaats het apparaat alleen in stabiele meubels.
- Gebruik in explosiegevaarlijke omgevingen is niet toegestaan.

3.2 Afmetingen apparaat

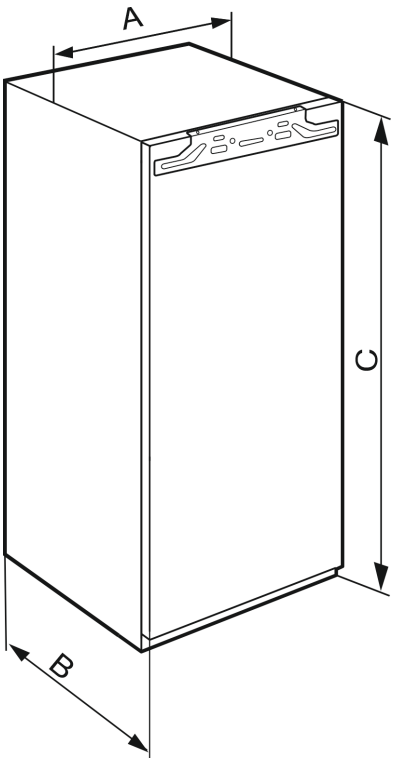

Fig. 2

IRBA.. 41..	
A (mm)	559
B (mm)	546
C (mm)	1213

IRBA.. 51.. / SIFNA.. 51..	
A (mm)	559
B (mm)	546
C (mm)	1770

3.3 Nismaten

3.3.1 Binnenmaten

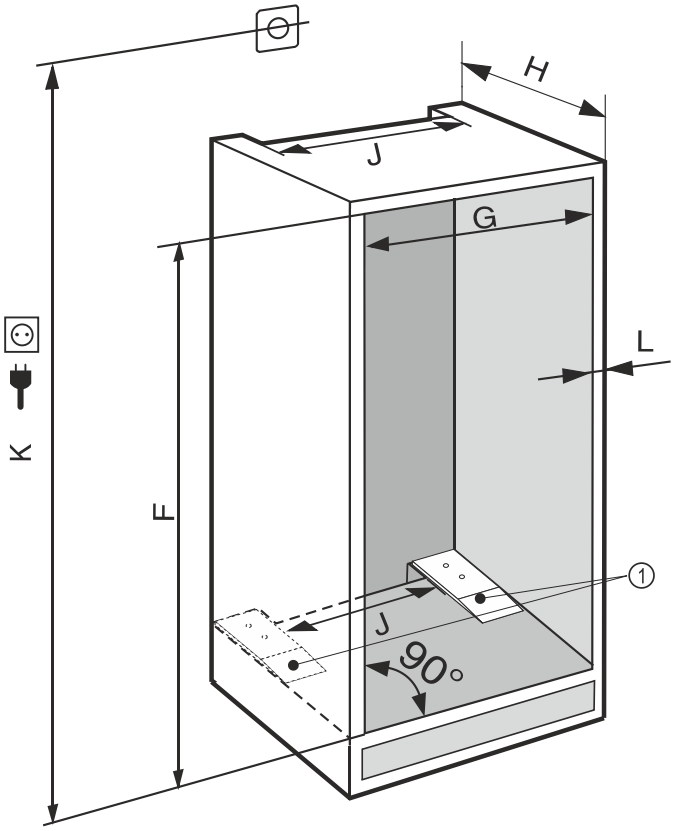

Fig. 3

(K) max. 2100 mm

(1) Montage van de afstandsplaten is functierelevant.

Bij apparaten met een vaste wateraansluiting de volgende informatie in acht nemen:*

- Wateraansluiting (zie 3.5 Wateraansluiting*)
- Apparaat op de watervoorziening aansluiten (zie 3.12 Apparaat op de watertoevoer aansluiten*)

IRBA.. 41..	
F (mm)	1220 tot 1236
G (mm)	560 tot 570
H (mm)	min. 555, aanbevolen 560
J (mm)	min. 500
L (mm)	max. 19

IRBA.. 51.. / SIFNA.. 51..	
F (mm)	1777 tot 1793
G (mm)	560 tot 570
H (mm)	min. 555, aanbevolen 560
J (mm)	min. 500
L (mm)	max. 19

Het opgegeven energieverbruik is berekend met een keukenblokdiepte van 560 mm bepaald. Het apparaat is geschikt voor een keukenblokdiepte van 550 mm volledig functioneel, maar heeft een iets hoger energieverbruik.

▶ De wanddikte van aangrenzende meubels controleren: Het moet min. 16 mm zijn.

▶ Het apparaat alleen in stabiele, vaste keukenmeubels inbouwen. Meubels tegen kantelen beveiligen.

▶ Het keukenmeubel met een waterpas en winkelhaak uitlijnen en indien nodig met vulplaatjes compenseren.

▶ Zorg ervoor dat de vloer en de zijwanden van het meubel in een rechte hoek ten opzichte van elkaar staan.

3.3.1 Ventilatievereisten

LET OP
Afgedekte ventilatieopeningen!
Beschadigingen. Het apparaat kan oververhit raken, wat de levensduur van diverse onderdelen van het toestel kan verminderen en kan leiden tot functiebeperkingen.

▶ Let altijd op de be- en ontluchting.

▶ Ventilatieopeningen of - roosters in de apparaatbehuizing en in het keukenmeubel (inbouwapparaat) moeten altijd vrij worden gehouden.

▶ Ventilatieluchtopeningen altijd vrij houden.

De ontluchtingsopeningen per se in acht nemen:

- De diepte van de ontluchtingsschacht aan de meubelachterwand moet min. 38 mm bedragen.
- Voor de ventilatieopeningen in de meubelpoot en ombouw boven zijn min. 200 cm^2 vereist.
- In principe geldt: hoe groter de ontluchtingsdiameter hoe zuiniger het apparaat werkt.

Voor een goede werking van het apparaat is een toereikende ventilatie vereist. De in de fabriek aangebrachte ventilatieroosters zorgen voor een effectieve ventilatieopening op het apparaat van 200 cm^2. Als u het ventilatierooster door een afdekplaat vervangt, moet deze minstens een even grote of grotere ventilatieopening dan het ventilatierooster van de fabrikant hebben.

3.4 Meubelfrontgewichten

LET OP
Gevaar voor beschadiging door zwaar meubelfront!
Als het meubelfront te zwaar is, kunnen beschadigingen aan de scharnieren en daaruit voortvloeiende functiebeperkingen niet worden uitgesloten.

▶ Controleer vóór montage van het meubelfront of het toegestane gewicht van het meubelfront niet wordt overschreden.

Nishoogte (mm)	Apparaattype	Maximaal gewicht van het meubelfront (kg)
1220	IRBA.. 41..	19
1780	IRBA.. 51.. SIFNA.. 51..	26

Koel- en vriesapparaten met één deur

3.5 Wateraansluiting*

Als uw apparaat een vaste wateraansluiting heeft, wordt bij het apparaat een bijpassende slang geleverd.

Aanwijzing
Een slang met een andere lengte kunt u als accessoire kopen.

Overzicht van de maten voor de wateraansluiting:	(zie 3.5 Wateraansluiting*)
Vereisten voor de waterdruk:	(zie 3.5 Wateraansluiting*)
Wateraansluiting maken:	(zie 3.12 Apparaat op de watertoevoer aansluiten*)

3.5.1 Maten voor de wateraansluiting

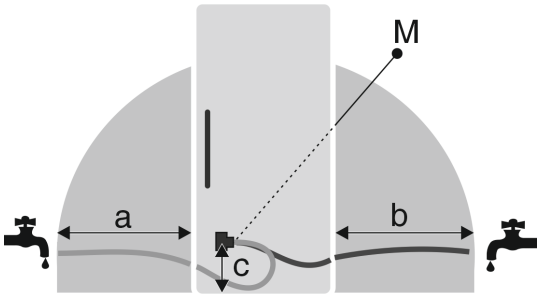

Fig. 4

(a) Maximaal beschikbare slanglengte
(b) Maximaal beschikbare slanglengte
(c) Afstand magneetventiel tot bodem
(M) Magneetventiel

a	b	c
~ 1200 mm	~ 1200 mm	~ 55 mm

3.5.2 Waterdruk

De wateraansluitleiding en het magneetventiel van het apparaat zijn geschikt voor een waterdruk tot 1 MPa (10 bar).

Om ervoor te zorgen dat uw apparaat goed functioneert (debiet, grootte van de ijsblokjes, geluidsniveau), de volgende waterdruk in acht nemen:

Waterdruk:	
bar	MPa
1,5 tot 6,2	0,15 tot 0,62

Waterdruk bij gebruik van een waterfilter:*	
bar*	MPa*
2,8 tot 6,2	0,28 tot 0,62

Als de druk hoger is dan 6,2 bar:

▶ Drukverminderaar voorschakelen.
▶ Wateraansluiting maken. (zie 3.12 Apparaat op de watertoevoer aansluiten*)

3.6 Apparaat transporteren

3.6.1 Apparaat vervoeren voor de eerste inbedrijfstelling

Zorg ervoor dat aan de volgende voorwaarden is voldaan:

❑ Het apparaat is verpakt.
❑ Het apparaat staat rechtop.

▶ Vervoer het apparaat met behulp van twee personen.
▶ Apparaat uitpakken. (zie 3.7 Apparaat uitpakken)

3.6.2 Apparaat na eerste inbedrijfstelling transporteren

Neem de volgende aanwijzingen in acht als u het apparaat na de eerste inbedrijfstelling opnieuw wilt vervoeren of verplaatsen.

Zorg ervoor dat aan de volgende voorwaarden is voldaan:

❑ Het apparaat is leeg.
❑ Het apparaat staat rechtop.
❑ Apparaat met deur(en): De deur is beveiligd tegen ongewenst openen.
❑ Apparaat met uittrekwagen: De uittrekwagen is beveiligd tegen ongewenst openen.
❑ Apparaat is gedemonteerd.

▶ Vervoer het apparaat met behulp van twee personen.

3.7 Apparaat uitpakken

LET OP
Gevaar op beschadiging door verplaatsing van het apparaat!
Als het apparaat zonder bescherming over de vloer wordt verplaatst, kan het apparaat de vloer beschadigen.
▶ De vloer voldoende afdekken, voordat u de verpakking van het apparaat verwijdert.

▶ Apparaat en verpakking controleren: Als transportschade wordt vermoed, neem dan voor het aansluiten contact op met de leverancier.

LET OP
Materiële schade door puntige of scherpe voorwerpen!
Als u puntige of scherpe voorwerpen gebruikt bij het verwijderen van verpakkingsmateriaal, kunt u het apparaat beschadigen.
▶ Gebruik geen puntige of scherpe voorwerpen om verpakkingsmateriaal te verwijderen.

▶ Verwijder de verpakkingsmaterialen.

3.8 Transportbeveiliging verwijderen

▶ Transportbeveiliging op de apparaatdeur.

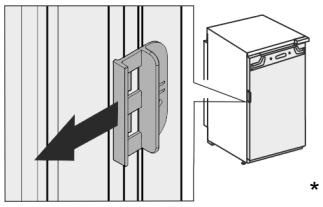

*

3.9 Verklaring van gebruikte symbolen

	Er bestaat gevaar voor letsel bij het uitvoeren van deze stap! Neem de veiligheidsaanwijzingen in acht!
	De handleiding is geldig voor verschillende modellen. Voer deze stap alleen uit als deze op uw apparaat van toepassing is.
	Zie voor de montage de gedetailleerde beschrijving in het tekstgedeelte van de handleiding.
	Dit hoofdstuk is van toepassing op een ééndeurs- of een tweedeursapparaat.
	Kies tussen de alternatieven: Apparaat met deuraanslag rechts of apparaat met deuraanslag links.
	Vereiste montagestap voor IceMaker en / of InfinitySpring.

	De schroeven alleen iets losdraaien of iets vastzetten.
	Draai de schroeven stevig vast.
	Controleer of de volgende stap voor uw model van toepassing is.
	Controleer of de gebruikte onderdelen correct gemonteerd / goed vastzitten.
	Meet de opgegeven afmetingen en corrigeer indien nodig.
	Gereedschap voor montage: Duimstok
  	Gereedschap voor montage: Accuschroevendraaier en inzetstuk Voor een betere toegang tot de schroeven wordt een lang bit-inzetstuk aanbevolen.
	Gereedschap voor montage: Waterpas
	Gereedschap voor montage: Steeksleutel met SW 7 en SW 10
	Voor deze stap zijn twee personen nodig.
 	De werkstap vindt plaats op het gemarkeerde punt op het apparaat.
	Hulpmiddel voor montage: Touw
	Hulpmiddel voor montage: Hoekmeter
	Hulpmiddel voor montage: Schroevendraaier
	Hulpmiddel voor montage: Schaar
	Hulpmiddel voor montage: Markeerstift, uitwisbaar
	Accessoires: Onderdelen uitnemen
	Gooi onderdelen die niet meer nodig zijn op de juiste manier weg.

3.10 Deuraanslag van de 4-sterren-vriesvak omzetten*

U kunt de deur van het 4-sterren-vriesvak bij het veranderen van de deuraanslag met een eenvoudige handeling verplaatsen. Als het mogelijk is om de apparaatdeur van het koelapparaat meer dan 115° te openen (1), kunt u het vriesvak ook openen zonder de deuraanslag te veranderen. Bij een kleinere openingshoek (2) van de apparaatdeur moet de deuraanslag worden verplaatst.

De schuif voor het omzetten van de deuraanslag bevindt zich onderaan de achterkant van de deur van het 4-sterren-vriesvak.

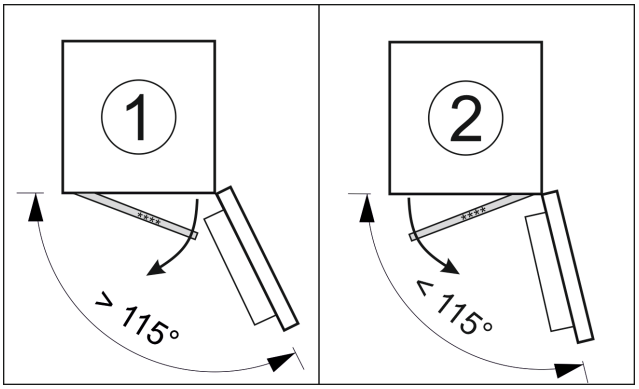

Fig. 5

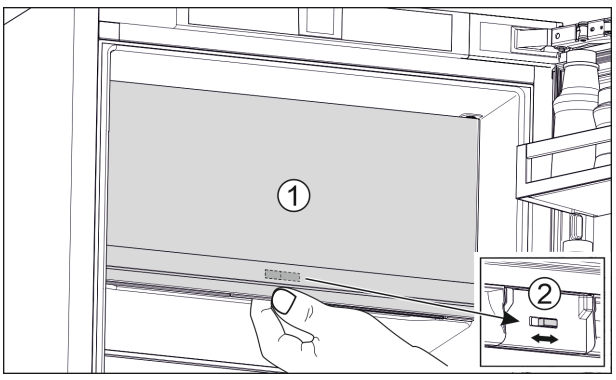

Fig. 6

- ▶ Sluit de deur van het 4-sterren-vriesvak (1).
- ▶ Grijp van onderaf naar de 4-sterren-vriesdeur.
- ▶ Verschuif de schuif (2) naar rechts of links.

3.11 Wissel deurscharniering

Voor het wisselen van de deurscharnieren krijgt u van de klantenservice een aparte toebehorenkit.

Liebherr adviseert:

▶ De deurscharnieren door een servicetechnicus te laten wisselen.

3.12 Apparaat op de watertoevoer aansluiten*

Ervoor zorgen dat aan de volgende voorwaarden is voldaan:

- ❑ Maten voor de aansluiting op de watertoevoer zijn bekend en worden in acht genomen. (zie 3.5.1 Maten voor de wateraansluiting)
- ❑ Waterdruk is in acht genomen. (zie 3.5.1 Maten voor de wateraansluiting)
- ❑ Watertoevoer naar het apparaat wordt uitgevoerd via de koudwaterleiding die de bedrijfsdruk uithoudt en op de drinkwatertoevoer is aangesloten.
- ❑ Alle apparaten en voorzieningen die voor de toevoer van water worden gebruikt, moeten aan de geldige voorschriften van het betreffende land voldoen.
- ❑ Achterzijde van het apparaat is toegankelijk zodat het apparaat op de drinkwatertoevoer kan worden aangesloten.
- ❑ Bijgevoegde slang wordt gebruikt. Oude slangen zijn weggegooid.
- ❑ In het aansluitstuk van de slang bevindt zich een zeef met afdichting.
- ❑ Tussen de slangleidingen en de wateraansluiting in het gebouw bevindt zich een waterkraan waarmee u, als dat nodig is, de watertoevoer kunt onderbreken.
- ❑ De waterkraan bevindt zich buiten het bereik aan de achterkant van het apparaat en is gemakkelijk toegankelijk. Zo kunt u het apparaat zo diep mogelijk in de meubelnis duwen en kunt u, indien nodig, de kraan snel dichtdraaien.

WAARSCHUWING

Gevaar voor elektrische schok door water!

▶ Vóór de aansluiting op de waterleiding: Apparaat van het stopcontact los koppelen.

▶ Vóór de aansluiting op watertoevoerleidingen: Watertoevoer afsluiten.

▶ Alleen gekwalificeerde specialisten moeten het apparaat op de drinkwatervoorziening aansluiten.

WAARSCHUWING

Gevaar voor vergiftiging door besmet water!

▶ Alleen op de drinkwatertoevoer aansluiten.

3.12.1 Slang aansluiten

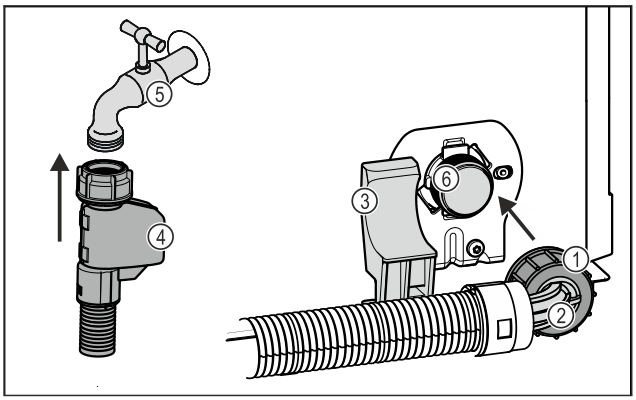

Fig. 7

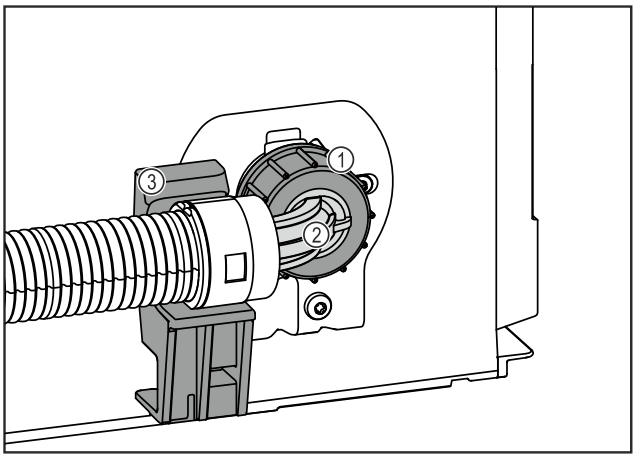

Fig. 7

(1) Moer
(2) Haakse slangeinde
(3) Houder
(4) Recht slangeinde
(5) Waterkraan
(6) Magneetventiel: Het magneetventiel bevindt zich onderaan de achterzijde van het apparaat. Deze heeft een R3/4-aansluitdraad.

LET OP

Beschadigingsgevaar door ondeskundige montage!

▶ Slang bij de montage niet beschadigen of knikken.

▶ Slang bij de inbouw in de meubelnis niet beschadigen of knikken.

Slang op het apparaat aansluiten:

▶ Haakse slangeinde *Fig. 7 (2)* horizontaal op de houder *Fig. 7 (3)* positioneren en vasthouden.

▶ Moer *Fig. 7 (1)* met de hand op de schroefdraad draaien tot een veilige en vaste bevestiging is bereikt.

▷ Slang is op het apparaat aangesloten.

Slang op de waterkraan aansluiten:

▶ Recht slangeinde *Fig. 7 (4)* op de waterkraan *Fig. 7 (5)* aansluiten.

▷ Slang is op de waterkraan aangesloten.

3.12.2 Watersysteem controleren

Voordat u het apparaat volledig in de meubelnis inbouwt, adviseert Liebherr het watersysteem op lekkages te controleren.

▶ InfinitySpring-watertank aanbrengen. *

▶ InfinitySpring-waterfilter aanbrengen. *

▶ Waterkraan langzaam openen.

▶ Controleren of slangen, watertoevoer en aansluitingen niet lekken.

▷ Watersysteem is op lekkages gecontroleerd.

▷ Watersysteem lekt niet: U kunt het apparaat volledig in de meubelnis inbouwen.

Aanwijzing
InfinitySpring: Voor het eerste gebruik moet u de InfinitySpring in bedrijf stellen. Daarvoor moet u het watersysteem ontluchten en reinigen. (zie Quick Start Guide of gebruiksaanwijzing)*

3.13 Meerdere apparaten opstellen

De apparaten zijn voor verschillende opstellingswijzen ontwikkeld. Als u meerdere apparaten naast elkaar of boven elkaar wilt plaatsen, garanderen dat er aan de volgende voorwaarden is voldaan:

- ❑ Uitsluitend apparaten naast of boven elkaar opstellen, die daarvoor ontwikkeld zijn.
- ❑ Aanwijzingen en de volgende tabellen in acht nemen.

LET OP
Gevaar voor beschadiging door condenswater!
▶ Plaats het apparaat niet direct naast een ander koel-/vriesapparaat.

LET OP
Beschadigingsgevaar door condenswater!
▶ Plaats het apparaat niet direct boven een ander koel-/vriesapparaat.

Model	Opstellingswijze
alle modellen	afzonderlijk
Modellen waarvan de modelaanduiding met **S...** begint.	Side-by-Side (SBS)
Modellen tot een maximale nishoogte van 880 mm en met verwarmd plafond kunnen „boven elkaar" worden opgesteld. Bovenste apparaat: tot maximale nishoogte 140 mm	Boven elkaar

Modellen en hun opstellingswijze

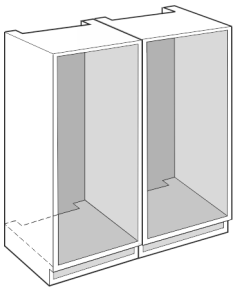

Fig. 8

Elk apparaat in een aparte meubelnis inbouwen.

3.14 Apparaat in de uitsparing inbouwen

Het apparaat wordt volgens deze hoofdstappen ingebouwd:

1. Gereedschap klaarleggen. *Fig. 9 ()*
2. Meegeleverde montageonderdelen controleren. *Fig. 10 ()* tot *Fig. 16 ()*
3. Nis en apparaat voorbereiden.
4. Apparaat in de uitsparing uitlijnen.
5. Klopsensor provisorisch aanbrengen.
6. Afdekkingen en hoogteverstelling aanbrengen.
7. Meubelfront monteren.
8. Klopsensor bevestigen.
9. Afdekkingen en biezen monteren.
10. Gevoeligheid van de klopsensor instellen.
11. Inbouw controleren.

Gereedschap

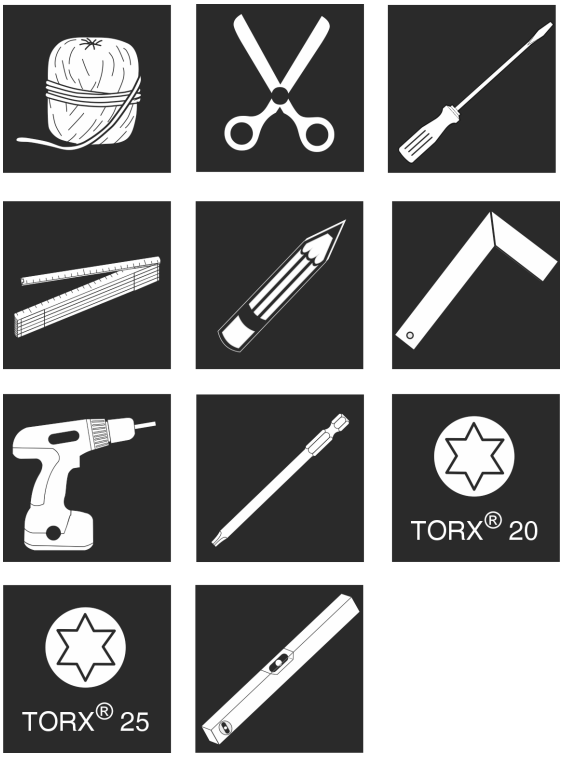

Fig. 9

Montagedelen meegeleverd *Fig. 10 ()* tot *Fig. 16 ()*

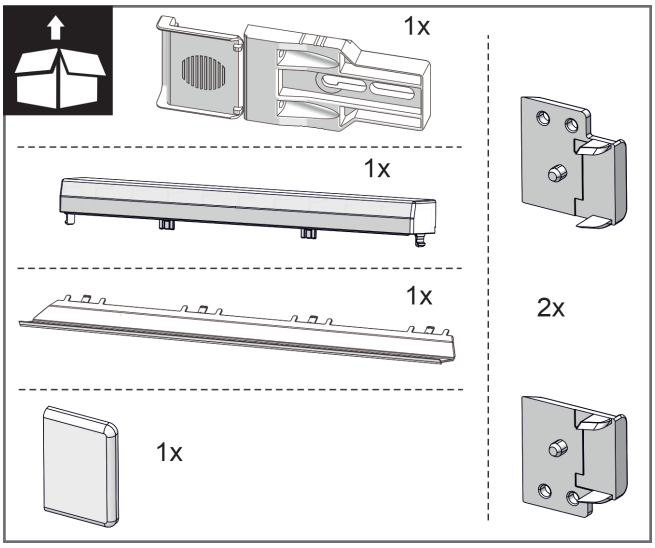

Fig. 10

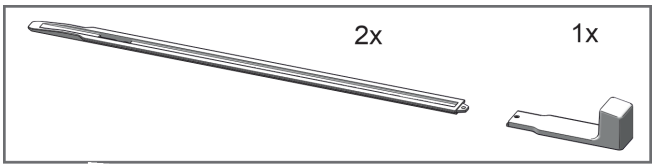

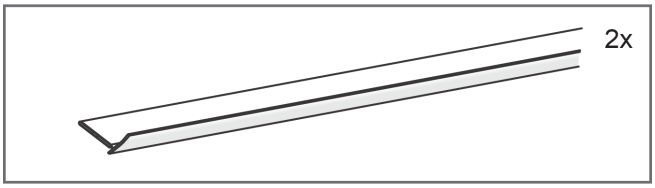

Fig. 11

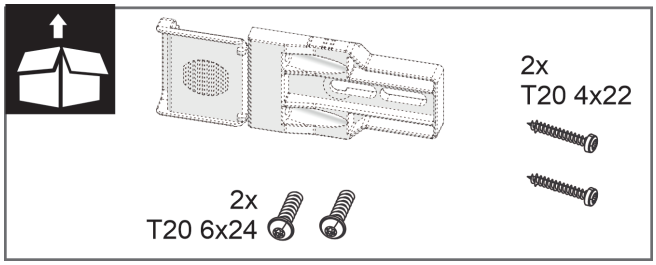

Fig. 12

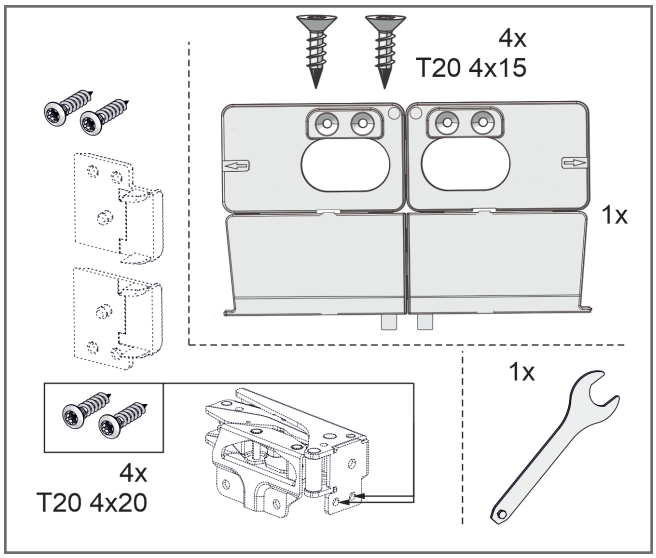

Fig. 13

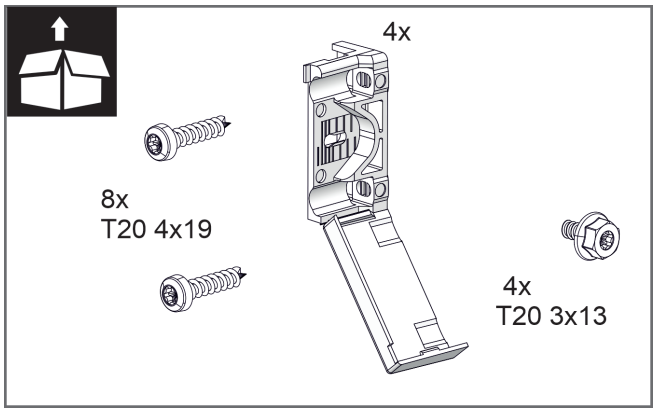

Fig. 14

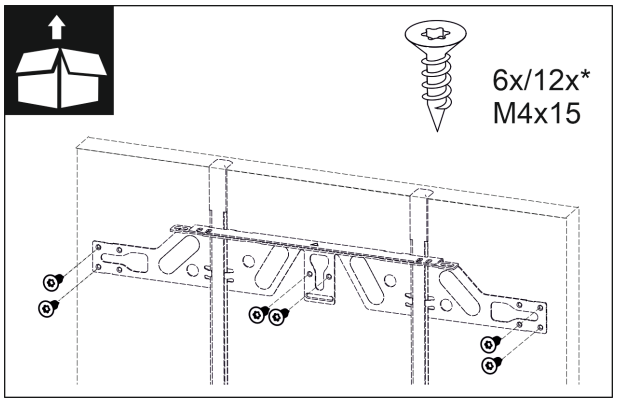

Fig. 15

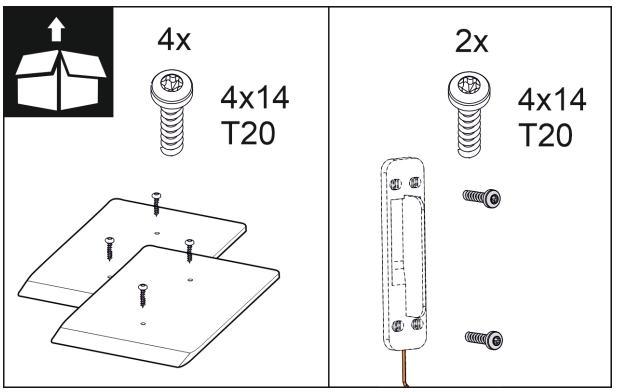

Fig. 16

3.14.1 Uitsparing en apparaat voorbereiden

LET OP
Beschadigingsgevaar door over de vloer slijpende deur!
Schade aan de aandrijfeenheid van de deur. Als de afstandsplaten niet in de nis worden ingebouwd, is de afstand van de deur tot de vloer te klein. De deur kan over de vloer schuren en daarbij delen van de aandrijfeenheid beschadigen.

▶ Monteer de meegeleverde afstandsplaten op de bodem van de nis.

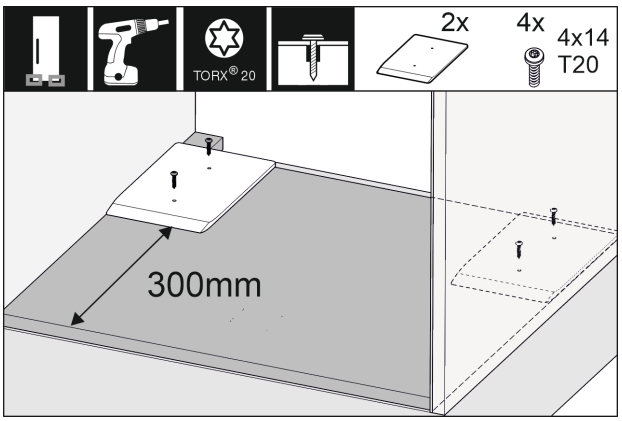

Fig. 17

▶ De meegeleverde afstandsplaten steeds rechts en links in de meubeluitsparing monteren.

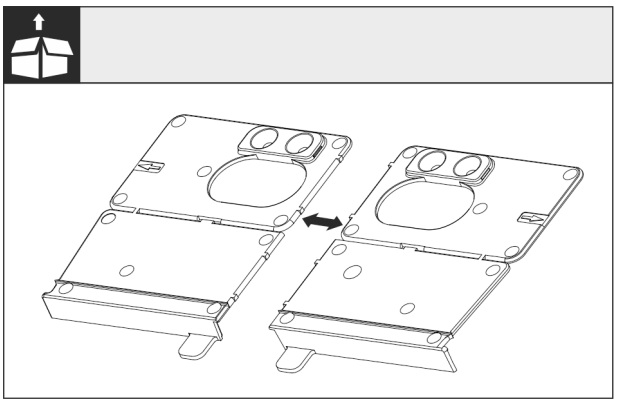

Fig. 18

▶ Montagehoek bodem bij de perforatie scheiden.

LET OP
Inbouwdiepte van het apparaat.

▶ Het gebruik van de montagehoek waarborgt de correcte inbouwdiepte van het apparaat.

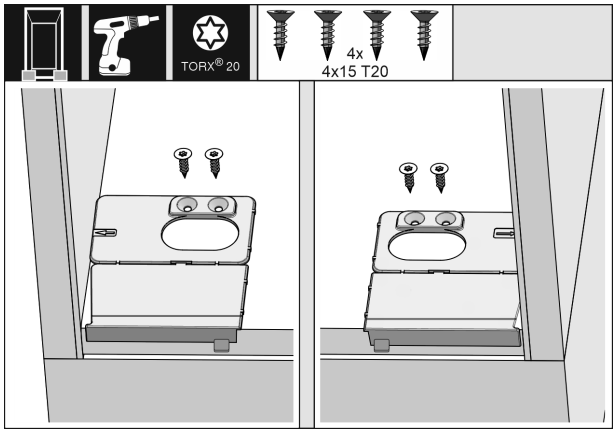

Fig. 19

▶ De montagehoek van de bodem telkens rechts en links, vlak ten opzichte van de zijwand op de bodem van de meubeluitsparing schroeven.

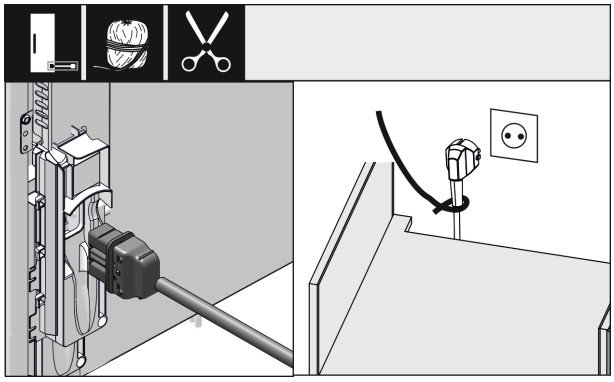

*Fig. 20 **

▶ Neem de netkabel uit de verpakking.

▶ Steek de koelapparaatbus van de netkabel volledig in de apparaatstekker aan de achterkant van het apparaat. Let op een goede bevestiging van de koelapparaatbus.

▶ Leid de netstekker met behulp van een snoer naar een vrij toegankelijk stopcontact.

LET OP
Beschadigingsgevaar door automatisch openende deur!
Schade aan de aandrijfeenheid van de deur. Als het apparaat nog niet volledig in het keukenmeubel is ingebouwd, maar wel op de stroomvoorziening is aangesloten, kan de deur onverwacht openen. Als de afstand van de deur tot de vloer te klein is, kan de deur over de vloer schuren en daarbij delen van de aandrijfeenheid beschadigen.

▶ Steek de netstekker pas in het stopcontact als het apparaat correct is ingebouwd.

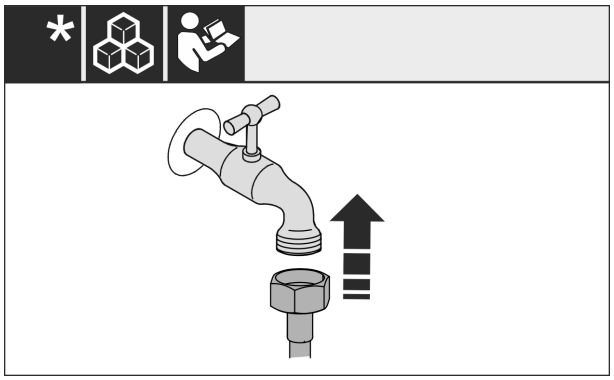

Fig. 21

▶ Indien nodig nu de wateraansluiting volgens de handleiding installeren.

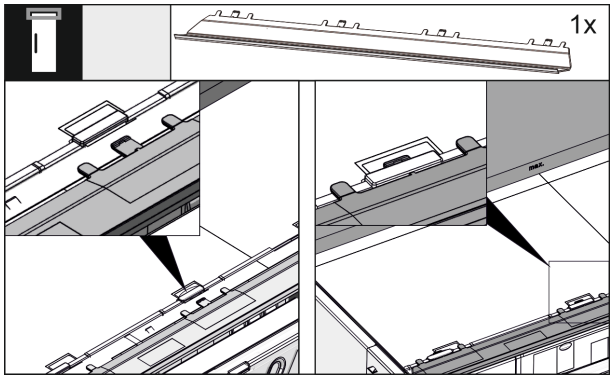

Fig. 22

▶ De afdichtstrip aan de bovenzijde van het apparaat erin steken. De strip kan naar beide zijden worden verschoven.

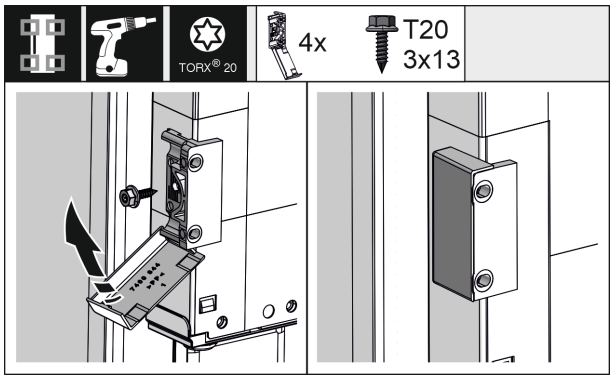

Fig. 23

▶ Voor een eenvoudigere montage de bevestigingshoek vóór het inschuiven in de meubeluitsparing monteren. Bij een grote deur in totaal vier bevestigingshoeken gebruiken. De afdekkingen na de montage op de hoek klappen.

3.14.2 Apparaat in de uitsparing uitlijnen

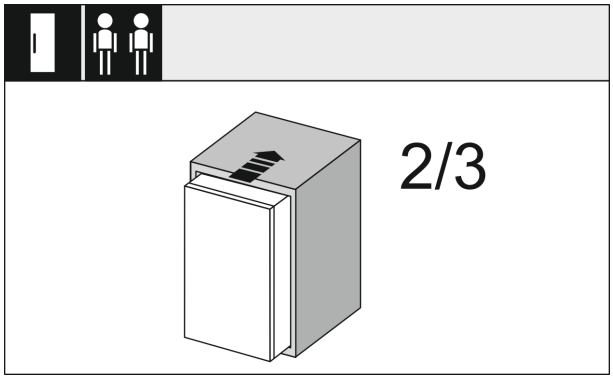

Fig. 24

▶ Het apparaat 2/3 deel in de meubeluitsparing schuiven.

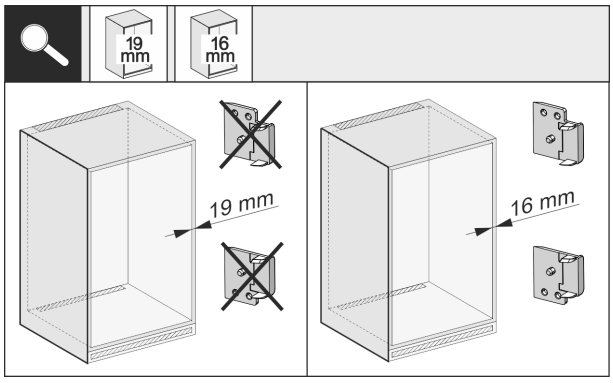

Fig. 25

▶ Controleer of de meubelzijwand 16 mm of 19 mm dik is.

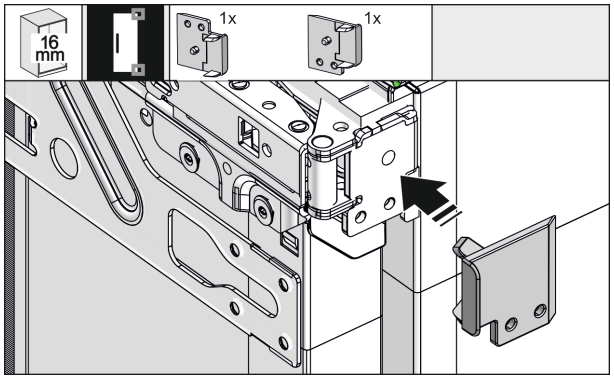

Fig. 26

▶ Bij 16 mm dikke meubelwanden: Afstandshouder op alle scharnieren vast klemmen. Bij 19 mm dikke meubelwanden is geen afstandshouder nodig.

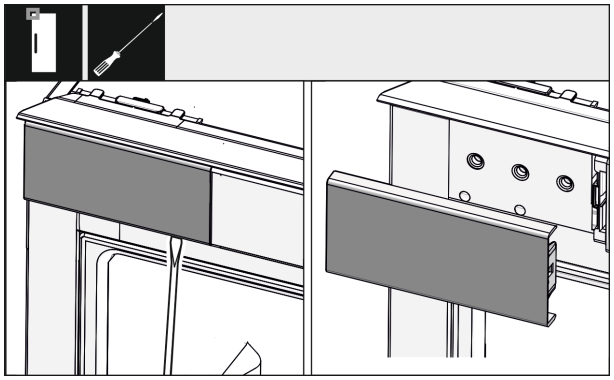

Fig. 27

▶ Met een schroevendraaier de bovenste linker afdekplaat losdraaien en verwijderen.

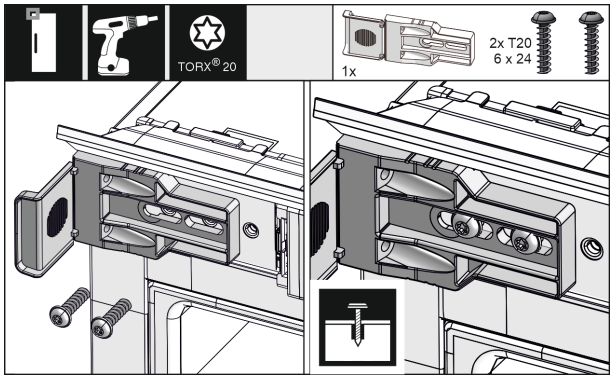

Fig. 28

▶ Bevestigingshoek losjes erop draaien. De hoek mag niet gemakkelijk verschoven kunnen worden.

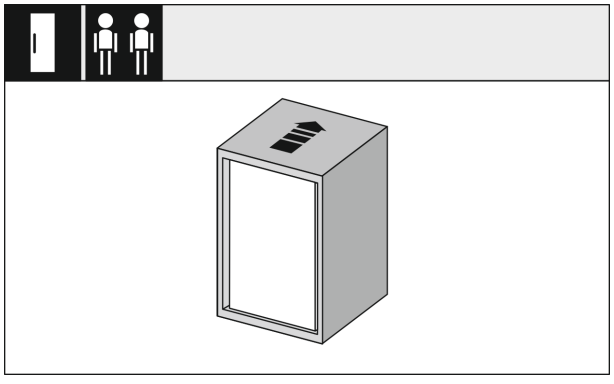

Fig. 29

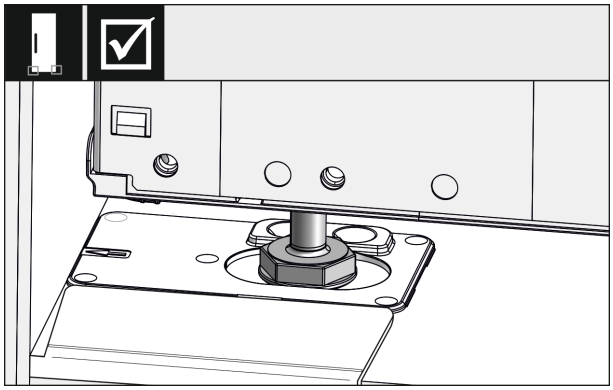

Fig. 30

WAARSCHUWING

Brandgevaar door kortsluiting!

▶ Als u het apparaat in de nis schuift: Netkabel niet knikken, klemmen of beschadigen.

▶ Apparaat niet gebruiken met een defecte netkabel.

▶ Het apparaat nu volledig in de meubeluitsparing schuiven. De stelpoten moeten aan beide zijden in de uitsparingen van de aanslaghoeken zitten.

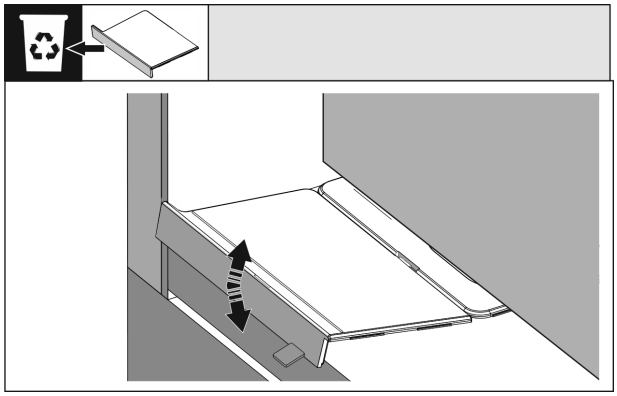

Fig. 31

▶ De aanslag van de montagehoek bodem verwijderen. De aanslag door bewegen losmaken en eventueel met behulp van een tang afbreken.

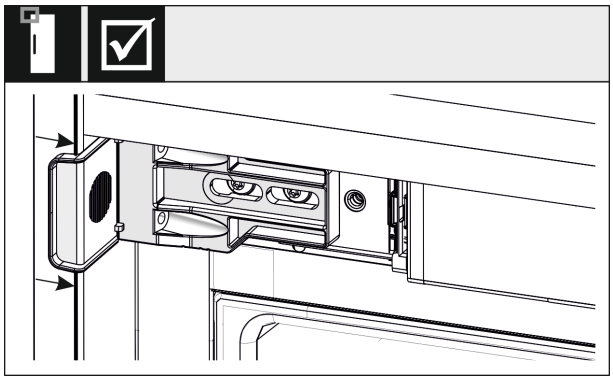

Fig. 32

▶ Controleer of het apparaat zich vlak in de meubeluitsparing bevindt. De bevestigingshoek moet tegen de zijwand van de meubeluitsparing zitten.

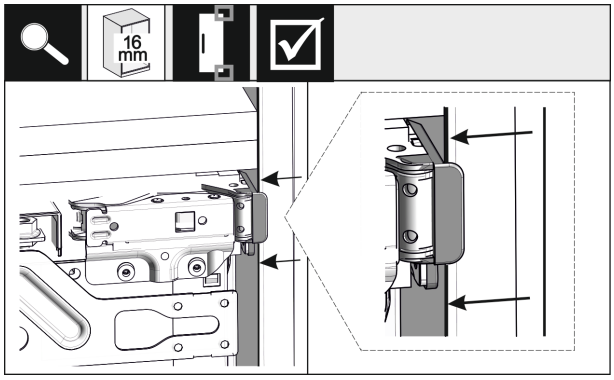

Fig. 33

▶ Bij 16 mm dikke meubelzijwanden zitten de afstandshouders aan de scharnierzijde van de opening voor het meubel.

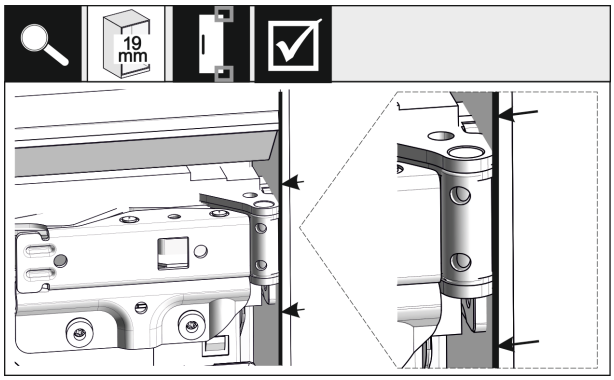

Fig. 34

▶ Bij 19 mm dikke zijwanden van het meubel worden de voorkanten van de scharnieren dicht tegen de voorkant van de meubelzijwand geplaatst.

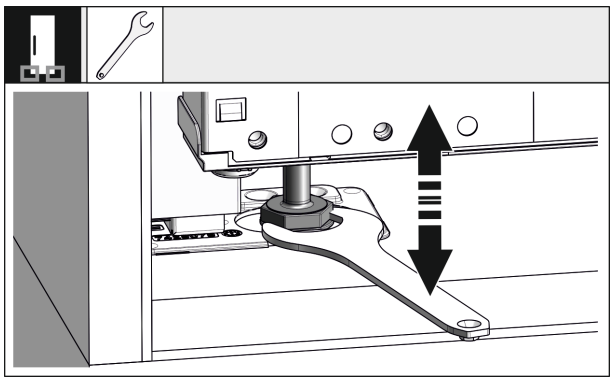

Fig. 35

▶ Indien nodig de kanteling van het apparaat met de stelvoeten uitlijnen.

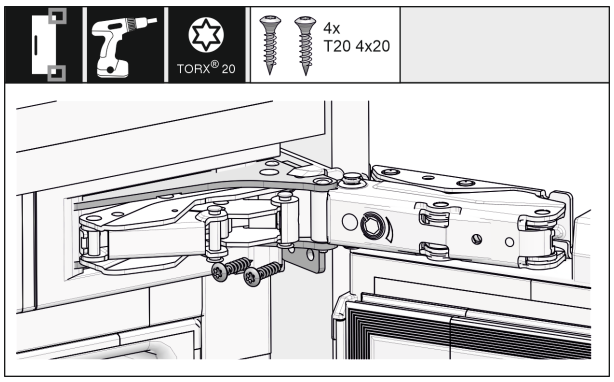

Fig. 36

▶ Het apparaat wordt vastgeschroefd aan de scharnierzijde.

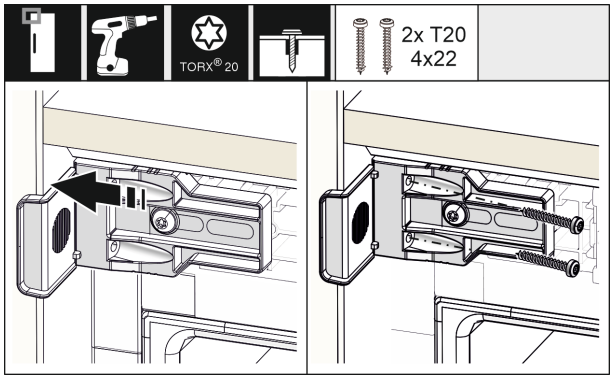

Fig. 37

▶ De hoek zodanig verschuiven dat deze vlak tegen de zijwand van de meubeluitsparing zit. Alle schroeven vast aandraaien.

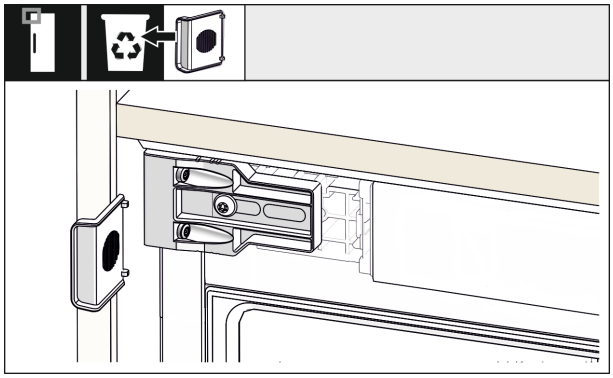

Fig. 38

▶ Aan greepzijde de aanslag van de hoek afbreken en afvoeren.

3.14.3 Klopsensor provisorisch vastzetten

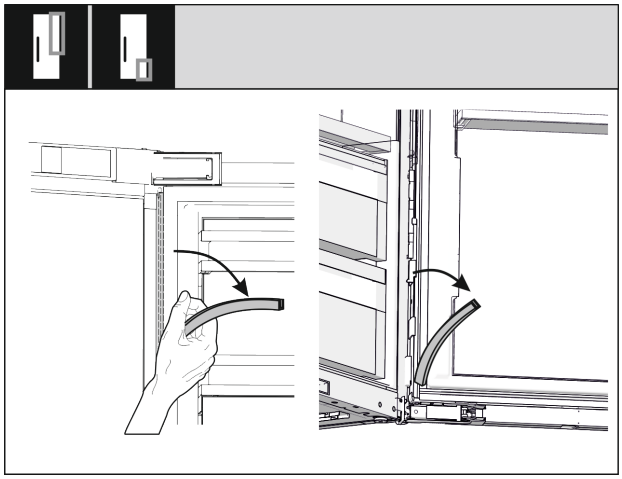

Fig. 39

▶ Trek de bovenste en onderste afdeklijst van het kabelkanaal af en leg deze terzijde. U hebt ruimte achter de afdeklijsten nodig voor de montage van de klopsensor en het meubelfront.

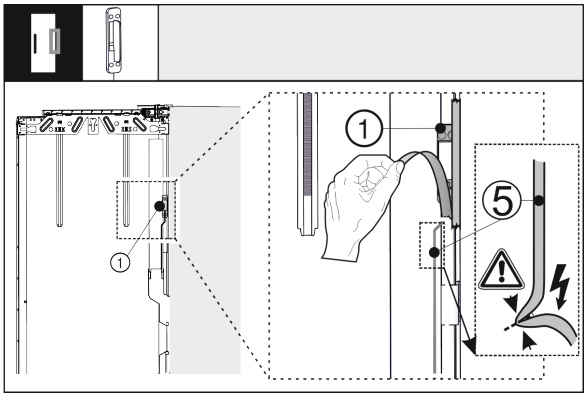

Fig. 40

▶ Maak de klopsensor *Fig. 40 (1)* van de buitendeur los. Beschadig de verbindingskabel *Fig. 40 (5)* niet.

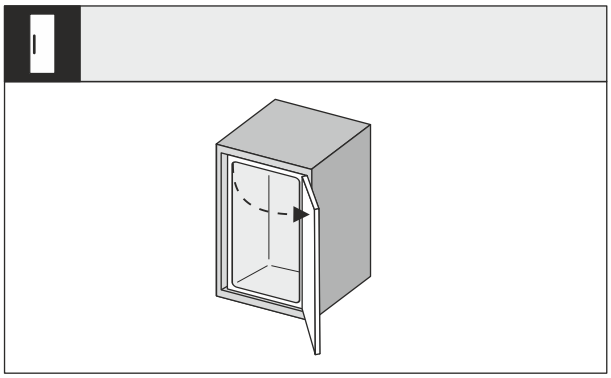

Fig. 41

▶ Open de apparaatdeur ver.

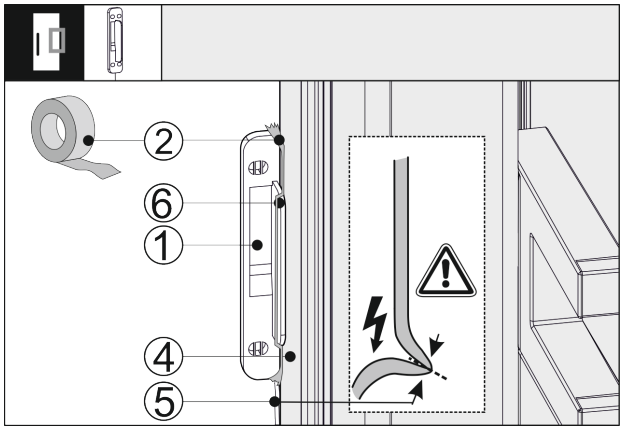

Fig. 42

▶ Zet de klopsensor *Fig. 42 (1)* zijdelings tegen de apparaatdeur *Fig. 42 (4)* aan, zodat de aanslag *Fig. 42 (6)* tegen de apparaatdeur *Fig. 42 (4)* aanligt. De sensorkabel *Fig. 42 (5)* is licht gespannen en ligt ook tegen de apparaatdeur *Fig. 42 (4)* aan.

▶ Bevestig de klopsensor *Fig. 42 (1)* met tape *Fig. 42 (2)*. De klopsensor wordt later met het meubelfront vastgeschroefd.

3.14.4 Afdekkingen en hoogteverstelling aanbrengen

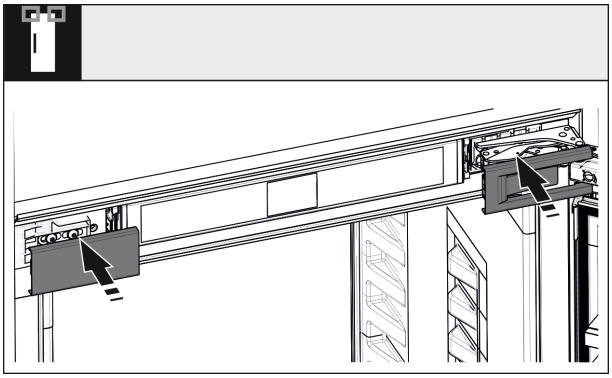

Fig. 43

▶ Afdekkingen plaatsen.

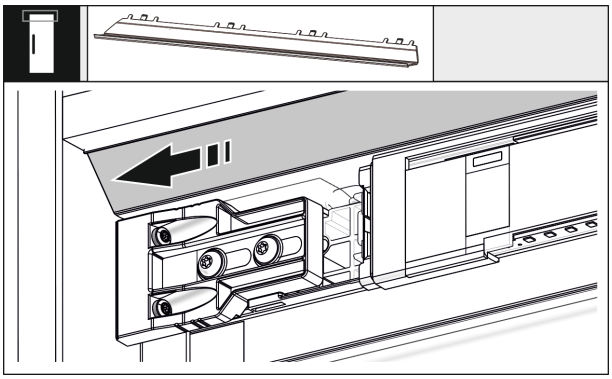

Fig. 44

▶ De strip zodanig verschuiven dat deze in een lijn met de meubelwand is.

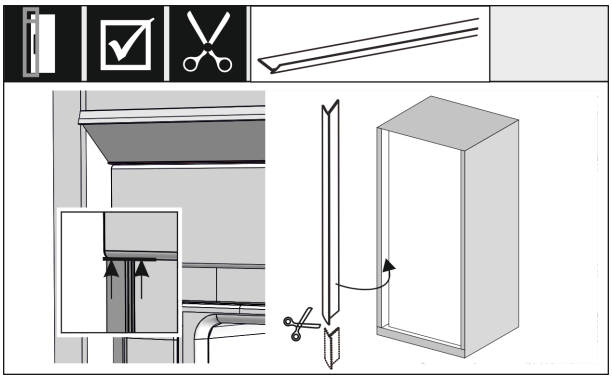

Fig. 45

▶ Het lijstwerk is magnetisch. Lijstwerk onder de bovenste afdekking aanbrengen en aandrukken. Het lijstwerk indien nodig met een scherpe schaar passend inkorten.

Vanaf nishoogte 1400 mm nivelleerrail inbouwen:



Fig. 46

U moet vanaf een nishoogte van 1400 mm de nivelleerrail onder het apparaat inbouwen. De nivelleerrail **vermindert het geluidsniveau**. Twee nivelleerrails en een montagegreep zijn vanaf nishoogte 1400 mm standaard meegeleverd.

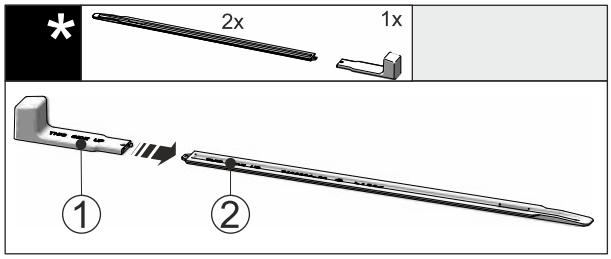

Fig. 47

▶ Steek de montagegreep *Fig. 47 (1)* op de nivelleerrail *Fig. 47 (2)*.

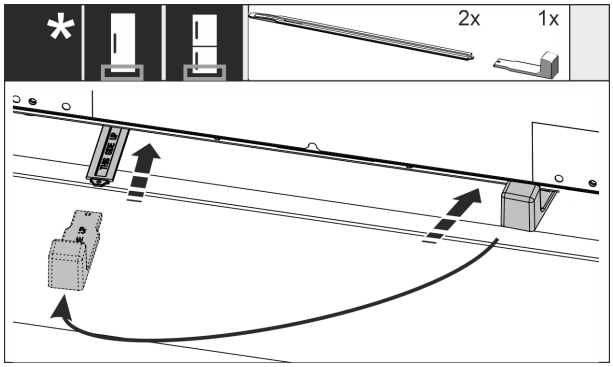

Fig. 48

▶ Schuif de nivelleerrail in de geleiding onder de apparaatbodem tot aan de aanslag in.
▶ Trek de montagegreep eraf en steek deze aan de tweede nivelleerrail.
▶ Verplaats gelijkmatig met de tweede nivelleerrail.

3.14.5 Meubelfront monteren

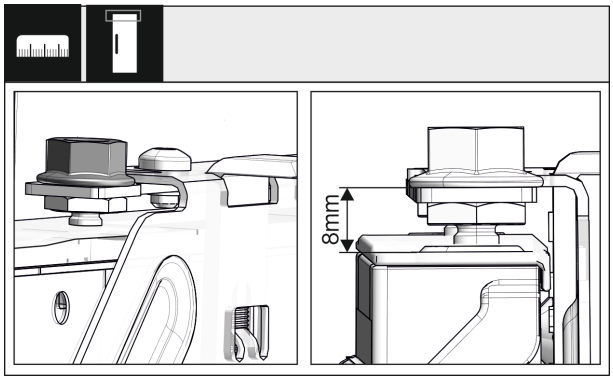

Fig. 49

▶ Deur sluiten en voorinstelling van 8 mm vanaf bovenzijde van de apparaatdeur tot de steun van de traverse controleren

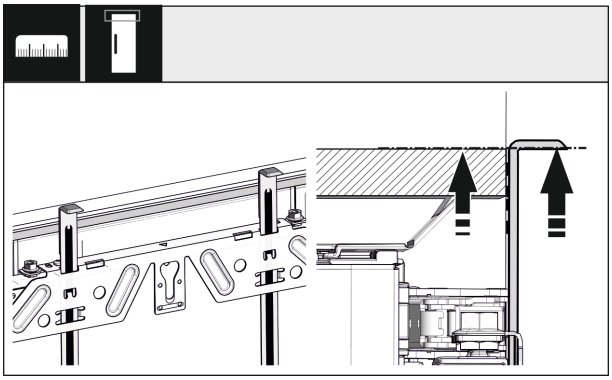

Fig. 50

▶ Montagehulp tot meubeldeurhoogte omhoogschuiven. Onderste aanslagkant van de montagehulp = bovenzijde van de te monteren deur.

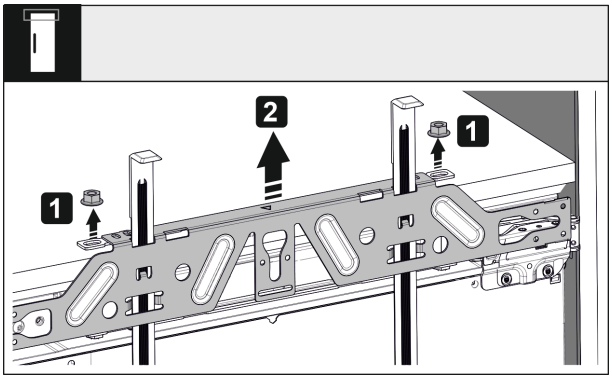

Fig. 51

▶ Contramoeren losdraaien en bevestigingstravese verwijderen.

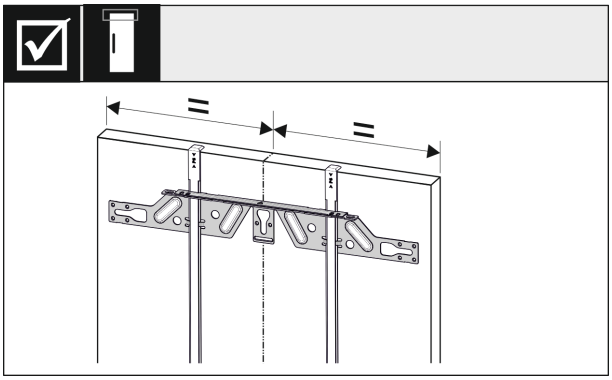

Fig. 52

▶ Bevestigingstraverse aan de binnenzijde van de meubeldeur hangen en ten opzichte van het midden uitlijnen.

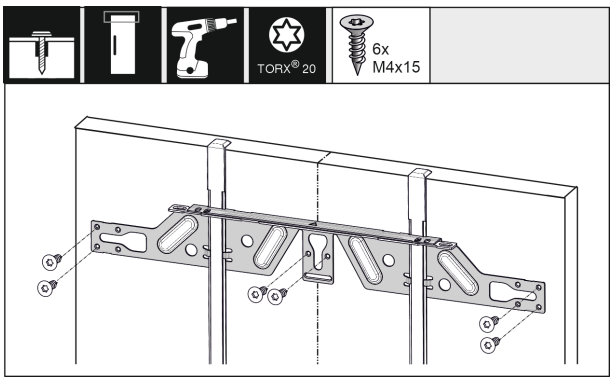

Fig. 53

▶ Bevestigingstraverse bij deuren van spaanplaat met minimaal 6 schroeven, bij cassettedeuren met minimaal 4 schroeven, monteren.

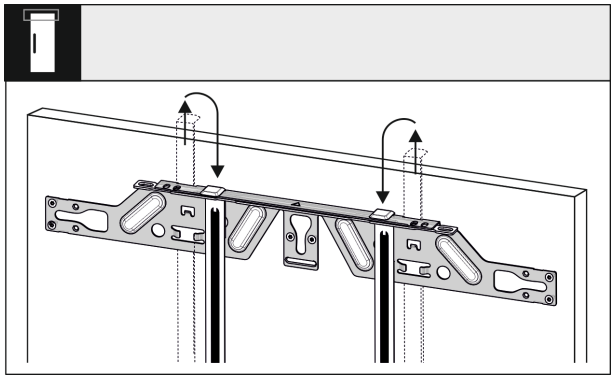

Fig. 54

▶ Montagehulpen eruit trekken en in de ernaast liggende opnameopening gedraaid erin schuiven.

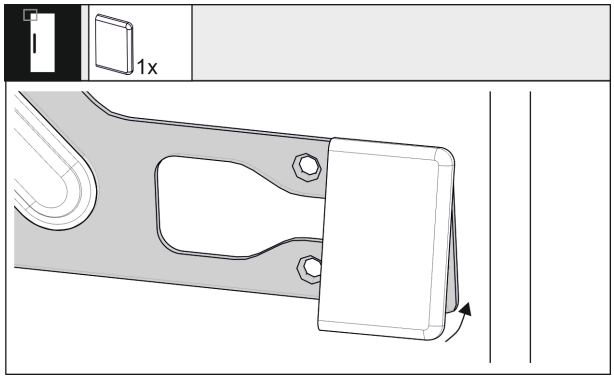

Fig. 55

▶ Aan greepzijde de afdekking op de bevestigingstraverse klemmen.

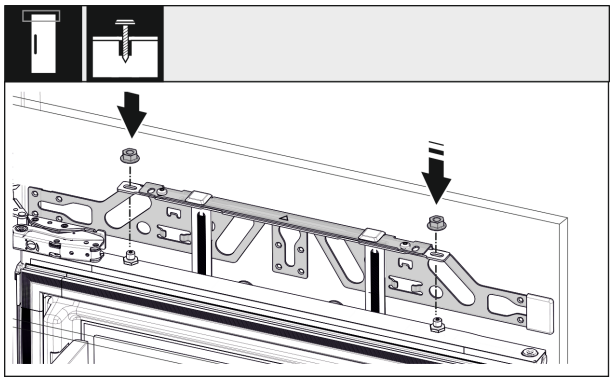

Fig. 56

▶ Meubeldeur erin hangen en contramoeren weer los op de stelbout schroeven.

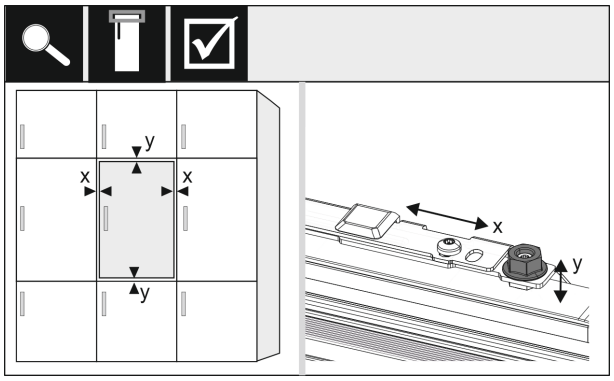

Fig. 57

▶ Meubeldeur via de stelbout in X- en Y-richting uitlijnen.

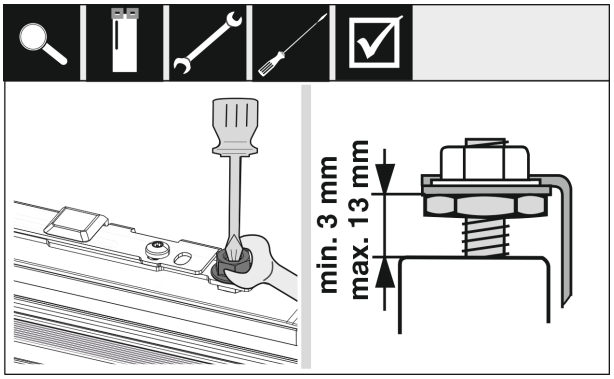

Fig. 58

▶ Contramoeren aandraaien en instelhoogte controleren.

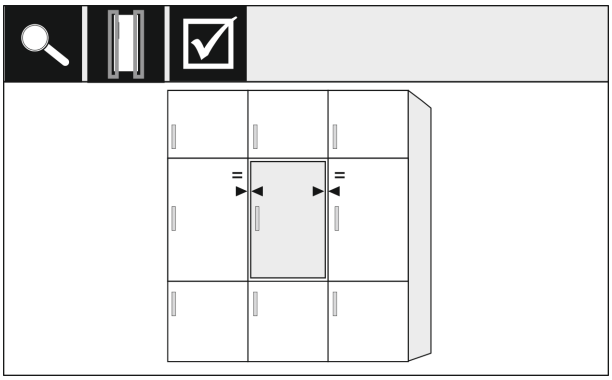

Fig. 59

▶ Deurafstand naar de omliggende meubeldeuren controleren. Bij meubelfronten die dikker zijn dan 19 mm de maten en instructies in hoofdstuk **Meubelfronten** in acht nemen.

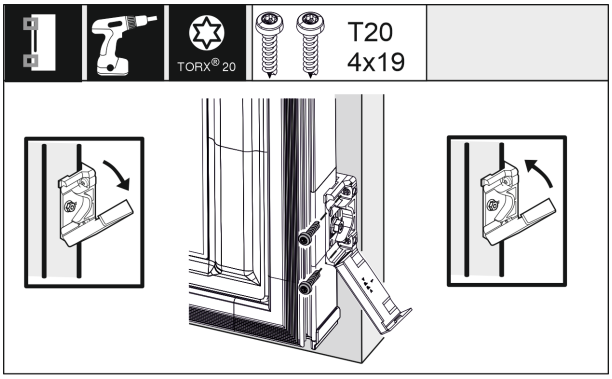

Fig. 60

▶ Voor de montage van de bevestigingshoek op de meubeldeur de afdekking weer. Voorkant van de bevestigingshoek parallel ten opzichte van de deurkant van het meubel uitlijnen en de hoek vastschroeven. Afdekplaat omhoogklappen.

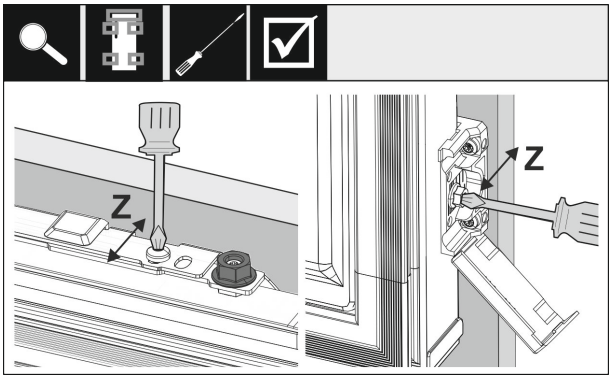

Fig. 61

Meubeldeur in Z-richting uitlijnen:

▶ Stelschroef op de bevestigingstravese en op de bevestigingshoek losdraaien.

▶ Deur verschuiven.

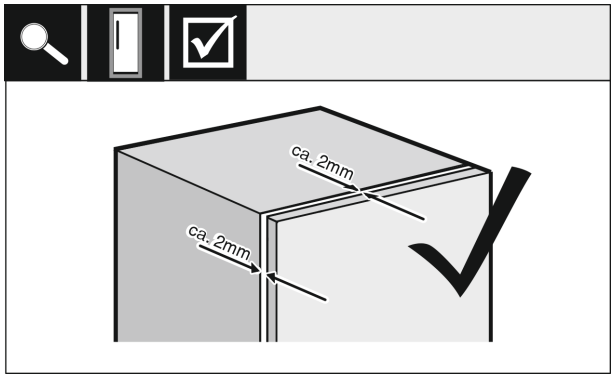

*Fig. 62 **

▶ Afstand tussen meubeldeur en behuizing van het meubel controleren.

▶ Alle schroeven controleren en eventueel aandraaien.

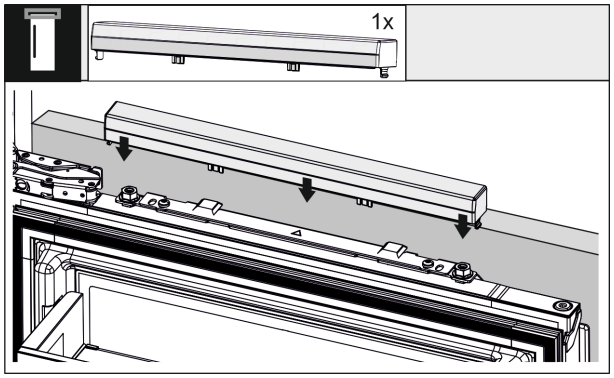

Fig. 63

▶ Bovenste afdekking openklikken.

3.14.6 Klopsensor bevestigen

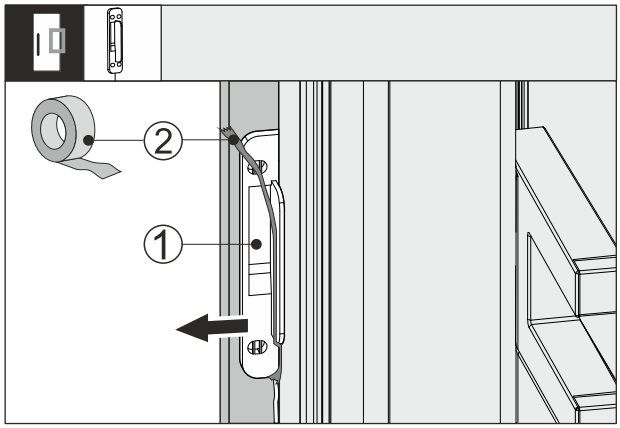

Fig. 64

▶ Maak de tape *Fig. 64 (2)* op de klopsensor *Fig. 64 (1)* los.

▶ Trek de klopsensor voorzichtig tussen het meubelfront en de apparaatdeur uit.

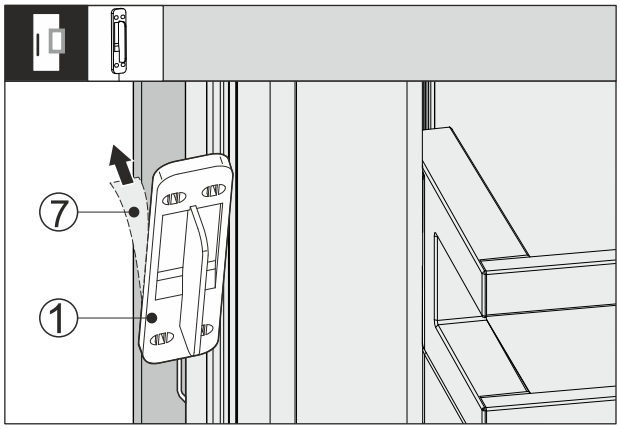

Fig. 65

▶ Trek de beschermfolie *Fig. 65 (7)* aan de achterzijde van de klopsensor *Fig. 65 (1)* af.

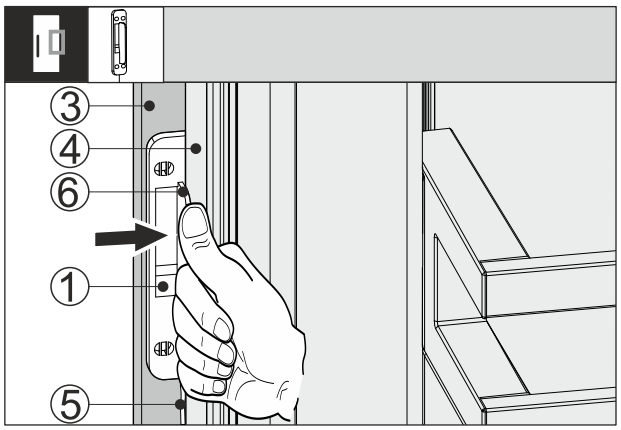

Fig. 66

▶ Schuif de klopsensor *Fig. 66 (1)* tussen het meubelfront *Fig. 66 (3)* en de apparaatdeur *Fig. 66 (4)*, zodat de kabel *Fig. 66 (5)* licht gespannen is. De aanslag *Fig. 66 (6)* van de klopsensor ligt tegen de apparaatdeur *Fig. 66 (4)* aan.

▶ Druk de klopsensor *Fig. 66 (1)* tegen het meubelfront *Fig. 66 (3)* aan.

▷ Klopsensor *Fig. 66 (1)* is vastgeplakt. Het vastplakken van de klopsensor optimaliseert de overdracht van het klopsignaal.

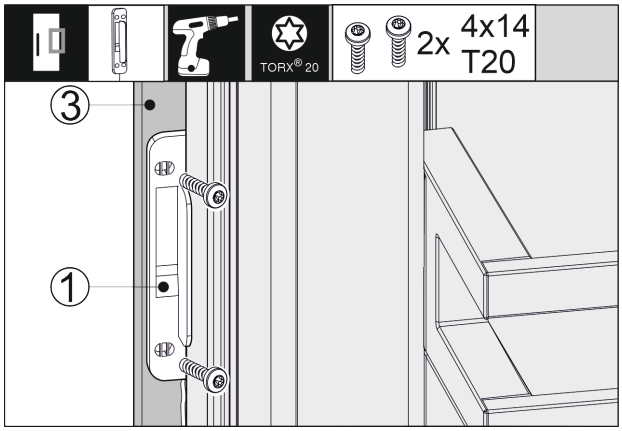

Fig. 67

Continue bevestiging van de klopsensor *Fig. 66 (1)* verhoogt de levensduur.

▶ Schroef de klopsensor *Fig. 66 (1)* met de meegeleverde schroeven aan het meubelfront *Fig. 66 (3)* vast.

▷ Klopsensor is vastgeschroefd.

3.14.7 Afdekkingen en biezen monteren

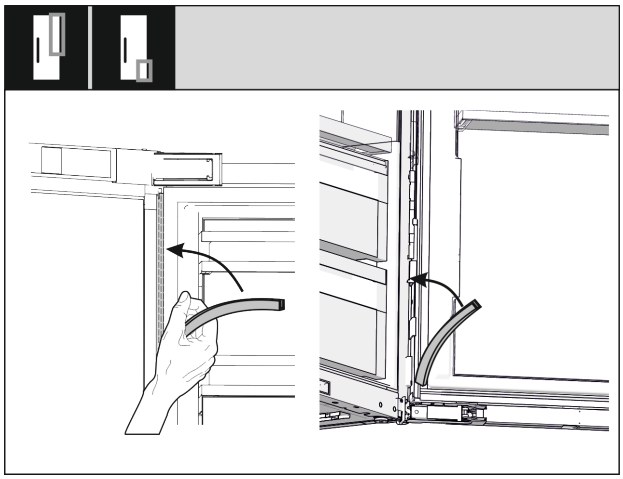

Fig. 68

- ▶ Plaats de lange afdekking aan de scharnierzijde boven en druk deze aan.
- ▶ Plaats de korte afdekking aan de scharnierzijde onder en druk deze aan.

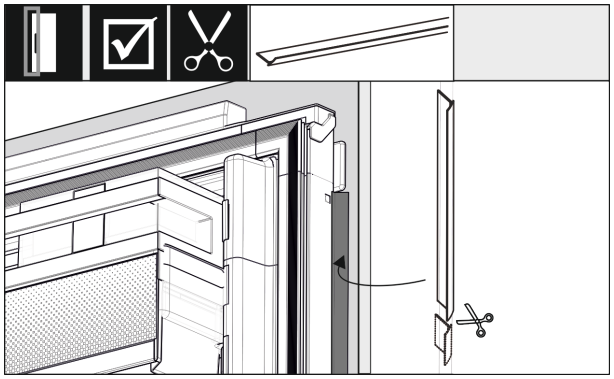

Fig. 69

- ▶ Pas de biezen aan, snijd deze bij en plaats deze tussen de meubelfrontdeur en de apparaatdeur.

3.14.8 Gevoeligheid van de klopsensor instellen

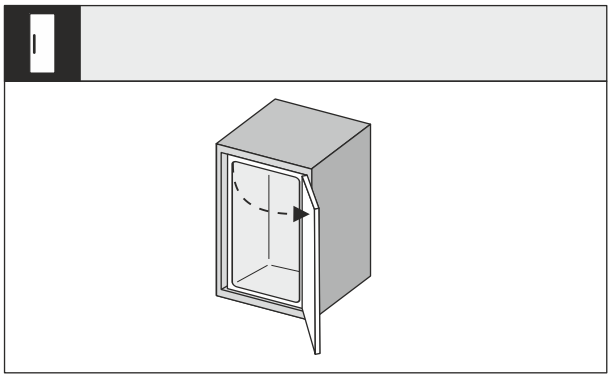

Fig. 70

- ▶ Open de apparaatdeur ver.

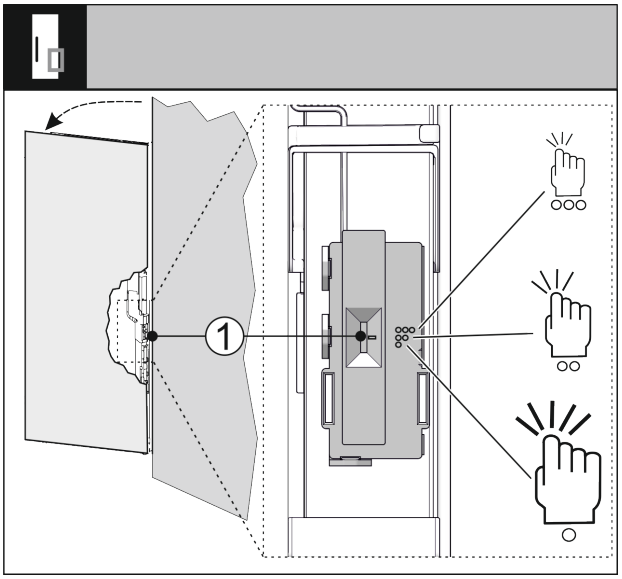

Fig. 71

U kunt de gevoeligheid van de klopsensor via een schakelaar *Fig. 71 (1)* instellen. De schakelaar zit aan de scharnierzijde op het onderste derde deel van de deur.

Schakelaarstand	Symbool	Betekenis
Boven	◯◯◯	Hoge gevoeligheid, licht kloppen voldoende.
Midden	◯◯	Middelste gevoeligheid, minder sterk kloppen vereist. Deze instelling is vooraf ingesteld.
Onder	◯	Minder gevoelig, sterk kloppen vereist.

- ▶ Schuif de schakelaar *Fig. 71 (1)* naar de gewenste schakelaarstand.

3.14.9 Inbouw controleren

- ▶ Controleer de volgende punten om te garanderen dat het apparaat correct is ingebouwd. Anders kunnen er bevriezingen, condenswatervorming en functiestoringen ontstaan.
- ▷ De deur moet correct sluiten.
- ▷ De meubeldeur mag de behuizing van het meubel niet raken.
- ▷ De afdichting aan greepzijde bovenhoek moet optimaal afdichten.
- ▷ De afstandsplaten zijn in de nis vastgeschroefd.

3.15 Meubelfronten

3.15.1 Maten

Afhankelijk van de apparaatvariant hebt u één of twee meubeldeuren nodig. De grootte van de overeenkomstige meubeldeur(en) hangt af van de gehele nisgrootte en dikte van het meubelcorpus.

Aanwijzing
Neem de betreffende afmetingen van het apparaat en de nis en de installatieschema's in acht.

Algemene gegevens:

- Neem onze apparaatspecifieke aanbevelingen voor afmetingen en gewicht voor vaste deurmontage in acht. (zie 3.4 Meubelfrontgewichten)
- De dikte van het meubelcorpus moet minimaal 16 mm en maximaal 19 mm bedragen.

Andere meubeldeur daarboven, daaronder of daarnaast:

- Verticale spleetmaat tussen meubeldeuren moet 4 mm bedragen.
- Horizontale spleetmaat tussen meubeldeuren moet 4 mm bedragen. Controleer hier de botsingseigenschappen. (zie 3.15.3 Voegenspleet zonder botsing instellen)

Gewicht en scharnieren:

- Bij zware meubelfronten is de belasting op het scharnier zeer hoog. Het scharnier kan beschadigd raken. Let op het maximale gewicht voor uw apparaat in het hoofdstuk Gewichten meubelfronten (zie 3.4 Meubelfrontgewichten) .
- Als het meubelfront het maximaal toegestane gewicht overschrijdt, kan een apparaat met sleepdeurtechnologie hulp bieden, omdat het gewicht over meerdere kopscharnieren van het meubel wordt ontlast.
- Als u lange meubelfronten gebruikt, die tot ver buiten het apparaat steken, raden wij een extra deurscharnier aan (bijv. Kamat), dat hetzelfde draaipunt heeft als het in het apparaat gebruikte vaste deurscharnier. Door het gebruik van een ander scharnier (Kamat) wordt het gewicht over meerdere punten ontlast. Het gebruik van een ingefreesd compensatiebeslag wordt bij hoge meubelfronten aanbevolen om kromtrekken (convex/concaaf) tegen te gaan.

3.15.2 Meubelfront(en) monteren

Bij inbouw in acht nemen:

- Meubelfront moet symmetrisch ten opzichte van de koelapparaatdeur zijn ingebouwd.
- Aangrenzende meubelfront ligt op exact hetzelfde niveau.
- Aangrenzende meubelfront heeft dezelfde randradius als het apparaatfront.
- Meubelfront is vlak en spanningsvrij.
- Meubelfront heeft een minimale diepte-instelling van ca. 2 mm tot het corpus.

▶ Bouw het apparaat in de nis in.
▶ Bevestig het meubelfront aan de apparaatdeur.
▶ Voegenspleet instellen.
▶ Controleer het meubelfront op botsing. (zie 3.15.3 Voegenspleet zonder botsing instellen)

3.15.3 Voegenspleet zonder botsing instellen

3.15.3 Voegenspleet met aansluitende meubelwang

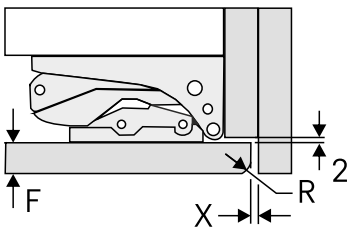

Fig. 72 Voegenspleet met aansluitende meubelwang

(F) Dikte voorkant
(R) Hoekradius meubelfront
(X) Voegenspleet min.

Frontdikte F [mm]	Hoekradius meubelfront R [mm]	Voegenspleet min. X (verticaal) [mm]
16 tot 20	0 tot 3	3

Frontdikte F [mm]	Hoekradius meubelfront R [mm]	Voegenspleet min. X (verticaal) [mm]
22	0	4
	1	4
	2	3
	3	3
24	0	8
	1	7
	2	6
	3	6
26	Niet aanbevolen.	

3.15.3 Voegenspleet met aansluitende meubeldeur

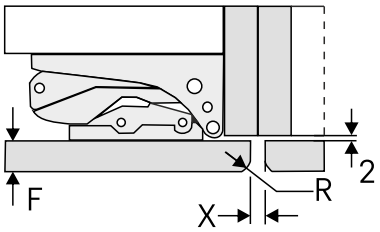

Fig. 73 Voegenspleet met aansluitende meubeldeur

(F) Dikte voorkant
(R) Hoekradius meubelfront
(X) Voegenspleet min.

Frontdikte F [mm]	Hoekradius meubelfront R [mm]	Voegenspleet min. X (verticaal) [mm]
16 tot 20	0 tot 3	2
22	0	4
	1	3
	2	3
	3	2
24	0	6
	1	5
	2	5
	3	4
26	0	8
	1	7
	2	7
	3	6

3.16 Na het inbouwen

▶ Alle transportbeveiligingsdelen uit de binnenruimte verwijderen.

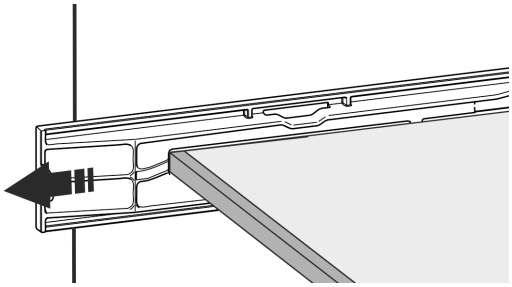

Fig. 74

▶ De transportbeveiligingsdelen van het draagplateau verwijderen.

LET OP
Materiële schade door puntige of scherpe voorwerpen!
Als u puntige of scherpe voorwerpen gebruikt bij het verwijderen van verpakkingsmateriaal, kunt u het apparaat beschadigen.
▶ Gebruik geen puntige of scherpe voorwerpen om verpakkingsmateriaal te verwijderen.

▶ Beschermfolie uit de binnenruimte verwijderen: Folie vlak langs het onderdeel wegtrekken, om de hechting van de folie te beperken.
▶ Apparaat reinigen. (zie 10.11 Apparaat reinigen)
▶ Type (model, nummer), apparaataanduiding, apparaat-/serienummer, aanschafdatum en dealeradres noteren.

3.17 Apparaat op de stroomvoorziening aansluiten

WAARSCHUWING
Gevaar voor elektrische schokken en letsel door beschadigd apparaat of beschadigd netsnoer!
Levensgevaar en snijwonden. Als het apparaat of netsnoer tijdens het transport beschadigd zijn geraakt, kunt u een dodelijke elektrische schok krijgen. Bovendien kunt u zich snijden aan beschadigde onderdelen van de behuizing van het apparaat.
▶ Controleer apparaat en netsnoer na het transport op beschadiging.
▶ Neem het apparaat in geen geval in gebruik, als het apparaat of netsnoer beschadigd zijn.
▶ Neem contact op met de klantenservice.

U sluit uw apparaat met de apart meegeleverde voedingskabel aan op het lichtnet. De voedingskabel heeft aan één uiteinde een contrastekker voor de aansluiting op de koelkast en aan het andere uiteinde een stekker voor de netvoeding.

Ervoor zorgen dat aan de volgende voorwaarden is voldaan:

- Apparaat en voedingskabel zijn onbeschadigd.
- Apparaat is volgens de voorschriften ingebouwd. (zie 3.14 Apparaat in de uitsparing inbouwen)
- Vereisten aan de elektrische aansluiting zijn aangehouden.
- Maten voor de voorschriftmatige aansluiting zijn bekend en aangehouden.
- Netspanning en spanningsfrequentie komen overeen met de gegevens op het typeplaatje.
- Contactdoos is overeenkomstig de voorschriften geaard en elektrisch gezekerd.
- Uitschakelstroom van de zekering ligt tussen 10 A en 16 A.
- Contactdoos is eenvoudig toegankelijk en bevindt zich niet achter het apparaat. (zie 3.3 Nismaten)

LET OP
Gevaar voor beschadiging door onjuist gebruik!
Beschadiging van de elektrische componenten van het apparaat.
▶ Gebruik uitsluitend het meegeleverde netsnoer.

WAARSCHUWING
Brandgevaar door verkeerd aansluiten!
Brandwonden.
Beschadigingen van het apparaat.
▶ Geen verlengkabel gebruiken.
▶ Geen verdeeldozen gebruiken.

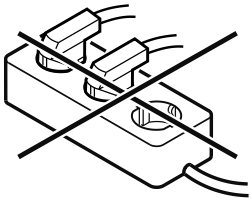

LET OP
Gevaar voor beschadiging door verkeerd aansluiten!
Beschadigingen van het apparaat.
▶ Sluit het apparaat niet aan op stand-alone-omvormers zoals zonne-energiesystemen en benzinegenerators.

▶ Netsnoer van de netaansluiting op de stroomvoorziening aansluiten. Let op een goede bevestiging van de contactdoos.
▷ Liebherr-logo verschijnt op het display.
▷ Weergave wisselt naar standby-symbool.
▷ Indien binnen 60 seconden geen actie volgt: Stand-by symbool vervaagt of verdwijnt.
▷ Apparaat is aangesloten. Eerste inbedrijfstelling zie volgende hoofdstuk of gebruiksaanwijzing.

3.18 Afvalverwerking van de verpakking

WAARSCHUWING
Gevaar voor verstikking door verpakkingsmateriaal en folie!
▶ Kinderen niet met het verpakkingsmateriaal laten spelen.

De verpakking bestaat uit recyclebaar materiaal:

- Golfkarton/karton
- Onderdelen uit geschuimd polystyreen
- Folies en zakken uit polyetheen
- Spanbanden uit polypropeen
- Vastgespijkerd houten raam afgewerkt met polyethyleen*

▶ Breng het verpakkingsmateriaal naar een officieel inzamelpunt.

4 Werking van het Touch & Swipe-display

U bedient uw apparaat met het Touch & Swipe-display. Met het Touch & Swipe-display (verder display genoemd) selecteert u de functies van het apparaat door te tikken of te vegen. Als u gedurende 10 seconden geen actie op het display uitvoert, gaat het display terug naar het bovenliggende menu of rechtstreeks naar de statusweergave.

4.1 Navigatie en verklaring van symbolen

In de afbeeldingen worden verschillende symbolen voor navigatie op het display gebruikt. Deze symbolen worden in de volgende tabel beschreven.

Symbool	Beschrijving
	**Display kort aanraken:** Functie activeren/deactiveren. Keuze bevestigen. Submenu openen.
	**Display een bepaalde tijd (bijv. 3 seconden) aanraken:** Functie of waarde activeren/deactiveren.
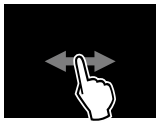	**Naar rechts of links vegen:** In het menu navigeren.
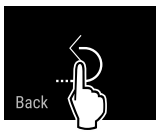	**Terugsymbool kort aanraken:** Eén menuniveau terugspringen.
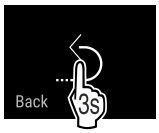	**Terugsymbool 3 seconden aanraken:** Terugspringen naar de statusweergave.
	**Pijl met klok:** Het duurt meer dan 10 seconden voordat de volgende weergave op het display verschijnt.
	**Pijl met tijdweergave:** Het duurt de aangegeven tijd voordat de volgende weergave op het display verschijnt.
	**Symbool "Instellingenmenu" openen:** Naar het instellingsmenu navigeren en het instellingsmenu openen. Indien vereist: In het instellingsmenu naar de gewenste functie navigeren. (zie 4.2.1 Instellingenmenu openen)
	**Symbool "Uitgebreid menu" openen:** Naar het uitgebreide menu navigeren en het uitgebreide menu openen. Indien vereist: In het uitgebreide menu naar de gewenste functie navigeren. (zie 4.2.2 Geavanceerd menu openen)
Geen actie gedurende 10 seconden	Als u gedurende 10 seconden geen actie op het display uitvoert, gaat het display terug naar het bovenliggende menu of rechtstreeks naar de statusweergave.
Deur sluiten en weer openen.	Als u de deur sluit en direct weer opent, springt het display direct terug naar de statusweergave.

Opmerking: Afbeeldingen van het display worden met Engelse begrippen weergegeven.

4.2 Menu's

De functies van het apparaat zijn over verschillende menu's verdeeld:

Menu	Beschrijving
Hoofdmenu	Wanneer u het apparaat inschakelt, bevindt u zich automatisch in het hoofdmenu. Vanaf hier navigeert u naar de belangrijkste functies van het apparaat, het instellingenmenu en het uitgebreide menu.
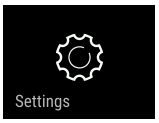 Instellingenmenu	Het instellingenmenu bevat de overige apparaatfuncties voor het instellen van uw apparaat.
Uitgebreid menu	Het uitgebreide menu bevat speciale apparaatfuncties voor het instellen van uw apparaat. De toegang tot het uitgebreide menu wordt beveiligd met de cijfercode **1 5 1**.

4.2.1 Instellingenmenu openen

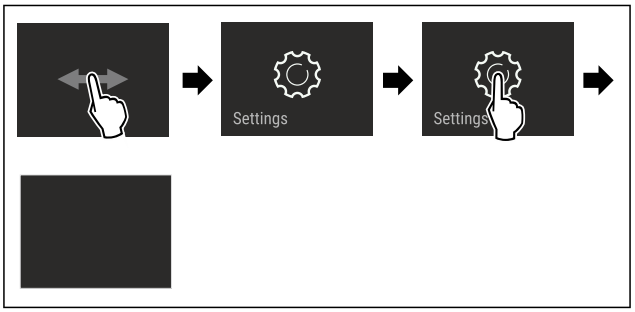

Fig. 75 Voorbeeld

▶ Stappen volgens de afbeelding uitvoeren.
▷ Instellingenmenu is geopend.
▶ Indien vereist: Naar de gewenste functie navigeren.

4.2.2 Geavanceerd menu openen



Fig. 76

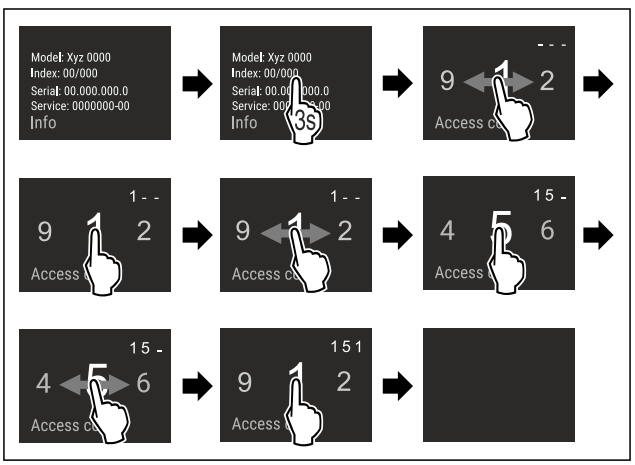

*Fig. 77 Voorbeeldweergave, toegang met cijfercode **151***

▶ Stappen volgens de afbeelding uitvoeren.

▷ Geavanceerd menu is geopend.
▶ Indien vereist: Naar de gewenste functie navigeren.

4.3 Slaapstand

Als u het display 1 minuut niet aanraakt, schakelt het display over naar de slaapstand. In de slaapstand is de helderheid van het display gedimd.

4.3.1 Slaapstand beëindigen

▶ Display kort met de vinger aanraken.
▷ Slaapstand is beëindigd.

5 In gebruik nemen

5.1 Apparaat inschakelen (eerste inbedrijfstelling)

Ervoor zorgen dat aan de volgende voorwaarden is voldaan:

- ❑ Apparaat is overeenkomstig de montage-instructies ingebouwd en aangesloten.
- ❑ Alle plakstroken, plak- en beschermfolies alsook de transportbeveiligingen in en op het apparaat zijn verwijderd.
- ❑ Alle reclame-inserts zijn uit de laden verwijderd.
- ❑ Werking van het Touch & Swipe-display is bekend. (zie 4 Werking van het Touch & Swipe-display)

Apparaat via het Touch & Swipe-display inschakelen:

▶ Als het scherm in de slaapstand staat: Display kort aanraken.
▶ Stappen volgens de afbeelding uitvoeren.

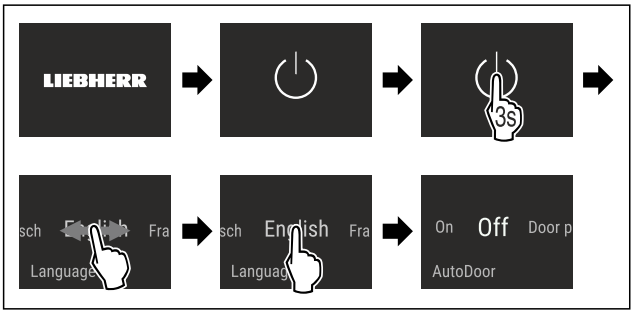

Fig. 78 Voorbeeld

▶ AutoDoor activeren. (zie AutoDoor)
-of-
▶ AutoDoor niet activeren.

Aanwijzing
Als u AutoDoor niet activeert, kunt u de deur altijd handmatig openen of sluiten.

▷ De statusweergave verschijnt.
▷ Apparaat koelt af tot de in de fabriek ingestelde doeltemperatuur.
▷ Apparaat start in de demomodus (statusweergave met DEMO verschijnt): Als het apparaat in de demomodus start, kunt u de demomodus binnen de volgende 5 minuten deactiveren. (zie Demomodus)

Meer informatie:

- InfinitySpring in gebruik nemen. (zie 5.2 InfinitySpring in bedrijf stellen*) *
- HydroBreeze in gebruik nemen. (zie 5.3 HydroBreeze in gebruik nemen)
- SmartDevice in gebruik nemen. (zie 2.4 SmartDevice) en (zie WLAN)

Aanwijzing
De fabrikant adviseert het volgende:
▶ Levensmiddelen plaatsen: ca. 6 uur wachten tot de ingestelde temperatuur is bereikt.
▶ **Diepvriesproducten** bij -18 °C of kouder in de diepvriezer leggen.*
▶ Bewaarinstructies in acht nemen. (zie 6.1 Instructies voor opslag)

Aanwijzing
Toebehoren zijn verkrijgbaar in de Liebherr-Hausgeräte-shop op go.liebherr.com/47wtc4.

5.2 InfinitySpring in bedrijf stellen*

Als uw apparaat een InfinitySpring heeft, moet u **voor het eerste gebruik** het watersysteem voor de InfinitySpring ontluchten en de InfinitySpring reinigen.

Ervoor zorgen dat aan de volgende voorwaarden is voldaan:

- ❑ Wateraansluiting is gemaakt. Zie Installation Guide of montagehandleiding.
- ❑ Watertank is aangebracht. Zie Installation Guide of montagehandleiding.
- ❑ Waterfilter is geplaatst. Zie Installation Guide of montagehandleiding.*
- ❑ Het apparaat is volledig ingebouwd en aangesloten.

5.2.1 Watersysteem ontluchten

▶ Apparaatdeur openen.
▶ Drinkglas tegen het onderste deel van de InfinitySpring-dispenser drukken.
▷ Bovenste deel beweegt eruit en lucht stroomt eruit of water stroomt in het glas.
▶ Proces voortzetten tot het water als een gelijkmatige straal in het glas stroomt.
▷ Het watersysteem is ontlucht.

5.2.2 InfinitySpring reinigen

(zie 10.11.4 InfinitySpring reinigen*)

5.3 HydroBreeze in gebruik nemen

Als uw apparaat is uitgerust met een HydroBreeze moet u **voor het eerste gebruik** de HydroBreeze reinigen.

Ervoor zorgen dat aan de volgende voorwaarden is voldaan:

- ❑ Het apparaat is volledig ingebouwd en aangesloten.

▶ HydroBreeze reinigen. (zie 10.11.5 HydroBreeze reinigen)
▶ Waterreservoir vullen. (zie 9.9.1 Waterreservoir vullen)
▶ HydroBreeze activeren. (zie HydroBreeze)

6 Opslag

6.1 Instructies voor opslag

WAARSCHUWING
Brandgevaar door elektrische apparaten!
Als u elektrische apparaten in het levensmiddelengedeelte van uw apparaat gebruikt, kunnen ze brand veroorzaken.
▶ Gebruik geen elektrische apparaten in het levensmiddelengedeelte van het apparaat, tenzij ze door de fabrikant worden aanbevolen.

Aanwijzing
Het energieverbruik stijgt en het koelvermogen neemt af als de ontluchting niet toereikende is.
▶ Houd de luchtopening altijd vrij.

De volgende bewaarvoorschriften in acht nemen:
- Luchtspleten bij de ventilator vrijhouden.
- In het vriesvak: Levensmiddelen goed verpakken.*
- Levensmiddelen die gemakkelijk geur of smaak aannemen of afgeven, in gesloten containers verpakken of afdekken.
- Vloeistoffen in gesloten houders bewaren.
- Levensmiddelen met tussenafstand bewaren zodat de lucht goed kan circuleren.
- Levensmiddelen overeenkomstig de aanwijzingen op de verpakking bewaren.
- Altijd de op de verpakking vermelde minimale houdbaarheidsdatum in acht nemen.

Aanwijzing
Het niet opvolgen van deze gegevens kan leiden tot bederf van levensmiddelen.

6.2 Koelgedeelte

Door de luchtcirculatie in het apparaat kunnen verschillende temperatuurzones worden ingesteld. U vindt de verschillende temperatuurzones in het apparaat- en uitrustingsoverzicht. (zie 2.2 Apparaat- en uitrustingsoverzicht)

6.2.1 Levensmiddelen sorteren

VOORZICHTIG
Gevaar voor letsel en schade door verkeerd geclassificeerde levensmiddelen of voorwerpen!
Als u levensmiddelen of voorwerpen op de onderste glasplaat plaatst, kan de deur niet goed sluiten. Daarbij kan het deurrek breken, levensmiddelen of voorwerpen eruit vallen en verwondingen veroorzaken.
▶ Houd het voorste gedeelte van de onderste glasplaat vrij.

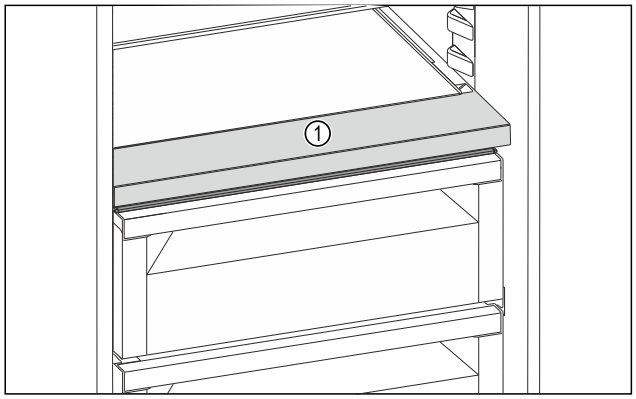

Fig. 79 Voorbeeldweergave
(1) Voorste gedeelte
▶ Bovenste gedeelte en deur: Boter, kaas, conserven en tubes bewaren.
▶ Koudste temperatuurzone: Licht bederfelijke levensmiddelen zoals kant-en-klare maaltijden bewaren.

6.3 BioFresh

BioFresh verlengt bij sommige verse levensmiddelen de versheid in vergelijking met gebruikelijke koelmethodes.

Aanwijzing
Als de temperatuur onder 0 °C daalt, kunnen levensmiddelen bevriezen.
▶ Groenten die gevoelig zijn voor kou, zoals komkommer, aubergine, courgette en zuidvruchten, moeten in het koelgedeelte worden bewaard.

6.3.1 Fruit & Vegetable-safe

Hier wordt een bewaarklimaat rond 0 °C ingesteld. Het vakdeksel zorgt voor een constante luchtvochtigheid. Dit klimaat is geschikt voor het bewaren van onverpakte levensmiddelen met een hoog vochtgehalte (bijv. sla, groenten, fruit).

De luchtvochtigheid in het vak is afhankelijk van het vochtgehalte van de bewaarde producten en hoe vaak het vak wordt geopend. U kunt de luchtvochtigheid regelen. (zie 9.8 Vakdeksel Fruit & Vegetable-safe)

Levensmiddelen sorteren
▶ Onverpakte groenten en fruit bewaren.
Als de luchtvochtigheid te hoog is:
▶ Luchtvochtigheid regelen. (zie 9.8 Vakdeksel Fruit & Vegetable-safe)

6.3.2 Meat & Dairy-safe

Hier wordt een bewaarklimaat rond 0 °C ingesteld. Dit klimaat is geschikt voor gevoelige levensmiddelen (bijv. zuivelproducten, vlees, vis, worst).

Levensmiddelen sorteren
▶ Droge of verpakte levensmiddelen bewaren.

6.4 4-sterren-vriesvak*

Hier heerst bij -18 °C een droog, ijskoud klimaat. Een ijskoud klimaat is geschikt voor het bewaren van diepvriesproducten gedurende meerdere maanden, voor het maken van ijsblokjes en voor het invriezen van verse levensmiddelen.

De luchttemperatuur in het vriesvak, gemeten met een thermometer of andere meetapparatuur, kan variëren. De temperatuurschommelingen zijn in een halfvol of leeg vriesvak groter en het is mogelijk dat temperaturen hoger dan -18 °C worden bereikt.

6.4.1 Levensmiddelen invriezen

U kunt binnen 24 uur maximaal zoveel verse levensmiddelen invriezen als op het typeplaatje (zie 11.5 Typeplaatje) onder "Invriescapaciteit ... kg/24h" wordt aangegeven.

Houd u aan de volgende hoeveelheden per verpakking zodat de levensmiddelen snel tot de kern bevriezen:
- Groenten en fruit tot 1 kg
- Vlees tot 2,5 kg

Levensmiddelen sorteren

VOORZICHTIG
Gevaar voor verwonding door glasscherven!
Flessen en blikjes drinken kunnen bij het invriezen springen. Dit geldt met name voor koolzuurhoudend drinken.
▶ Flessen en blikjes met drinken niet invriezen!

▶ Voor maximaal vriesvermogen: De glasplaat vóór het invriezen verwijderen.*
▶ Verpakte levensmiddelen in het vriesvak plaatsen.

Levensmiddelen ontdooien

WAARSCHUWING
Gevaar voor voedselvergiftiging!
▶ Ontdooide levensmiddelen nooit weer terug invriezen.
▶ Verwerk ontdooide levensmiddelen zo snel mogelijk.

U kunt levensmiddelen op verschillende manieren ontdooien:
- In het koelgedeelte
- In de magnetron
- In de oven/heteluchtoven
- Bij kamertemperatuur

▶ Slechts zoveel levensmiddelen verwijderen als nodig is.

6.5 Opslagtijden

De aangegeven opslagtijden zijn richtwaarden.

Bij levensmiddelen met gegevens over de minimale houdbaarheid geldt altijd de op de verpakking aangegeven datum.

6.5.1 Koelgedeelte

De minimale houdbaarheidsdatum op de verpakking is van toepassing.

6.5.2 BioFresh

Richtwaarden voor de opslagduur in Meat & Dairy-Safe		
boter	bij 1 °C	tot 90 dagen
harde kaas	bij 1 °C	tot 110 dagen
melk	bij 1 °C	tot 12 dagen
worst, beleg	bij 1 °C	tot 8 dagen
gevogelte	bij 1 °C	tot 6 dagen
varkensvlees	bij 1 °C	tot 6 dagen
rundvlees	bij 1 °C	tot 6 dagen
wild	bij 1 °C	tot 6 dagen

Aanwijzing
▶ Let op: eiwitrijkere levensmiddelen bederven sneller. d.w.z. schaaldieren bederven sneller dan vis en vis sneller dan vlees.

Richtwaarden voor de opslagduur in Fruit & Vegetable-Safe		
groenten, salade		
artisjokken	bij 1 °C	tot 14 dagen
selderij	bij 1 °C	tot 28 dagen
bloemkool	bij 1 °C	tot 21 dagen
Broccoli	bij 1 °C	tot 13 dagen
chicorée	bij 1 °C	tot 27 dagen
veldsla	bij 1 °C	tot 19 dagen
erwten	bij 1 °C	tot 14 dagen
boerenkool	bij 1 °C	tot 14 dagen
wortels	bij 1 °C	tot 80 dagen
knoflook	bij 1 °C	tot 160 dagen
koolrabi	bij 1 °C	tot 14 dagen

Richtwaarden voor de opslagduur in Fruit & Vegetable-Safe		
kropsla	bij 1 °C	tot 13 dagen
kruiden	bij 1 °C	tot 13 dagen
prei	bij 1 °C	tot 29 dagen
champignons	bij 1 °C	tot 7 dagen
radijsjes	bij 1 °C	tot 10 dagen
spruitjes	bij 1 °C	tot 20 dagen
asperge	bij 1 °C	tot 18 dagen
spinazie	bij 1 °C	tot 13 dagen
savooiekool	bij 1 °C	tot 20 dagen
Fruit		
abrikozen	bij 1 °C	tot 13 dagen
appels	bij 1 °C	tot 80 dagen
peren	bij 1 °C	tot 55 dagen
braambessen	bij 1 °C	tot 3 dagen
dadels	bij 1 °C	tot 180 dagen
aardbeien	bij 1 °C	tot 7 dagen
vijgen	bij 1 °C	tot 7 dagen
blauwe bosbessen	bij 1 °C	tot 9 dagen
frambozen	bij 1 °C	tot 3 dagen
rode bessen	bij 1 °C	tot 7 dagen
kersen, zoet	bij 1 °C	tot 14 dagen
kiwi	bij 1 °C	tot 80 dagen
perziken	bij 1 °C	tot 13 dagen
pruimen	bij 1 °C	tot 20 dagen
vossenbessen	bij 1 °C	tot 60 dagen
rabarber	bij 1 °C	tot 13 dagen
kruisbessen	bij 1 °C	tot 13 dagen
druiven	bij 1 °C	tot 29 dagen

6.5.3 Vriesvak*

Richtwaarden voor de opslagduur van verschillende levensmiddelen		
IJs	bij -18 °C	2 tot 6 maanden
Worst, ham	bij -18 °C	2 tot 3 maanden
Brood, bakkerijproducten	bij -18 °C	2 tot 6 maanden
Wild, varkensvlees	bij -18 °C	6 tot 9 maanden
Vis, vet	bij -18 °C	2 tot 6 maanden
Vis, mager	bij -18 °C	6 tot 8 maanden
Kaas	bij -18 °C	2 tot 6 maanden
Gevogelte, rundvlees	bij -18 °C	6 tot 12 maanden
Groente, fruit	bij -18 °C	6 tot 12 maanden

7 Energie sparen

- Let altijd op de be- en ontluchting. Dek de ventilatieopeningen resp. -roosters niet af.
- Houd de ventilatieluchtopeningen altijd vrij.
- Installeer het apparaat niet in direct zonlicht of naast een verwarming of iets dergelijks.
- Als u het apparaat direct naast een oven installeert, kan het energieverbruik iets toenemen. Dit is afhankelijk van de duur en intensiteit van het gebruik van de oven.
- Het energieverbruik is afhankelijk van de plaatsingsomstandigheden zoals bijv. de omgevingstemperatuur . Bij een warmere omgevingstemperatuur kan het energieverbruik toenemen.
- Open het apparaat, indien mogelijk zo kort mogelijk.
- Hoe lager de temperatuur wordt ingesteld, hoe hoger het energieverbruik.
- Levensmiddelen gesorteerd rangschikken: home.liebherr.com/food.
- Alle levensmiddelen goed verpakt en afgedekt bewaren. Condensvorming wordt voorkomen.
- Levensmiddelen zolang als nodig eruit halen, zodat ze niet te warm worden.
- Warme gerechten plaatsen: eerst tot op kamertemperatuur laten afkoelen.
- Diepvriesproducten in de koelruimte ontdooien.*
- Als in het apparaat een dikke ijsaanslag aanwezig is: Apparaat ontdooien.*
- Bij langere vakantieperioden de HolidayMode gebruiken (zie HolidayMode) gebruiken.

8 Bediening

8.1 Bedienings- en weergave-elementen

8.1.1 Statusindicatie



Fig. 80 Statusindicatie is werkelijke temperatuur.

(1) Temperatuurweergave van het koelgedeelte

(2) Temperatuurindicatie BioFresh

De statusindicatie toont de werkelijke temperatuur en is de uitgangsindicatie. Van daaruit gebeurt de navigatie naar de functies en instellingen.

8.1.2 Symbolen

De symbolen geven informatie over de actuele staat van het apparaat.

Symbool	Toestand van het apparaat
	**Stand-by** Apparaat of temperatuurzone is uitgeschakeld.
	**Knipperend cijfer** Apparaat werkt. Temperatuur knippert tot de ingestelde waarde is bereikt.
	
	**Knipperend symbool** Apparaat werkt. Instelling wordt uitgevoerd.
	

8.2 Apparaatfuncties

8.2.1 Opmerkingen over de functies van het apparaat

De apparaatfuncties zijn af fabriek zo ingesteld dat uw apparaat volledig functioneel is.

Voordat u de functies van het apparaat wijzigt, activeert of deactiveert, controleert u of aan de volgende voorwaarden is voldaan:

- ❑ U hebt de beschrijvingen over de werking van het display gelezen en begrepen. (zie 4 Werking van het Touch & Swipe-display)
- ❑ U hebt kennisgemaakt met de bedienings- en weergave-elementen van uw apparaat.

 Apparaat uit- en inschakelen

Gebruik deze functie om het hele apparaat uit en in te schakelen.

Apparaat uitschakelen

Als u het apparaat uitschakelt, blijven de eerder aangebrachte instellingen opgeslagen.

Zorg ervoor dat aan de volgende voorwaarden is voldaan:

- ❑ Instructies (zie 12 Buiten bedrijf stellen) zijn uitgevoerd.



Fig. 81

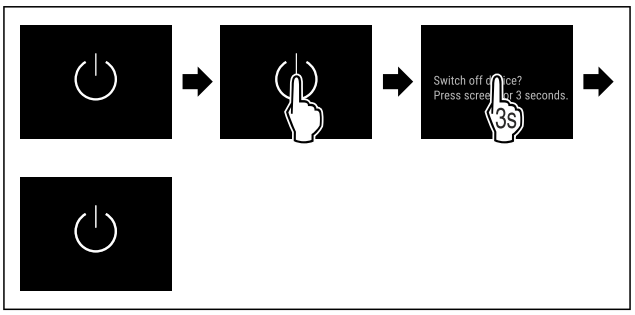

Fig. 82

- ▶ Stappen volgens de afbeelding uitvoeren.
- ▷ Apparaat is uitgeschakeld.
- ▷ Stand-bysymbool verschijnt op het display.
- ▷ Display wordt zwart.

Apparaat inschakelen

Als het display zich in sluimermodus bevindt:

- ▶ Display kort aanraken.

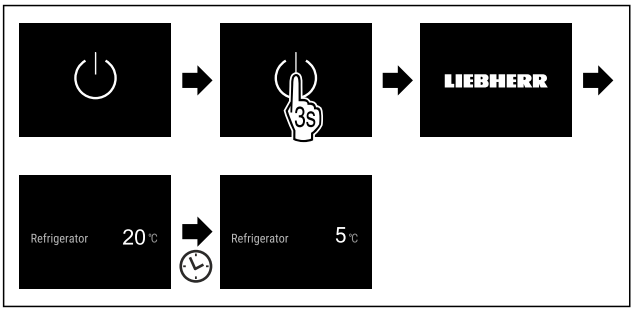

Fig. 83 Voorbeeldweergave

▶ Stappen volgens de afbeelding uitvoeren.
Wanneer het apparaat opstart in demomodus:
▶ Demomodus deactiveren. (zie Demomodus deactiveren)
▷ Apparaat is ingeschakeld.
▷ Eerder aangebrachte instellingen zijn hersteld.
▷ Apparaat koelt tot de ingestelde doeltemperatuur.

5 °C Temperatuur

Met deze functie stelt u de temperatuur in.

De temperatuur is afhankelijk van de volgende factoren:
- Hoe vaak de deur wordt geopend
- Hoe lang de deur geopend blijft
- Kamertemperatuur van de plaats van opstelling
- Type, temperatuur en hoeveelheid levensmiddelen

Temperatuurzone	In de fabriek ingestelde temperatuur	Aanbevolen instelling
5 °C Koelgedeelte	5 °C	4 °C
0 °C BioFresh	0 °C	B-Value (zie BioFresh B-Value)

Temperatuur in het koelgedeelte instellen

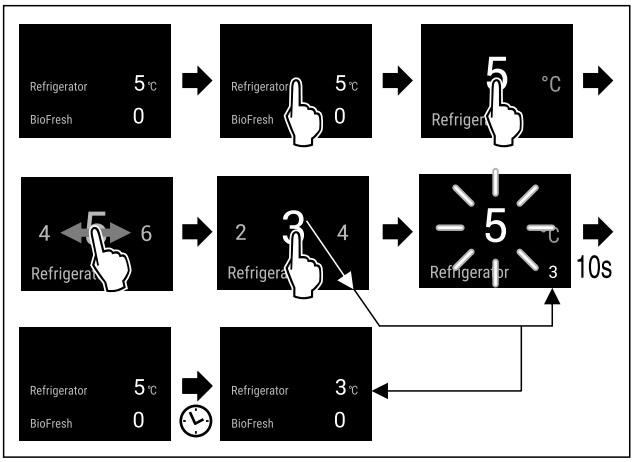

Fig. 84 Voorbeeldweergave

▶ Stappen volgens de afbeelding uitvoeren.
▷ Temperatuur is ingesteld.

Temperatuur in de BioFresh instellen

U kunt de temperatuur instellen met de **BioFresh B-Value**. (zie BioFresh B-Value)

B5 BioFresh B-Value

Met deze functie stelt u de BioFresh B-Value in. Met de BioFresh B-Value kunt u BioFresh iets warmer of kouder instellen, als dit vanwege hogere of lagere omgevingstemperatuur nodig is. De BioFresh B-Value is bij uitlevering op de waarde B5 ingesteld. Als u de B-Value verandert, moet u de volgende tabel in acht nemen:

Waarde	Beschrijving
B1	laagste temperatuur
B1-B4	De temperatuur kan onder 0 °C dalen, waardoor de levensmiddelen snel kunnen bevriezen.*
B5	vooraf ingestelde temperatuur
B9	hoogste temperatuur

BioFresh B-Value instellen



Fig. 85

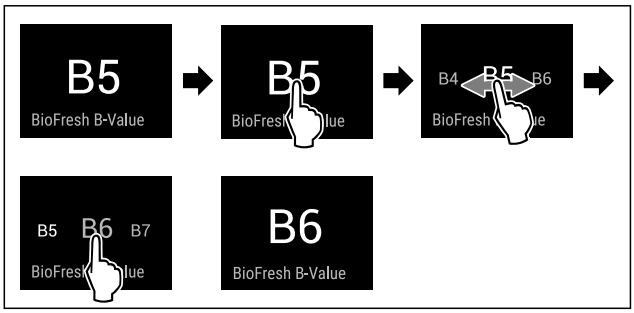

Fig. 87 Voorbeeldweergave: Van B5 naar B6 schakelen.

▶ Stappen volgens de afbeelding uitvoeren.
▷ BioFresh B-Value is ingesteld.
▷ Statusweergave geeft de doeltemperatuur weer.

C5 C-Value*

Met deze functie stelt u de C-Value in. Met de C-Value kunt u het ****-vriesvak iets warmer of kouder instellen. De C-Value is bij uitlevering op de waarde C5 ingesteld.

Waarde	Beschrijving
C1 t/m C4	****-vriesvak wordt kouder.
C5	vooraf ingestelde waarde
C6 t/m C9	****-vriesvak wordt warmer.

C-Value instellen



Fig. 88

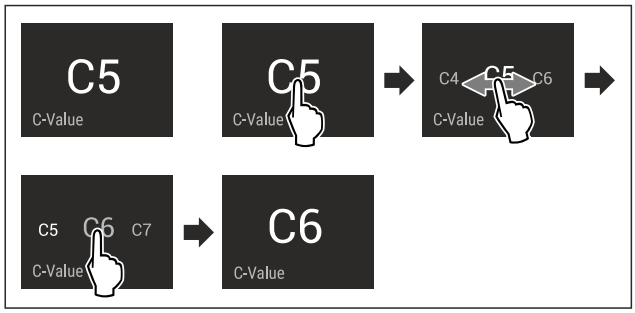

Fig. 90 Voorbeeldweergave: Van C5 naar C6 schakelen.

▶ Stappen volgens de afbeelding uitvoeren.
▷ C-Value is ingesteld.

D1 D-Value

De D-Value is voor uw apparaat vooraf ingesteld en mag niet worden gewijzigd.

AutoDoor

Met deze functie activeert en configureert u AutoDoor bij de inbedrijfstelling van het apparaat of op een later tijdstip. Als u AutoDoor reeds hebt geactiveerd en geconfigureerd, deactiveert u AutoDoor met deze functie. Bovendien configureert u met deze functie het deuropeningsbereik.

Als u AutoDoor activeert, kunt u de deur op verschillende manieren openen:

- door middel van een klopsignaal
- door middel van een smartphone
- door middel van een gesproken opdracht

Aanwijzing
Als u AutoDoor niet activeert, kunt u de deur altijd handmatig openen of sluiten.

Als de functie actief is, werkt het apparaat met een hoger vermogen. Hierdoor kunnen bedrijfsgeluiden van het apparaat tijdelijk luider zijn en kan het energieverbruik toenemen.

AutoDoor voor de eerste keer activeren en configureren

U activeert en configureert AutoDoor voor de eerste keer direct tijdens de **inbedrijfstelling** van het apparaat of op een later tijdstip.



Fig. 91

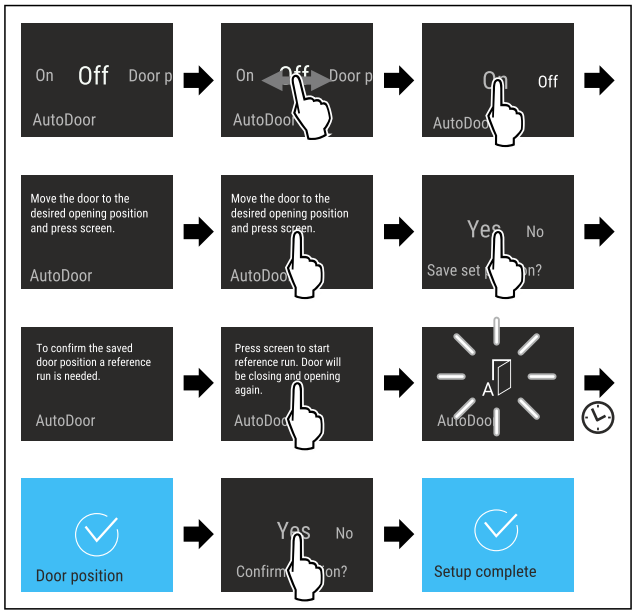

Fig. 92

▶ Voer de stappen op de afbeelding uit totdat het display u vraagt om de deur in de gewenste positie te zetten.
▶ Deuropeningsbereik configureren: Deur ten minste 70° openen.
▶ Controleer of de deur geen aangrenzende meubels of wanden aanraakt.
▶ Deuropeningsbereik bevestigen: Display volgens afbeelding kort aanraken.
▶ Deuropeningsbereik opslaan: Bericht in het display volgens de afbeelding bevestigen.

VOORZICHTIG
Letselgevaar door automatisch openen en sluiten van de deur!
▶ Deuropeningsbereik vrijhouden.
▶ Niet met de hand in het scharnier grijpen.
▶ Deur niet blokkeren.

LET OP
Beschadiging van de lades en telescooprails door automatisch sluiten van de deur!
▶ Voor het sluiten van de deur: lades volledig erin schuiven.
▶ Voor het sluiten van de deur en lade is verwijderd: telescooprails volledig erin schuiven.



Fig. 93

Om het deuropeningsbereik in te stellen, moet het apparaat een referentierit van de deur uitvoeren.
▶ Referentierit starten: Display volgens afbeelding kort aanraken.

▷ Referentierit start.
▷ AutoDoor-symbool knippert.
▷ Indien referentierit succesvol is: Display wordt gedurende 2 seconden blauw.
▷ Bevestigingssignaal klinkt.
▶ Bericht in het display volgens de afbeelding bevestigen.
▷ Display wordt blauw.
▷ Bevestigingssignaal klinkt.
▷ AutoDoor-configuratie is voltooid.
▷ Deur kan door middel van een klopsignaal worden geopend.

AutoDoor deactiveren en activeren

U heeft AutoDoor reeds geactiveerd en geconfigureerd. U wilt AutoDoor deactiveren en activeren.

AutoDoor deactiveren



Fig. 94

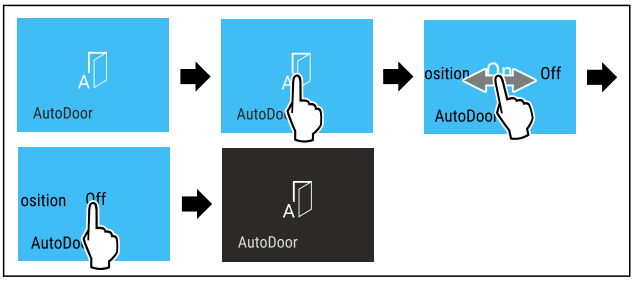

Fig. 95

▶ Stappen volgens de afbeelding uitvoeren.
▷ AutoDoor is gedeactiveerd.
▷ Deur kan handmatig worden geopend.

AutoDoor activeren



Fig. 96

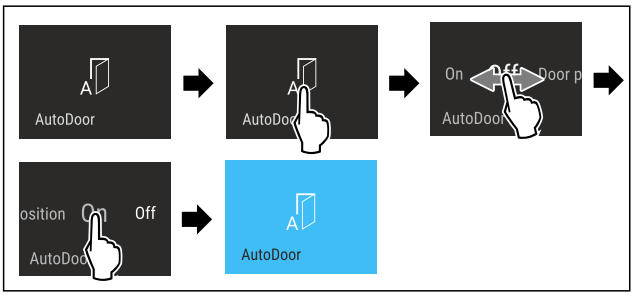

Fig. 97

▶ Stappen volgens de afbeelding uitvoeren.
▷ AutoDoor is geactiveerd.
▷ Deur kan door middel van een klopsignaal worden geopend.
▷ Eerder ingestelde deuropeningsbereik blijft opgeslagen.

Deuropeningsbereik wijzigen

U heeft reeds een deuropeningsbereik geconfigureerd en u wilt het deuropeningsbereik wijzigen.



Fig. 98

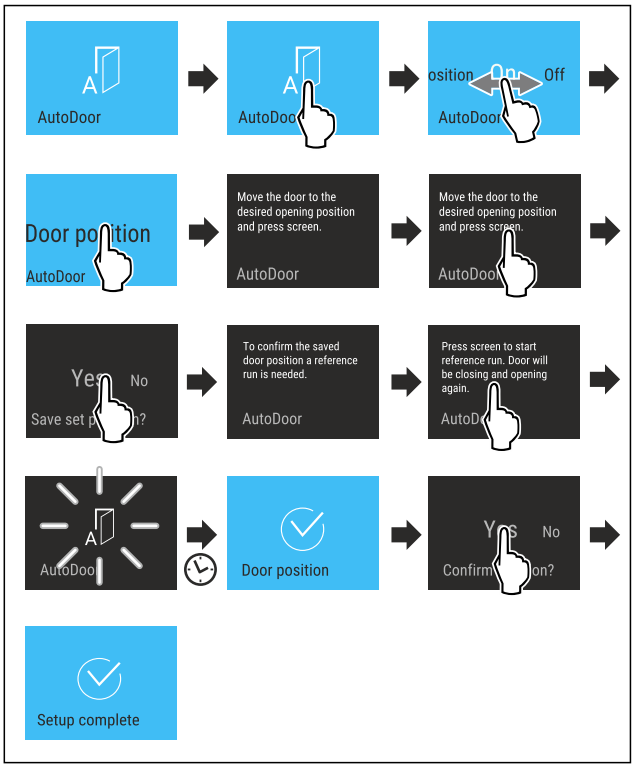

Fig. 99

▶ Voer de stappen op de afbeelding uit totdat het display u vraagt om de deur in de gewenste positie te zetten.
▶ Deuropeningsbereik configureren: Deur ten minste 70° openen.
▶ Controleer of de deur geen aangrenzende meubels of wanden aanraakt.
▶ Deuropeningsbereik bevestigen: Display volgens afbeelding kort aanraken.
▶ Deuropeningsbereik opslaan: Bericht in het display volgens de afbeelding bevestigen.

VOORZICHTIG

Letselgevaar door automatisch openen en sluiten van de deur!

▶ Deuropeningsbereik vrijhouden.
▶ Niet met de hand in het scharnier grijpen.
▶ Deur niet blokkeren.

LET OP

Beschadiging van de lades en telescooprails door automatisch sluiten van de deur!

▶ Voor het sluiten van de deur: lades volledig erin schuiven.
▶ Voor het sluiten van de deur en lade is verwijderd: telescooprails volledig erin schuiven.



Fig. 100

Om het deuropeningsbereik in te stellen, moet het apparaat een referentierit van de deur uitvoeren.

▶ Referentierit starten: Display volgens afbeelding kort aanraken.
▷ Referentierit start.
▷ AutoDoor-symbool knippert.
▷ Indien referentierit succesvol is: Display wordt gedurende 2 seconden blauw.
▷ Bevestigingssignaal klinkt.
▶ Bericht in het display volgens de afbeelding bevestigen.
▷ Display wordt blauw.
▷ Bevestigingssignaal klinkt.
▷ Deuropeningsbereik is geconfigureerd.

Gevoeligheid van het klopsignaal instellen

U kunt de gevoeligheid van de klopsensor via een schakelaar *Fig. 101 (1)* instellen. De schakelaar zit aan de scharnierzijde op het onderste derde deel van de deur.

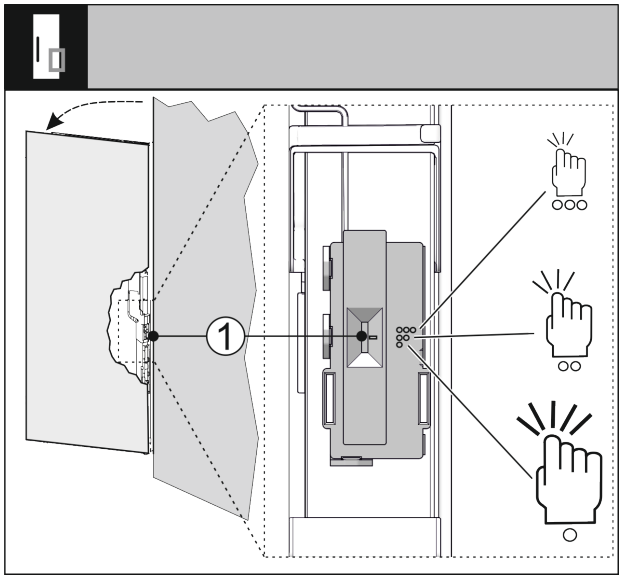

Fig. 101

Schakelaarstand	Symbool	Betekenis
Boven	○○○	Hoge gevoeligheid, licht kloppen voldoende.
Midden	○○	Middelste gevoeligheid, minder sterk kloppen vereist. Deze instelling is vooraf ingesteld.
Onder	○	Minder gevoelig, sterk kloppen vereist.

▶ Schuif de schakelaar *Fig. 101 (1)* naar de gewenste schakelaarstand.
▷ Gevoeligheid is ingesteld.

AutoDoor met smartphone gebruiken

U wilt de smartphone gebruiken voor het openen en sluiten.

▶ AutoDoor activeren en configureren. (zie AutoDoor voor de eerste keer activeren en configureren)
▶ SmartDevice-app op de smartphone installeren.
▶ WLAN-verbinding op het apparaat herstellen. (zie WLAN)
▶ Apparaat in de SmartDevice-app registreren: De aanwijzingen in de SmartDevice-app opvolgen.
▷ Deur kan aanvullend op het klopsignaal door middel van de smartphone worden geopend.

AutoDoor met gesproken opdracht gebruiken

U wilt een gesproken opdracht gebruiken voor het openen en sluiten.

▶ AutoDoor activeren en configureren. (zie AutoDoor voor de eerste keer activeren en configureren)
▶ SmartDevice-app op de smartphone installeren.
▶ WLAN-verbinding op het apparaat herstellen. (zie WLAN)
▶ Apparaat in de SmartDevice-app registreren: De aanwijzingen in de SmartDevice-app opvolgen.
▶ Taalassistent installeren.
▷ Deur kan aanvullend op het klopsignaal door middel van de taalassistent worden geopend.

Meer informatie en tutorials vindt u op:
home.liebherr.com/faq-autodoor

SuperCool

Met deze functie activeer of deactiveert u SuperCool. Als u SuperCool activeert, versterkt het apparaat het koelvermogen. Hierdoor kunt u lagere koeltemperaturen bereiken. U kunt SuperCool activeren, als u grote hoeveelheden levensmiddelen snel wilt gaan afkoelen.

Als u SuperCool activeert, krijgt u bovendien in het ****-vriesvak lagere temperaturen. U kunt SuperCool activeren, als u levensmiddelen in het ****-vriesvak wilt invriezen.*

Als de functie actief is, werkt het apparaat met een hoger vermogen. Hierdoor kunnen bedrijfsgeluiden van het apparaat tijdelijk luider zijn en kan het energieverbruik toenemen.

SuperCool activeren

Tijdstip voor activering van de functie:

- Als u verse levensmiddelen in het koeldeel wilt bewaren: Functie bij het plaatsen van de levensmiddelen activeren.
- Als u verse levensmiddelen in het ****-vriesvak wilt bewaren: Functie 3 uur voor het plaatsen van de levensmiddelen activeren.*

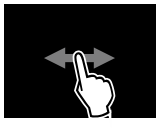

Fig. 102

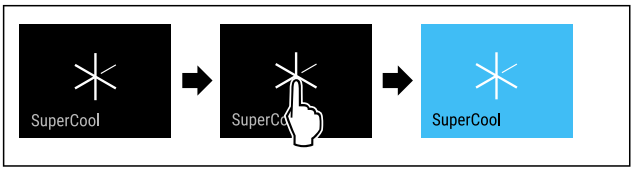

Fig. 103

▶ Stappen volgens de afbeelding uitvoeren.

-of-

▶ Met de SmartDevice-app activeren.

▷ SuperCool is geactiveerd.
▷ Temperatuurweergave wordt blauw.

SuperCool deactiveren

SuperCool wordt automatisch gedeactiveerd na 18 uur. U kunt SuperCool echter ook te allen tijde handmatig deactiveren:

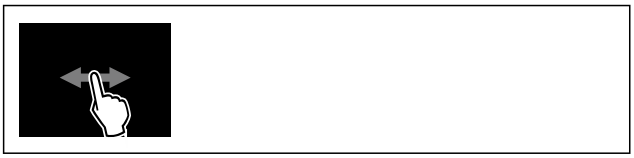

Fig. 104

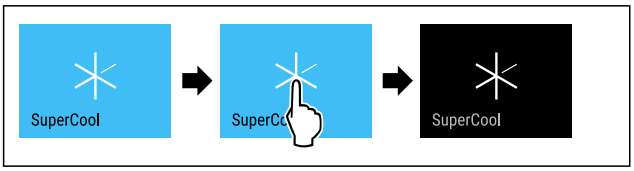

Fig. 105

▶ Stappen volgens de afbeelding uitvoeren.

-of-

▶ Met de SmartDevice-app deactiveren.

▷ SuperCool is gedeactiveerd.
▷ Apparaat blijft in normale modus werken.
▷ Apparaat koelt af tot de eerder ingestelde temperatuur.

PartyMode

Met deze functie activeer of deactiveert u de PartyMode. De PartyMode activeert verschillende functies die voor een party handig zijn.

PartyMode activeert de volgende functies:

- SuperCool (zie SuperCool)

U kunt alle opgeroepen functies afzonderlijk en flexibel instellen. Als u de PartyMode deactiveert, worden alle wijzigingen ongedaan gemaakt.

Als de functie actief is, werkt het apparaat met een hoger vermogen. Hierdoor kunnen bedrijfsgeluiden van het apparaat tijdelijk luider zijn en kan het energieverbruik toenemen.

PartyMode activeren

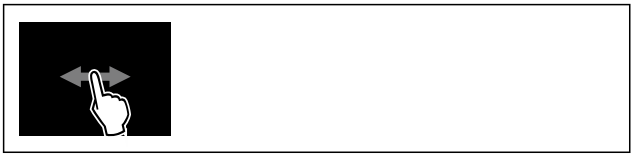

Fig. 106

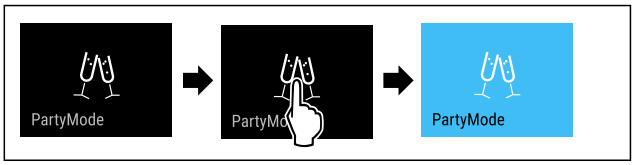

Fig. 107

▶ Stappen volgens de afbeelding uitvoeren.
▷ PartyMode en de bijbehorende functies zijn geactiveerd.
▷ Temperatuurweergave wordt blauw.
▷ Actuele temperatuur knippert tot de doeltemperatuur is bereikt.

PartyMode deactiveren

De PartyMode wordt automatisch gedeactiveerd na 24 uur. U kunt de PartyMode echter ook op elk moment handmatig deactiveren:



Fig. 108

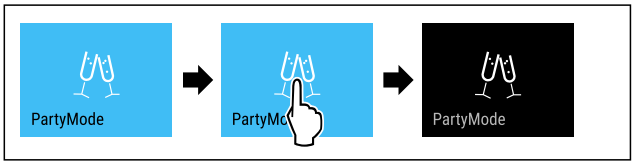

Fig. 109

▶ Stappen volgens de afbeelding uitvoeren.
▷ PartyMode is gedeactiveerd.
▷ Apparaat koelt af tot de eerder ingestelde temperatuur: Actuele temperatuur knippert tot de doeltemperatuur is bereikt.

HolidayMode

Met deze functie activeer of deactiveert u de HolidayMode. Als u HolidayMode activeert, wordt het koelgedeelte ingesteld op 15 °C ingesteld. Dit bespaart energie tijdens een langere afwezigheid en voorkomt nare geurtjes en schimmelgroei.

Apparaatstatus bij actieve HolidayMode
Koelgedeelte koelt af tot 15 °C.
BioFresh koelt tot 15 °C.
De ingestelde temperatuur wordt gehandhaafd in het ****-vriesvak.*
PartyMode is gedeactiveerd.
SuperCool is gedeactiveerd.

HolidayMode activeren

▶ Koelgedeelte volledig leegmaken.
▶ BioFresh volledig leegmaken.



Fig. 110

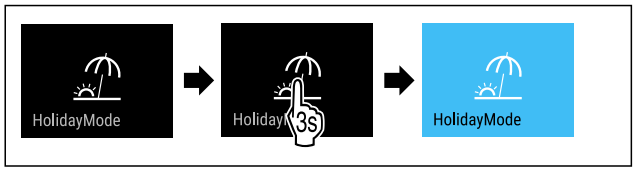

Fig. 111

▶ Stappen volgens de afbeelding uitvoeren.
▷ HolidayMode is geactiveerd.
▷ Temperatuurindicatie wordt blauw en toont het symbool HolidayMode.

HolidayMode deactiveren



Fig. 112

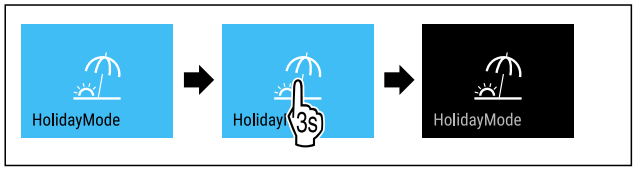

Fig. 113

▶ Stappen volgens de afbeelding uitvoeren.
▷ HolidayMode is gedeactiveerd.
▷ Apparaat koelt af tot de eerder ingestelde temperatuur.

SabbathMode

Met deze functie activeer of deactiveert u de SabbathMode. Als u deze functie activeert, worden sommige elektronische functies uitgeschakeld. Dit betekent dat uw apparaat voldoet aan de religieuze vereisten op Joodse feestdagen zoals Sabbat en voldoet aan de STAR-K Kosher certificering.

Apparaatstatus bij actieve SabbathMode
De statusweergave geeft continu SabbathMode weer.
Alle functies op het display, behalve de **functie SabbathMode deactiveren**, zijn vergrendeld.
Actieve functies blijven actief.
Het display blijft helder, als u de deur sluit.
De binnenverlichting is gedeactiveerd.
Herinneringen worden niet uitgevoerd. De ingestelde tijdinterval wordt gestopt.
Herinneringen en waarschuwingen worden niet uitgevoerd.
Er is geen deuralarm.
Er is geen temperatuuralarm.
De InfinitySpring is buiten bedrijf.*
De ontdooi-cyclus werkt alleen conform de vooraf ingevoerde tijd zonder dat het gebruik van het apparaat in acht wordt genomen.
Na een stroomonderbreking keert het apparaat terug naar SabbathMode.

Apparaatstatus

Aanwijzing
Dit apparaat is gecertificeerd door het „Institute for Science and Halacha". (www.machonhalacha.co.il)

Een lijst met STAR-K-gecertificeerde apparaten vindt u op www.star-k.org/appliances.

SabbathMode activeren

WAARSCHUWING
Vergiftigingsgevaar door verdorven levensmiddelen!
Als u de SabbathMode geactiveerd hebt en de stroom uitvalt, verschijnt er geen melding in de statusweergave over de stroomuitval. Als de stroomuitval voorbij is, werkt het apparaat verder in SabbathMode. Stroomuitval kan ertoe leiden dat levensmiddelen bederven. De consumptie ervan kan voedselvergiftiging veroorzaken.
Na een stroomuitval:
▶ Levensmiddelen die bevroren waren en ontdooid zijn niet meer consumeren.



Fig. 114

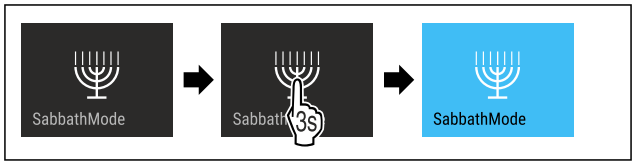

Fig. 115

▶ Stappen volgens de afbeelding uitvoeren.
▷ SabbathMode is geactiveerd.
▷ Statusweergave geeft permanent SabbathMode weer.

SabbathMode deactiveren

De SabbathMode wordt automatisch gedeactiveerd na 80 uur. U kunt de SabbathMode echter ook op elk moment handmatig deactiveren:

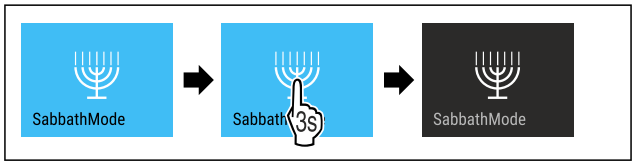

Fig. 116

▶ Stappen volgens de afbeelding uitvoeren.
▷ SabbathMode is gedeactiveerd.

EnergySaver

Met deze functie activeert of deactiveert u de energiebesparingsmodus. Als u de energiebesparingsmodus activeert, daalt het energieverbruik en wordt de temperatuur in het apparaat hoger. De levensmiddelen blijven vers, maar de houdbaarheid wordt korter.

Temperatuurzone	Aanbevolen instelling (zie Temperatuur in het koelgedeelte instellen)	Temperatuur bij actieve EnergySaver
5 °C Koelgedeelte	4 °C	7 °C

Temperaturen

EnergySaver activeren



Fig. 117

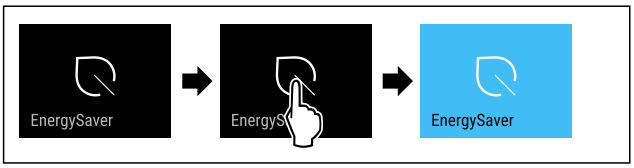

Fig. 118

▶ Stappen volgens de afbeelding uitvoeren.
▷ Energiebesparingsmodus is geactiveerd.

EnergySaver deactiveren



Fig. 119

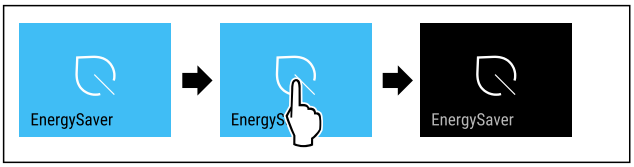

Fig. 120

▶ Stappen volgens de afbeelding uitvoeren.
▷ Energiebesparingsmodus is gedeactiveerd.

HydroBreeze

Met deze functie activeer of deactiveert u HydroBreeze. Als u de functie activeert, genereert de HydroBreeze in de BioFresh-safe een fijne, koude nevel. Hierdoor verhoogt de houdbaarheid van onverpakte sla, groente en fruit met een hoge vochtgehalte.

Als u de functie activeert, wordt HydroBreeze elke 90 minuten gedurende 4 seconden bij een gesloten deur geactiveerd. Als u de deur opent, wordt HydroBreeze afhankelijk van de instelling geactiveerd:

Waarde	Beschrijving
1	HydroBreeze is bij geopende deur 4 seconden lang actief.
2	HydroBreeze is bij geopende deur 6 seconden lang actief.
3	HydroBreeze is bij geopende deur 8 seconden lang actief.
gedeactiveerd (voorinstelling)	HydroBreeze is gedeactiveerd.

Duur van HydroBreeze bij een geopende deur

HydroBreeze activeren

Aanwijzing
Als u HydroBreeze activeert, maar geen levensmiddelen in de schuiflade bewaart, wordt op de bodem van de schuiflade condens gevormd.

▶ HydroBreeze uitsluitend activeren, als u levensmiddelen in de schuiflade wilt bewaren.

Zorg ervoor dat aan de volgende voorwaarden is voldaan:

❑ HydroBreeze is gereinigd. (zie 10.11.5 HydroBreeze reinigen)
❑ Watertank is gevuld. (zie 9.9.1 Waterreservoir vullen)

U activeert HydroBreeze, door een waarde voor de duur van HydroBreeze te selecteren:



Fig. 121

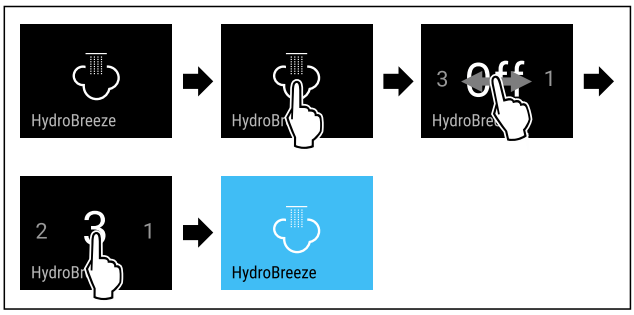

Fig. 122 Voorbeeldweergave: HydroBreeze met waarde 3 activeren.

▶ Stappen volgens de afbeelding uitvoeren.
▷ HydroBreeze is geactiveerd.

HydroBreeze deactiveren



Fig. 123

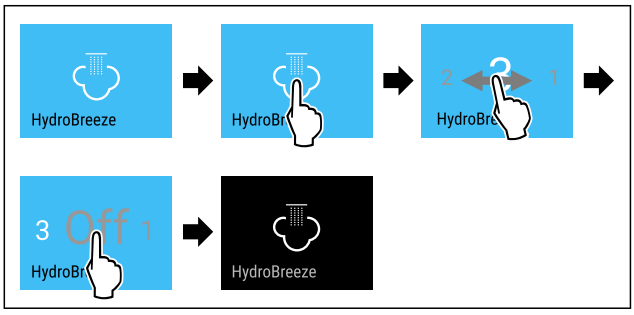

Fig. 124

▶ Stappen volgens de afbeelding uitvoeren.
▷ HydroBreeze is gedeactiveerd.

CleaningMode

Met deze functie activeer of deactiveert u de CleaningMode. De CleaningMode maakt een comfortabele reiniging van het apparaat mogelijk.

Deze instelling heeft betrekking op het koelgedeelte.

Toepassing:

- Koelgedeelte reinigen. (zie 10.11 Apparaat reinigen)
- InfinitySpring reinigen. (zie 10.11.4 InfinitySpring reinigen*) *

Apparaatstatus bij actieve CleaningMode
De statusweergave geeft continu CleaningMode weer.

Apparaatstatus bij actieve CleaningMode
Het koelgedeelte is uitgeschakeld.
De binnenverlichting is geactiveerd.
De herinneringen en waarschuwingen worden niet weergegeven. Er klinkt geen signaaltoon.
De InfinitySpring is buiten bedrijf.*

Apparaatstatus

CleaningMode activeren



Fig. 125

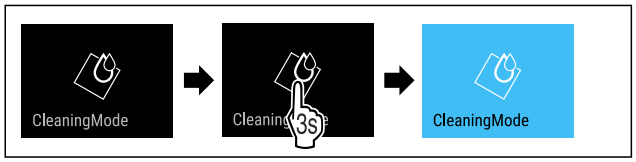

Fig. 126

▶ Stappen volgens de afbeelding uitvoeren.
▷ CleaningMode is geactiveerd.
▷ Statusweergave geeft permanent CleaningMode weer.

CleaningMode deactiveren

De CleaningMode wordt automatisch gedeactiveerd na 60 minuten. U kunt de CleaningMode echter ook op elk moment handmatig deactiveren:

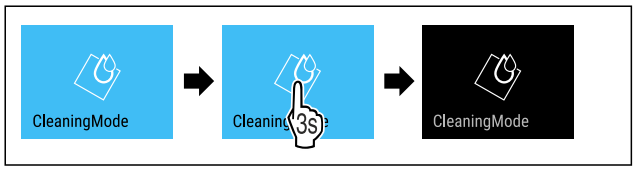

Fig. 127

▶ Stappen volgens de afbeelding uitvoeren.
▷ CleaningMode is gedeactiveerd.
▷ Apparaat koelt af tot de eerder ingestelde temperatuur.

Invoerblokkering

Met deze functie activeert of deactiveert u de invoerblokkering. De invoerblokkering voorkomt dat het apparaat onvoorzien door kinderen wordt bediend.

Toepassing:

- Voorkom onbedoelde wijziging van functies.
- Voorkom onbedoeld uitschakelen van het apparaat.
- Vermijd onbedoelde temperatuurinstelling.

Invoerblokkering activeren

Als u de invoerblokkering activeert, kunt u in de menu's navigeren, u kunt echter andere functies niet selecteren of wijzigen.

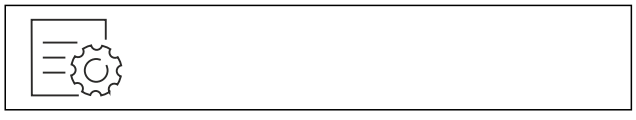

Fig. 128

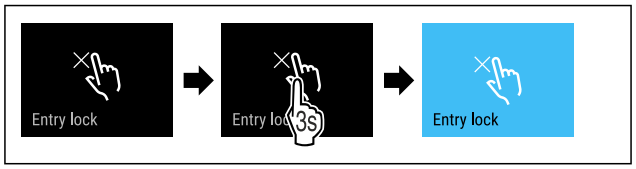

Fig. 129

▶ Stappen volgens de afbeelding uitvoeren.
▷ Invoerblokkering is geactiveerd.

Invoerblokkering deactiveren



Fig. 130

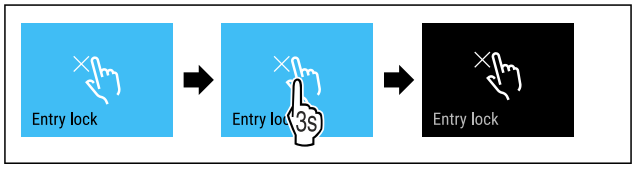

Fig. 131

▶ Stappen volgens de afbeelding uitvoeren.
▷ Invoerblokkering is gedeactiveerd.

Herinnering

Met deze functie activeert of deactiveert u herinneringen. De functie is geactiveerd bij levering.

Als de functie geactiveerd is, verschijnen de volgende herinneringen:

- Waterfilter vervangen (zie Waterfilter vervangen*) *
- FreshAir-actief koolfilter vervangen (zie FreshAir-actief koolfilter vervangen)

Herinnering activeren



Fig. 132

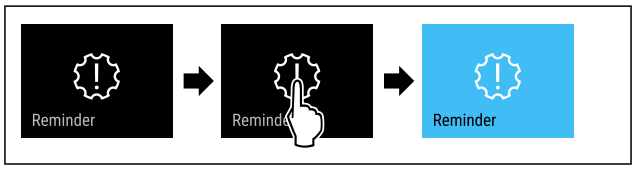

Fig. 133

▶ Stappen volgens de afbeelding uitvoeren.
▷ De herinnering is geactiveerd.

Herinnering deactiveren



Fig. 134

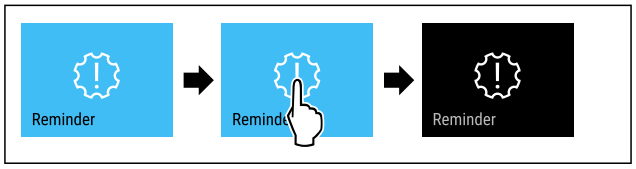

Fig. 135

▶ Stappen volgens de afbeelding uitvoeren.

▷ De herinnering is gedeactiveerd.

Taal

Met deze functie stelt u de weergavetaal in.

U kunt de volgende talen instellen:
- Duits
- Engels
- Frans
- Spaans
- Italiaans
- Nederlands
- Tsjechisch
- Pools
- Portugees
- Bulgaars
- Russisch
- Chinees

Taal instellen



Fig. 136

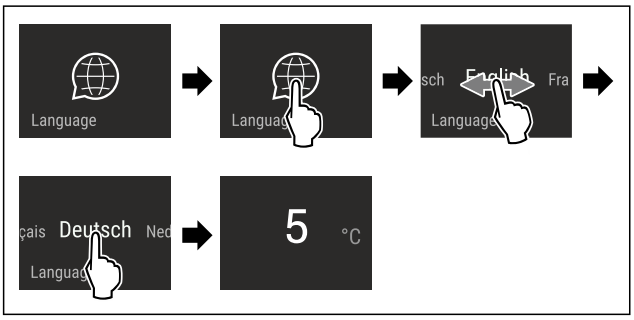

Fig. 137 Voorbeeldweergave afhankelijk van de taal en temperatuur

▶ Stappen volgens de afbeelding uitvoeren.
▷ Taal is ingesteld.
▷ Weergave springt terug naar de statusweergave.

Temperatuureenheid

Met deze functie stelt u de temperatuureenheid in. U kunt als temperatuureenheid graden Celsius en graden Fahrenheit instellen.

Temperatuureenheid instellen



Fig. 138

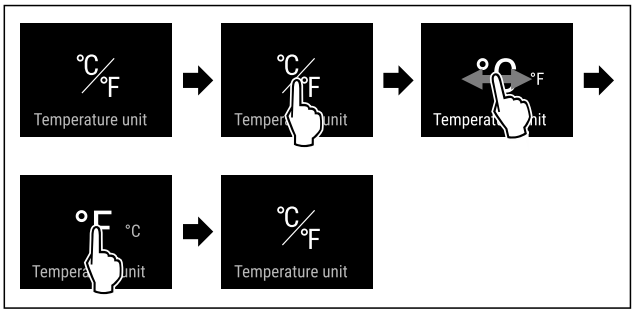

Fig. 140 Voorbeeldweergave: Tussen Celsius en graden Fahrenheit schakelen.

▶ Stappen volgens de afbeelding uitvoeren.
▷ Temperatuureenheid is ingesteld.

Display-helderheid

Met deze functie stelt u de helderheid van het display trapsgewijs in.

U kunt de volgende helderheidsniveaus instellen:
- 40%
- 60%
- 80%
- 100 % (voorinstelling)

Helderheid instellen



Fig. 141

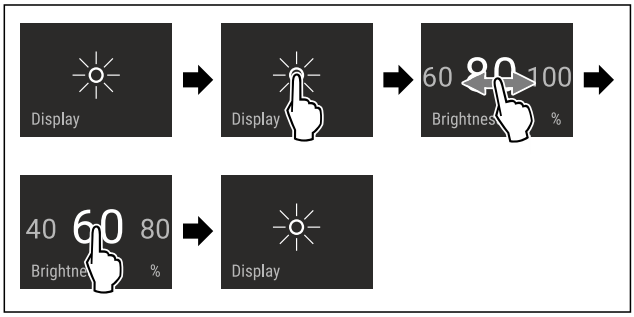

Fig. 142 Voorbeeldweergave: Van 80% naar 60% schakelen.

▶ Stappen volgens de afbeelding uitvoeren.
▷ Helderheid is ingesteld.

AutoDoor-signaal

Met deze functie activeert of deactiveert u het AutoDoor-signaal. Het AutoDoor-signaal is bij uitlevering geactiveerd.

AutoDoor-signaal activeren



Fig. 143

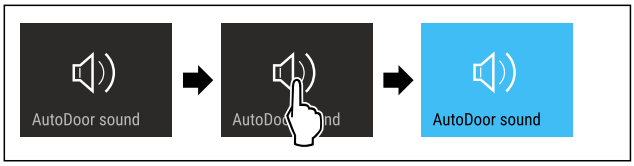

Fig. 144

▶ Stappen volgens de afbeelding uitvoeren.
▷ AutoDoor-signaal is geactiveerd.

AutoDoor-signaal deactiveren



Fig. 145

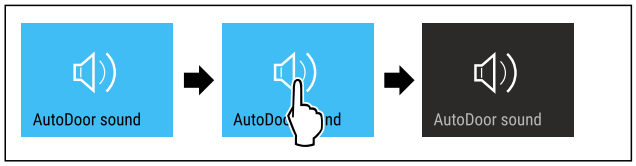

Fig. 146

▶ Stappen volgens de afbeelding uitvoeren.
▷ AutoDoor-signaal is gedeactiveerd.

WLAN

Met deze functie verbindt u uw apparaat met WiFi. U kunt uw apparaat vervolgens op een mobiel eindapparaat bedienen via de SmartDevice-app. Met deze functie kunt u de WiFi-verbinding ook weer verbreken of herstellen.

Meer informatie over SmartDevice: (zie 2.4 SmartDevice)

Aanwijzing
In de volgende landen is de SmartDevice-functie niet beschikbaar: Rusland, Belarus, Kazachstan.

Voor de eerste keer verbinding maken met WiFi

Ervoor zorgen dat aan de volgende voorwaarden is voldaan:

❑ SmartDevice-app is geïnstalleerd (zie apps.home.liebherr.com).
❑ Registratie in de SmartDevice-app is afgesloten.



Fig. 147

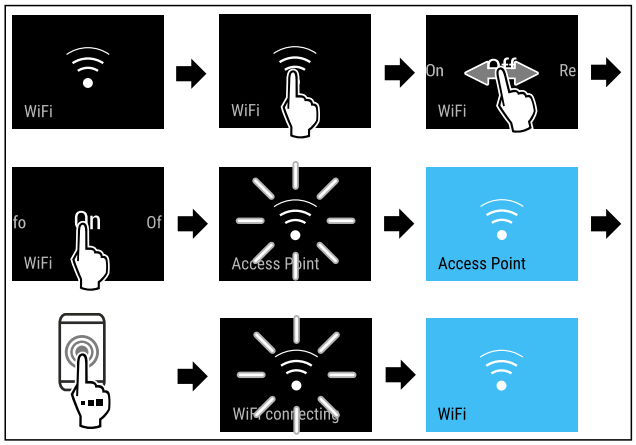

Fig. 148

▶ Stappen volgens de afbeelding uitvoeren.
▷ Verbinding is gemaakt.

WLAN-verbinding verbreken



Fig. 149

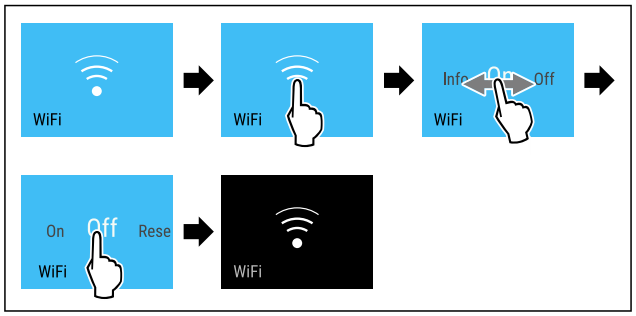

Fig. 150

▶ Stappen volgens de afbeelding uitvoeren.
▷ Verbinding is verbroken.

WLAN-verbinding resetten



Fig. 151

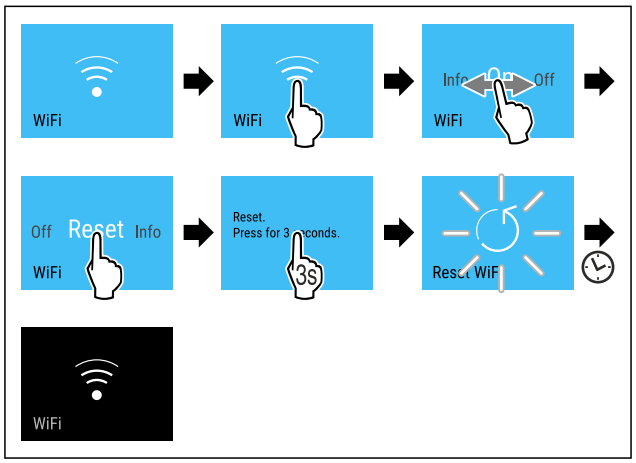

Fig. 152

▶ Stappen volgens de afbeelding uitvoeren.
▷ WiFi-verbinding en andere WiFi-instellingen zijn teruggezet naar de fabrieksinstellingen.

Informatie over de WiFi-verbinding weergeven



Fig. 153

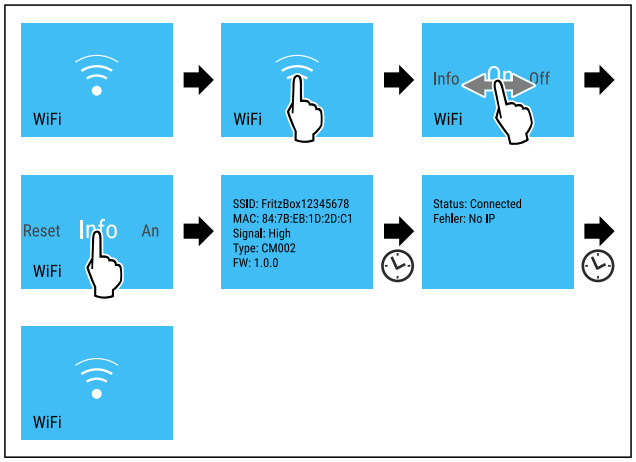

Fig. 154

▶ Stappen volgens de afbeelding uitvoeren.

Apparaatinformatie

Met deze functie geeft u de modelnaam, de index, het serienummer en het servicenummer van het apparaat weer. U heeft de apparaatinformatie nodig, als u contact opneemt met de klantenservice. (zie 11.4 Klantenservice)

Met deze functie opent u bovendien het menu Geavanceerd. (zie 4 Werking van het Touch & Swipe-display)

Apparaatinformatie weergeven



Fig. 155



Fig. 156

▶ Stappen volgens de afbeelding uitvoeren.
▷ Display geeft apparaatinformatie weer.

Software

Met deze functie stelt u de softwareversie van uw apparaat in.

Softwareversie weergeven



Fig. 157

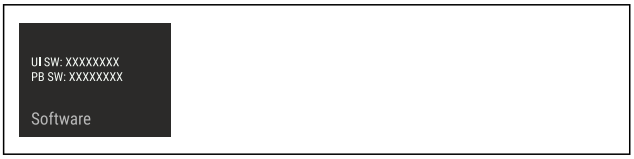

Fig. 158

▶ Stappen volgens de afbeelding uitvoeren.
▷ Display geeft softwareversie weer.

Deuralarm

Met deze functie activeert of deactiveert u het deuralarm. Het deuralarm klinkt als de deur te lang geopend is. Het deuralarm is bij levering geactiveerd. U kunt instellen hoe lang de deur mag zijn geopend, tot het deuralarm klinkt.

U kunt de volgende waarden instellen:

- 1 minuut
- 2 minuten
- 3 minuten
- Uit

Deuralarm instellen

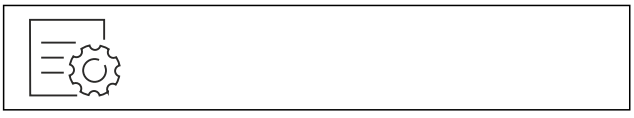

Fig. 159

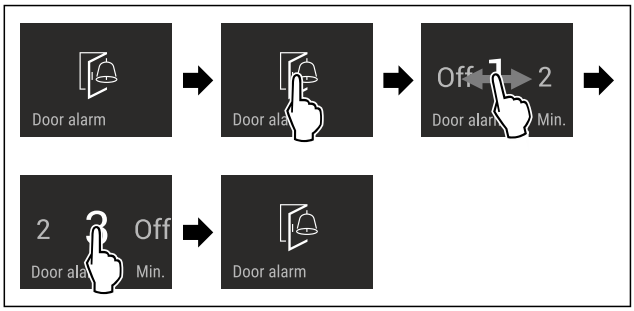

Fig. 160 Voorbeeldweergave: Deuralarm van 1 minuut in 3 minuten veranderen.

▶ Stappen volgens de afbeelding uitvoeren.
▷ Deuralarm is ingesteld.

Deuralarm deactiveren



Fig. 162

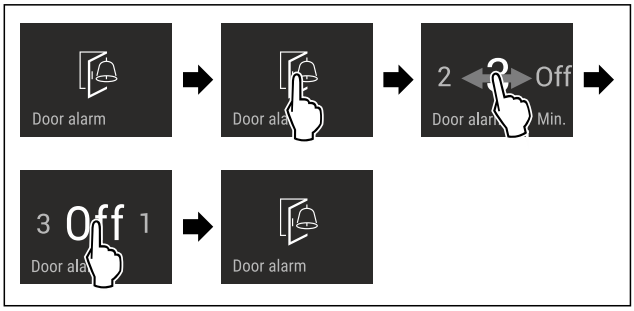

Fig. 163

▶ Stappen volgens de afbeelding uitvoeren.
▷ Deuralarm is gedeactiveerd.

Demomodus

De demomodus is een speciale functie voor dealers die apparaatfuncties willen demonstreren. Als u de demomodus activeert, zijn alle koudetechnische functies gedeactiveerd.

Als u uw apparaat inschakelt en in de statusweergave "Demo" verschijnt, is de demomodus al geactiveerd.

Als u de demomodus activeert en vervolgens weer deactiveert, wordt het apparaat teruggezet naar de fabrieksinstellingen. (zie Resetten naar fabrieksinstellingen)

Demomodus activeren



Fig. 164

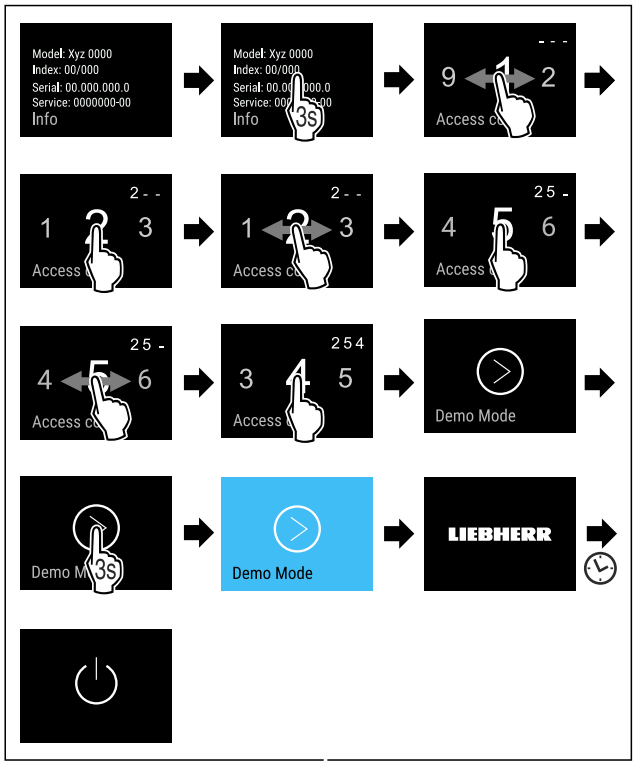

Fig. 165

▶ Stappen volgens de afbeelding uitvoeren.
▷ Demomodus is geactiveerd.
▷ Apparaat is uitgeschakeld.
▶ Apparaat inschakelen. (zie 5.1 Apparaat inschakelen (eerste inbedrijfstelling))
▷ In de statusweergave verschijnt "DEMO".

Demomodus deactiveren



Fig. 166

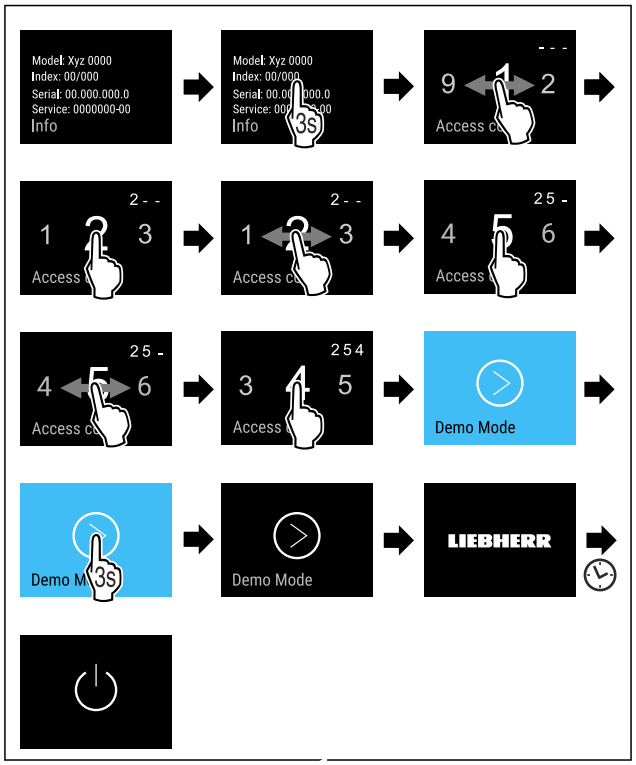

Fig. 167

▶ Stappen volgens de afbeelding uitvoeren.
▷ Demomodus is gedeactiveerd.
▷ Apparaat is uitgeschakeld.
▶ Apparaat inschakelen. (zie 5.1 Apparaat inschakelen (eerste inbedrijfstelling))
▷ Apparaat is teruggezet naar de fabrieksinstellingen.

Resetten naar fabrieksinstellingen

Gebruik deze functie om alle instellingen terug te zetten naar de fabrieksinstellingen. Alle instellingen die u tot nu toe hebt gemaakt, worden gereset naar de oorspronkelijke instellingen.

Reset uitvoeren



Fig. 168

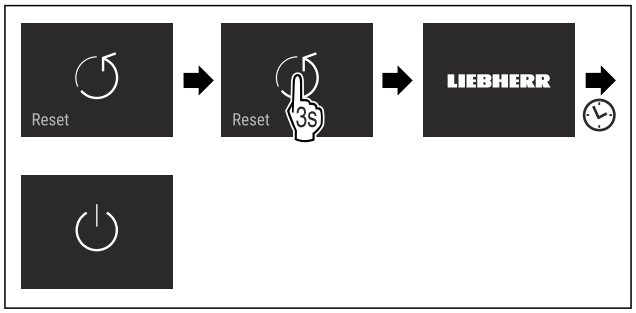

Fig. 169

▶ Stappen volgens de afbeelding uitvoeren.
▷ Apparaat wordt gereset.
▷ Apparaat is uitgeschakeld.
▶ Apparaat opnieuw starten. (zie 5.1 Apparaat inschakelen (eerste inbedrijfstelling))

8.3 Meldingen

Er zijn twee categorieën meldingen:

Categorie	Betekenis
Waarschuwing	Waarschuwingen verschijnen bij een deuralarm of storing. Eenvoudige waarschuwingen kunt u zelf beëindigen. Bij ernstige storingen moet u contact opnemen met de klantenservice. (zie 11.4 Klantenservice)
Herinnering	Herinneringen herinneren u aan algemene procedures. U kunt deze procedures uitvoeren om de melding te beëindigen.

8.3.1 Overzicht van waarschuwingen

Gedrag van het apparaat bij waarschuwingen:
- Waarschuwing verschijnt in rood op het display.
- Alarmtoon klinkt steeds harder.
- De binnenverlichting pulseert voor enkele waarschuwingen.

Melding	Oorzaak	Melding beëindigen
 **Deuralarm**	De melding verschijnt als de deur te lang open heeft gestaan.	Actiestappen uitvoeren. (zie Deuralarm)
 **Fout**	De melding verschijnt als er een fout in het apparaat is. Een onderdeel van het apparaat heeft een fout.	Actiestappen uitvoeren. (zie Fout)
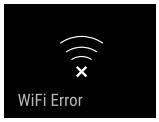 **WLAN-fout**	De melding verschijnt als het apparaat niet met het WLAN verbonden kon worden. (zie Voor de eerste keer verbinding maken met WiFi) De melding verschijnt alleen bij de eerste instelling.	Actiestappen uitvoeren. (zie WLAN-fout)

Melding	Oorzaak	Melding beëindigen
 **AutoDoor** AutoDoor werd gestopt.	Deze melding verschijnt als een obstakel verhindert dat de deur automatisch opent of sluit.	Actiestappen uitvoeren. (zie AutoDoor werd gestopt)
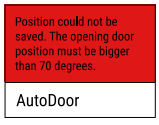 **AutoDoor** Positie kon niet worden opgeslagen.	Deze melding verschijnt bij het configureren van AutoDoor, als de geselecteerde deuropeningshoek te klein is. (zie AutoDoor)	Actiestappen uitvoeren. (zie Positie kon niet worden opgeslagen)

Melding	Oorzaak	Melding beëindigen
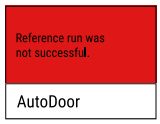 **AutoDoor** Referentiebeweging was niet succesvol.	Deze melding verschijnt bij het configureren van AutoDoor als de referentiebeweging niet succesvol was. (zie AutoDoor)	Actiestappen uitvoeren. (zie Referentiebeweging was niet succesvol)
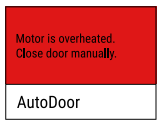 **AutoDoor** Motor koelt af.	Deze melding verschijnt wanneer de deurmotor afkoelt.	Actiestappen uitvoeren. (zie Motor koelt af)

8.3.2 Waarschuwingen beëindigen

Deuralarm

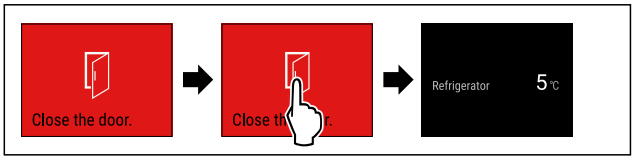

Fig. 170 Voorbeeldweergave

▶ Stappen volgens de afbeelding uitvoeren.

-of-

▶ Deur sluiten.

▷ Het display springt naar de statusweergave.

U kunt instellen hoe lang de deur mag zijn geopend, tot het deuralarm klinkt. (zie Deuralarm instellen)

Fout

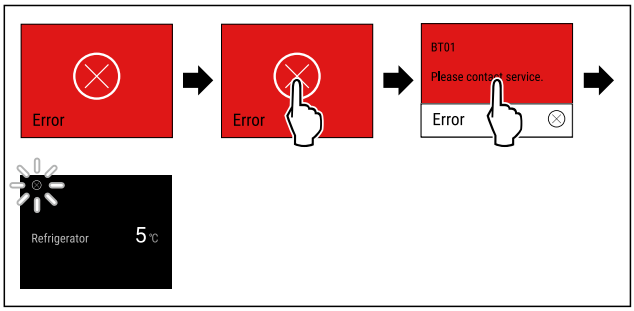

Fig. 171 Voorbeeldweergave

▶ Display kort aanraken.
▷ Foutcode wordt weergegeven.
▶ Noteer de foutcode.
▶ Display kort aanraken.
▷ Het display springt naar de statusweergave.
▶ Contact opnemen met de klantenservice. (zie 11.4 Klantenservice)

WLAN-fout

▶ WLAN-verbinding controleren.
▶ Sluit het apparaat opnieuw aan op het WLAN. (zie WLAN)

AutoDoor werd gestopt

VOORZICHTIG

Letselgevaar door automatisch openen en sluiten van de deur!

▶ Deuropeningsbereik vrijhouden.
▶ Niet met de hand in het scharnier grijpen.
▶ Deur niet blokkeren.

LET OP
Beschadiging van de lades en telescooprails door automatisch sluiten van de deur!
- ▶ Voor het sluiten van de deur: lades volledig erin schuiven.
- ▶ Voor het sluiten van de deur en lade is verwijderd: telescooprails volledig erin schuiven.



Fig. 172

- ▶ Obstakel verwijderen.
- ▷ Wanneer het obstakel is verwijderd: Deur opent of sluit automatisch.
- ▷ Als obstakel niet verwijderd is: Melding verschijnt opnieuw en deuralarm is actief.

Positie kon niet worden opgeslagen

De openingshoek van de deur moet groter zijn dan 70°.

Als u de configuratie van AutoDoor wilt annuleren:

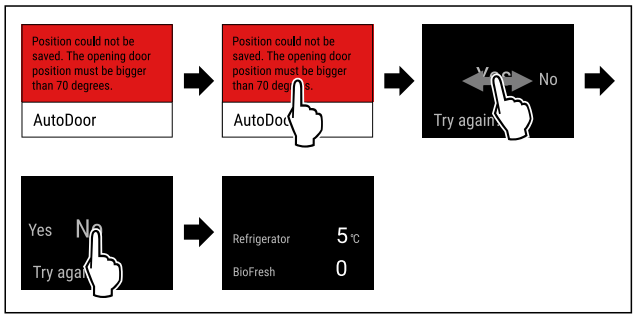

Fig. 173 Voorbeeldweergave

- ▶ Stappen volgens de afbeelding uitvoeren.
- ▷ Het display springt naar de statusweergave.

Als u door wilt gaan met de configuratie van AutoDoor en de deuropeningshoek wilt instellen:

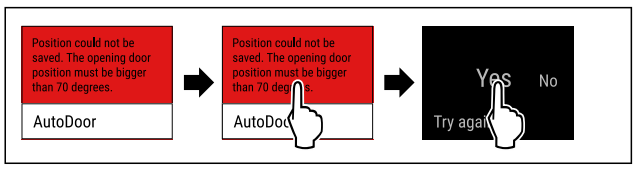

Fig. 174

- ▶ Stappen volgens de afbeelding uitvoeren.
- ▶ De openingshoek van de deur opnieuw configureren. (zie AutoDoor)

Referentiebeweging was niet succesvol

Als u de configuratie van AutoDoor wilt annuleren:

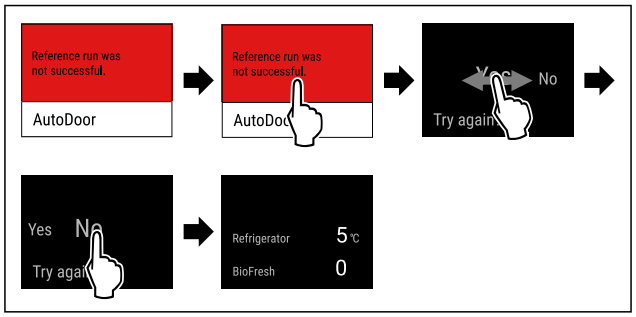

Fig. 175 Voorbeeldweergave

- ▶ Stappen volgens de afbeelding uitvoeren.
- ▷ Het display springt naar de statusweergave.

Als u door wilt gaan met de configuratie van AutoDoor en de deuropeningshoek wilt instellen:

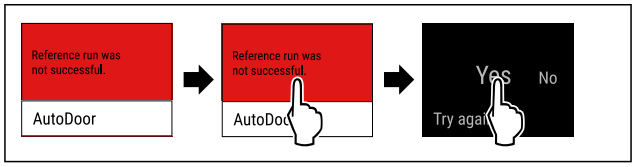

Fig. 176

- ▶ Stappen volgens de afbeelding uitvoeren.
- ▶ De openingshoek van de deur opnieuw configureren. (zie AutoDoor)

Motor koelt af

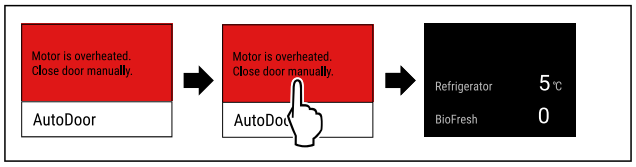

Fig. 177 Voorbeeldweergave

- ▶ Stappen volgens de afbeelding uitvoeren.
- ▷ Het display springt naar de statusweergave.
- ▷ De motor koelt af en zal binnenkort weer actief zijn.
- ▶ Sluit de deur handmatig.

8.3.3 Overzicht van herinneringen

Gedrag van het apparaat met herinneringen:
- Herinnering verschijnt in geel op het display.
- Er klinkt een alarmtoon.
- Bij sommige herinneringen pulseert de binnenverlichting.

U kunt de volgende herinneringen deactiveren (zie Herinnering deactiveren) :
- FreshAir-actief koolfilter vervangen

Melding	Oorzaak	Melding beëindigen
 * **Waterfilter vervangen***	Deze melding verschijnt als u het waterfilter moet vervangen.*	Actiestappen uitvoeren. (zie Waterfilter vervangen*) *
 **FreshAir-actief koolfilter vervangen**	Deze melding verschijnt als u het FreshAir actieve koolfilter moet vervangen.	Actiestappen uitvoeren. (zie FreshAir-actief koolfilter vervangen)

Melding	Oorzaak	Melding beëindigen
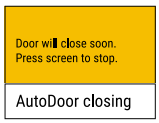 **AutoDoor sluit snel**	Deze melding verschijnt als u de deur langer dan 10 seconden opent.	Actiestappen uitvoeren. (zie AutoDoor sluit snel)

8.3.4 Herinneringen beëindigen

Waterfilter vervangen*

Liebherr adviseert: Vervang het waterfilter elke 6 maanden.

Aanwijzing
Het waterfilter is verkrijgbaar in de Liebherr-Hausgeräte-shop op go.liebherr.com/47wtc4.

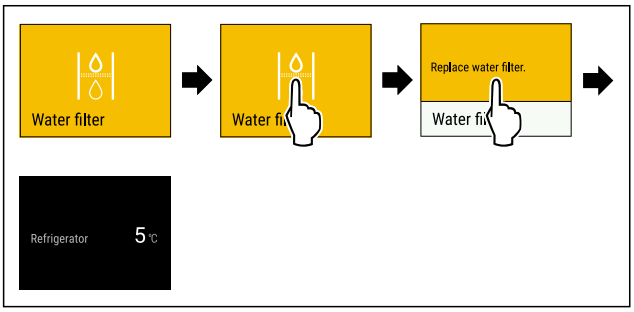

Fig. 178 Voorbeeldweergave

- ▶ Display kort aanraken.
- ▷ Op het display verschijnt informatie als herinnering.
- ▶ Display kort aanraken.
- ▶ Waterfilter vervangen. (zie 10.3 Waterfilter*)
- ▷ Waterfilter zorgt voor optimale waterkwaliteit.
- ▷ Herinnering verschijnt opnieuw na 6 maanden.

Als u deze herinnering niet meer wilt ontvangen, kunt u de herinnering deactiveren. (zie Herinnering deactiveren)

FreshAir-actief koolfilter vervangen

Liebherr adviseert: Vervang het FreshAir-actieve koolfilter elke 6 maanden.

Aanwijzing
Het FreshAir-actievekoolfilter is verkrijgbaar in de Liebherr-Hausgeräte-shop op go.liebherr.com/47wtc4.

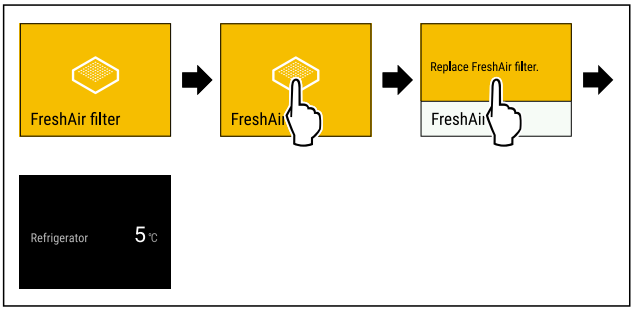

Fig. 179 Voorbeeldweergave

- ▶ Display kort aanraken.
- ▷ Op het display verschijnt informatie als herinnering.
- ▶ Display kort aanraken.
- ▶ Actief koolfilter vervangen. (zie 10.1 FreshAir-actiefkool-filter)
- ▷ Actiefkoolfilter zorgt voor optimale luchtkwaliteit in de koelkast.
- ▷ Herinnering verschijnt opnieuw na 6 maanden.

Als u deze herinnering niet meer wilt ontvangen, kunt u de herinnering deactiveren. (zie Herinnering deactiveren)

AutoDoor sluit snel

Als de herinnering verschijnt en u meer tijd nodig hebt voordat de deur automatisch sluit:

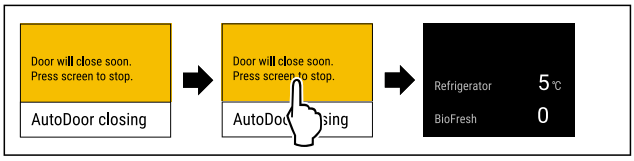

Fig. 180 Voorbeeldweergave

- ▶ Stappen volgens de afbeelding uitvoeren.
- ▷ Het automatisch sluiten van de deur is onderbroken.
- ▷ Het display springt naar de statusweergave.
- ▷ Het deuralarm is actief. (zie Deuralarm)
- ▷ Wanneer het deuralarm afgaat: Deur sluit automatisch.

Als de herinnering verschijnt en u wilt dat de deur sluit:

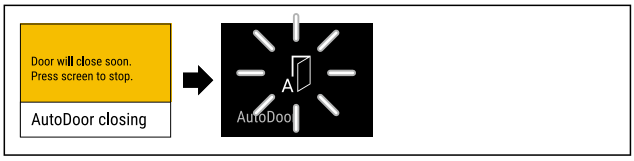

Fig. 181

- ▶ Voer geen actie uit op het display.
- ▷ Zodra de deur automatisch begint te sluiten: Display toont knipperend AutoDoor-symbool.
- ▷ Deur sluit automatisch.

9 Uitrusting

9.1 Vriesvak 4 sterren*

9.1.1 Vriesvak openen / sluiten

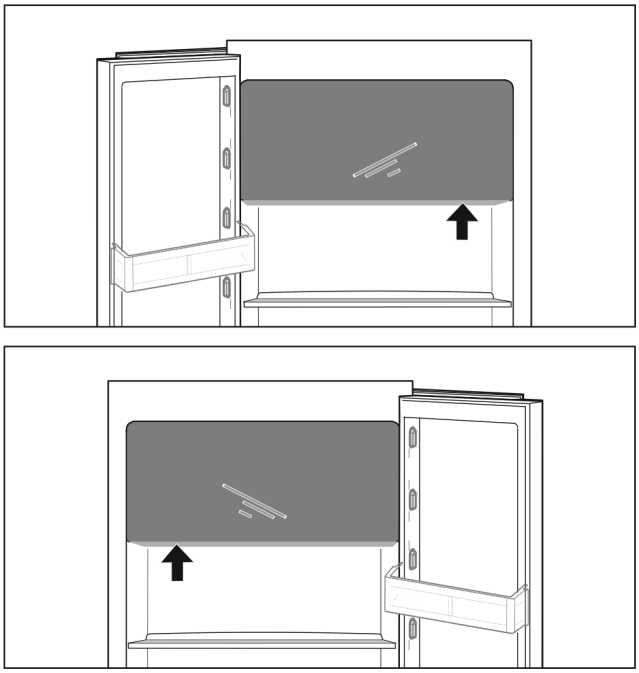

Fig. 182

Vriesvak openen:

- ▶ Greepbereik van onder pakken.
- ▶ Grijpplaat indrukken en gelijktijdig de deur naar voren trekken.

Vriesvak sluiten:

- ▶ Deur sluiten en gelijktijdig vanaf de voorkant drukken.
- ▷ Deur is vastgeklikt.

9.2 Deurrekken

Deurrekken zijn geschikt voor het bewaren van dranken en levensmiddelen. U kunt deurrekken verplaatsen voor individueel gebruik en demonteren om ze te reinigen. Liebherr raadt echter aan om deurrekken te gebruiken in de positie in de deur zoals die af fabriek geleverd wordt.

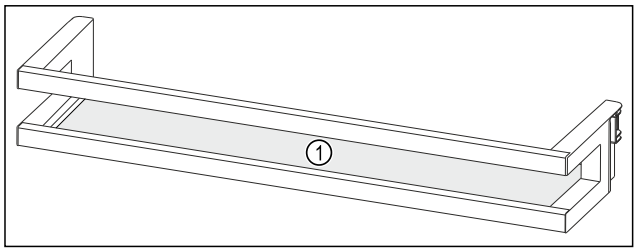

Fig. 183 Voorbeeldweergave deurrek
(1) Draagplateau

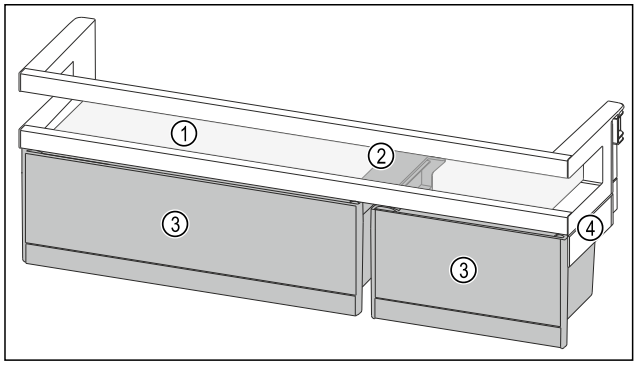

Fig. 184 Voorbeeldweergave deurrek met VarioBoxen
(1) Draagplateau
(2) Bevestigingsdeel voor VarioBoxen
(3) VarioBoxen
(4) Zijdeel

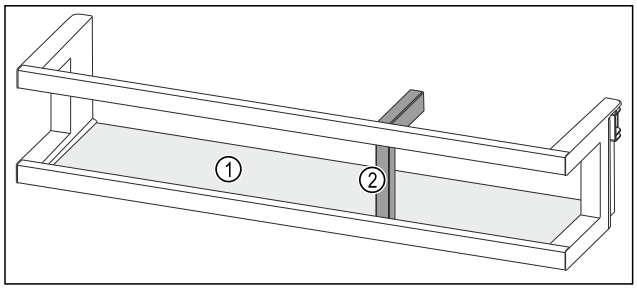

Fig. 185 Voorbeeldweergave deurrek met flessenhouder
(1) Draagplateau
(2) Flessenhouder

De volgende tabel geeft voorbeelden wat u in het betreffende deurrek kunt bewaren.

Deurrekken	Voedsel
Deurrekken (zie Fig. 183)	Boter, kaas, conserven en tubes
Deurrek met flessenhouder (zie Fig. 185)	Flessen Met de verschuifbare flessenhouder borgt u de flessen in het deurrek.
Deurrek met VarioBoxen (zie Fig. 184)	Kleine levensmiddelen

9.2.1 VarioBoxen verwijderen

U kunt een of beide VarioBoxen gebruiken. Als u in het deurrek on het deurrek met de VarioBoxen zeer hoge flessen wilt plaatsen, kunt u één of beide VarioBoxen verwijderen.

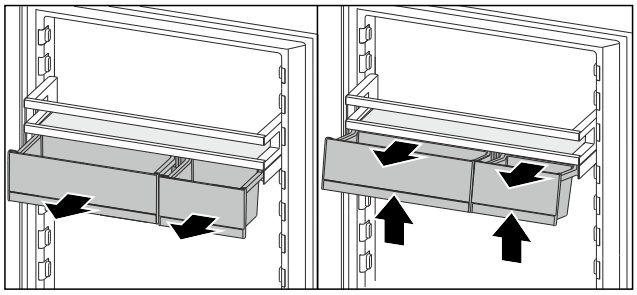

Fig. 186
▶ VarioBoxen tot aan de aanslag eruit trekken.
▶ VarioBoxen aan de voorkant optillen.
▶ VarioBoxen naar voren toe verwijderen.

9.2.2 Deurrek verwijderen

Zorg ervoor dat aan de volgende voorwaarden is voldaan:
❑ VarioBoxen zijn verwijderd. (zie 9.2.1 VarioBoxen verwijderen)

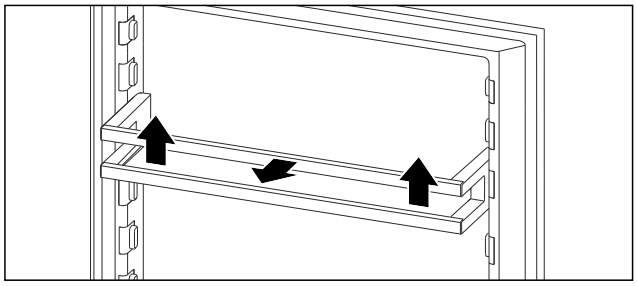

Fig. 187 Voorbeeldweergave
▶ Deurrek naar boven schuiven.
▶ Deurrek naar voren trekken.

9.2.3 Deurrek plaatsen

Aanwijzing
Condensaatvorming op 4-sterren vriesvak door onjuiste positie van het deurrek met VarioBox!*
Als u apparaat is voorzien van een 4-sterren vriesvak, kan het deurrek met VarioBoxen de luchtverdeling in het koelgedeelte verstoren en kan er condensaat in het 4-sterren vriesvak worden gevormd.
Voor een optimale luchtverdeling in het koelgedeelte adviseert Liebherr:
▶ Deurrek met VarioBoxen op een hoogte onder het 4-sterren-vriesvak plaatsen.

VOORZICHTIG
Gevaar voor letsel en schade door verkeerd geclassificeerde levensmiddelen of voorwerpen!
Als u levensmiddelen of voorwerpen op de onderste glasplaat plaatst, kan de deur niet goed sluiten. Daarbij kan het deurrek breken, levensmiddelen of voorwerpen eruit vallen en verwondingen veroorzaken.
▶ Houd het voorste gedeelte van de onderste glasplaat vrij.

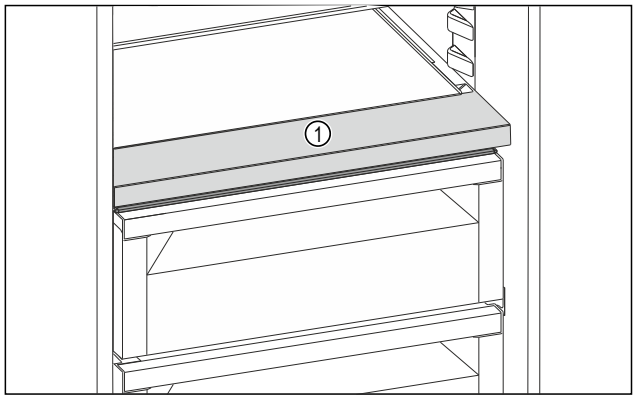

Fig. 188 Voorbeeldweergave
(1) Voorste gedeelte

Zorg ervoor dat aan de volgende voorwaarden is voldaan:
- ❑ VarioBoxen zijn verwijderd. (zie 9.2.1 VarioBoxen verwijderen)

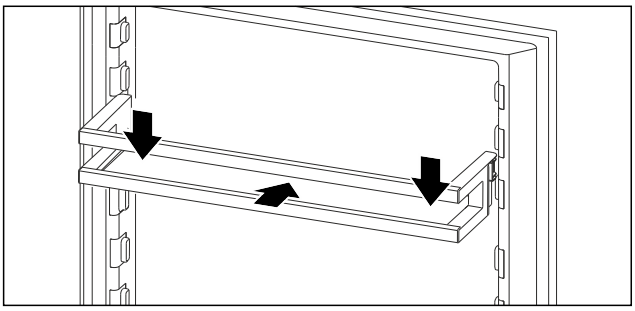

Fig. 189 Voorbeeldweergave
- ▶ Deurrek inschuiven.
- ▶ Deurrek omlaag drukken.

9.2.4 VarioBoxen plaatsen

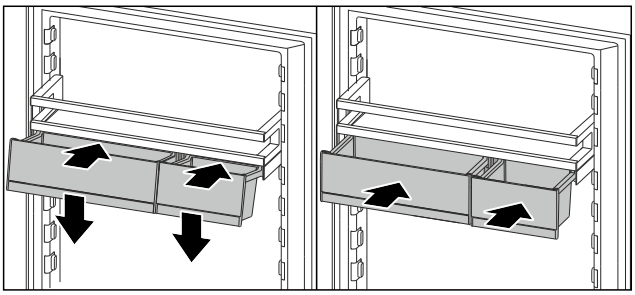

Fig. 190
- ▶ VarioBoxen schuin op de rib van het deurrek plaatsen.
- ▶ VarioBoxen laten zakken.
- ▶ VarioBoxen inschuiven.

9.2.5 VarioBoxen omzetten

Zorg ervoor dat aan de volgende voorwaarden is voldaan:
- ❑ VarioBoxen zijn verwijderd. (zie 9.2.1 VarioBoxen verwijderen)
- ❑ Deurrek is verwijderd. (zie 9.2.2 Deurrek verwijderen)

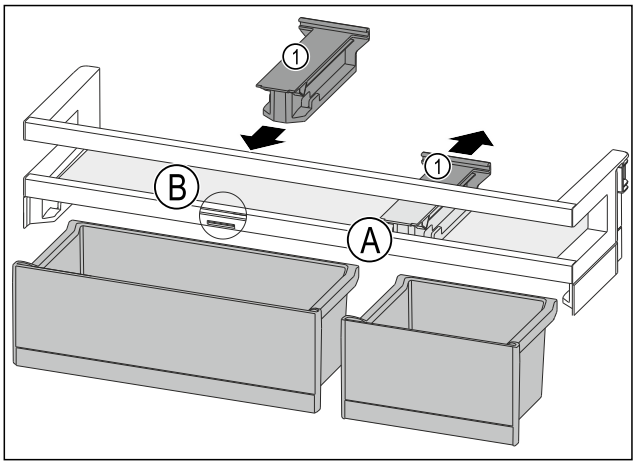

Fig. 191
- ▶ Bevestigingsdeel *Fig. 191 (1)* in positie *Fig. 191 (A)* naar achteren wegtrekken.
- ▶ Bevestigingsdeel *Fig. 191 (1)* in positie *Fig. 191 (B)* plaatsen.
- ▶ Deurrek plaatsen. (zie 9.2.3 Deurrek plaatsen)

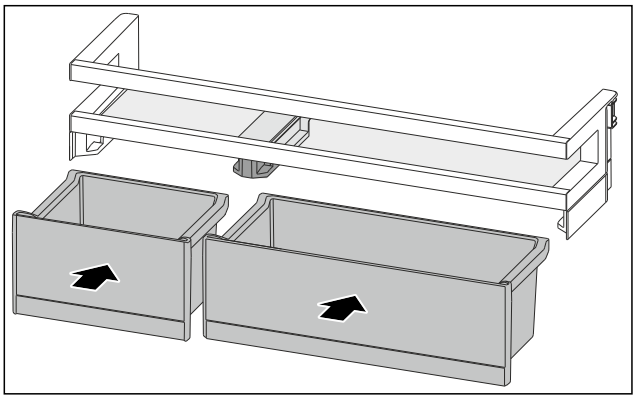

Fig. 192
- ▶ VarioBoxen in gewijzigde toewijzing plaatsen. (zie Fig. 192)

9.3 bergvlakken

Er zijn verschillende draagplateaus afhankelijk van het type apparaat:
- Eendelig draagplateau
- Deelbaar draagplateau
- Variabel flessenrek (zie 9.6 Variabele flessenplank)

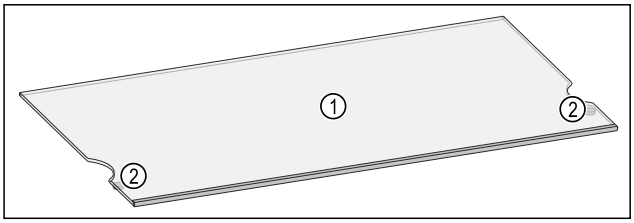

Fig. 193 Voorbeeldweergave draagplateau
(1) Draagplateau **(2)** Uittrekstop

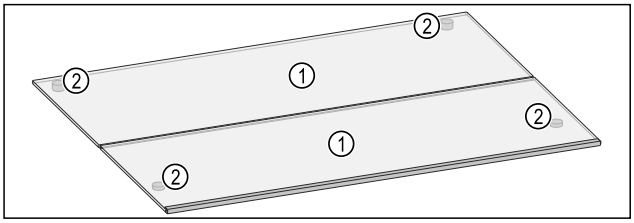

Fig. 194 Voorbeeldweergave deelbaar draagplateau
(1) Draagplateau **(2)** Uittrekstop

9.3.1 Draagplateaus gebruiken

U kunt draagplateaus in hoogte verplaatsen, volledig verwijderen of voor reiniging.

Zorg ervoor dat aan de volgende voorwaarden is voldaan:

❑ Draagplateaus zijn leeg.

Draagplateau verwijderen

De draagplateaus zijn beveiligd tegen onbedoeld uittrekken door uittrekstops.

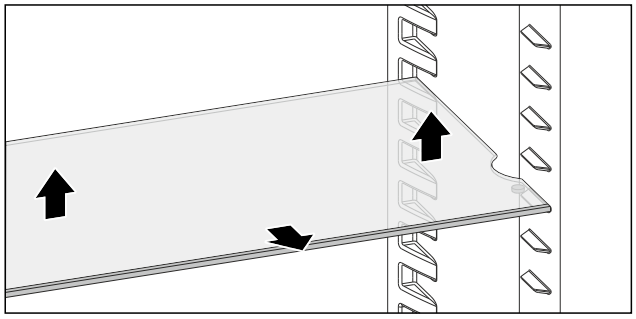

Fig. 195

▶ Draagplateau optillen.
▶ Verwijder het draagplateau vanaf de voorkant.
-of-

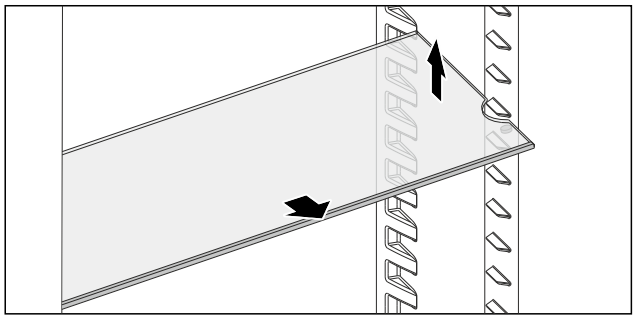

Fig. 196

▶ Gemakkelijk uitnemen: Zet het draagplateau schuin en verwijder deze naar voren.

▷ Draagplateaus zijn verwijderd.
▷ U kunt de draagplateaus op een andere hoogte plaatsen.

Draagplateaus plaatsen

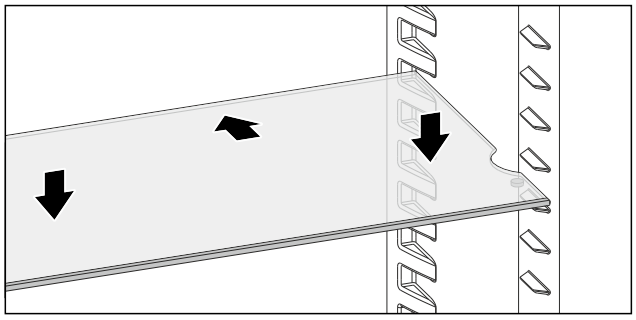

Fig. 197

Als uittrekstops naar beneden wijzen:

▶ Schuif het draagplateau er tot de aanslag in.
▶ Laat het draagplateau naar beneden zakken.
-of-

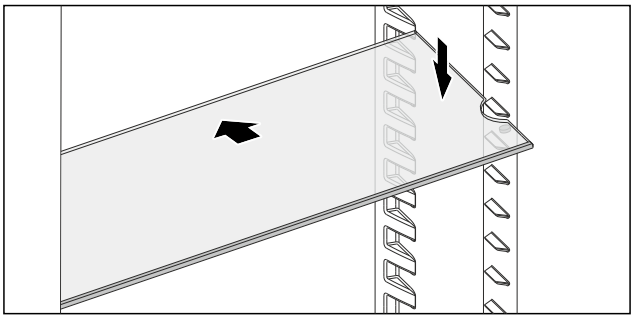

Fig. 198

▶ Schuif het draagplateau er schuin in en laat het naar beneden zakken.

▷ Uittrekstops bevinden zich achter het voorste steunvlak.

9.3.2 Deelbare draagplateaus gebruiken

U kunt het deelbare draagplateau in de af fabriek geleverde positie samenschuiven, in de hoogte verplaatsen of verwijderen voor reiniging.

Zorg ervoor dat aan de volgende voorwaarden is voldaan:

❑ Draagplateaus zijn leeg.

Deelbaar draagplateau tegen elkaar schuiven

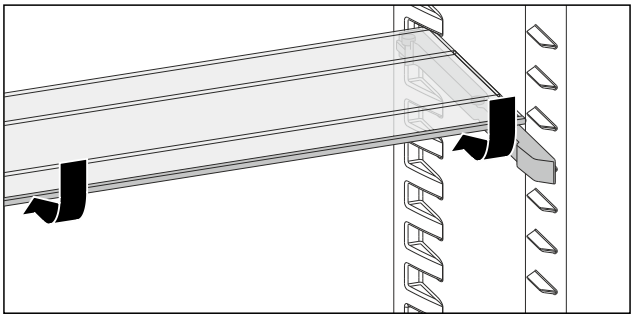

Fig. 199

▶ Schuif het voorste draagplateau naar beneden zoals weergegeven.
▷ Deelbaar draagplateau is tegen elkaar geschoven.
▷ Er is ruimte voor hogere levensmiddelen op het draagplateau dat eronder geplaatst is.

Beide deelbare draagplateaus gebruiken

▶ Pak met één hand het ondergeschoven draagplateau vast en trek deze naar voren.
▷ Sierlijst ligt vooraan.
▷ Uittrekstops wijzen naar beneden.

Deelbare draagplateaus in hoogte verstellen

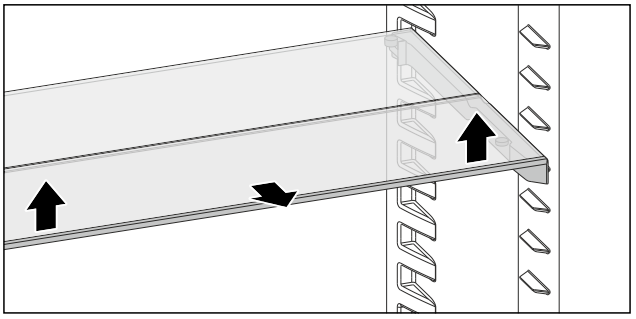

Fig. 200

▶ Voorste draagplateau naar voren toe optillen.
▶ Verwijder het voorste draagplateau naar voren.

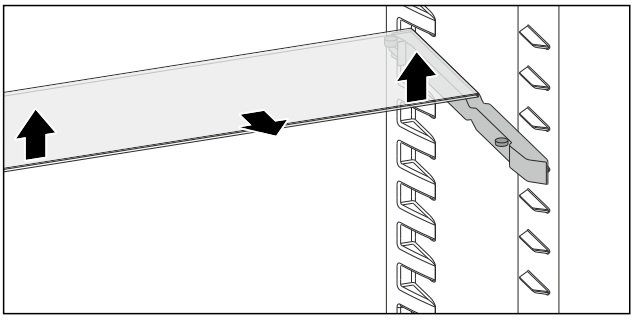

Fig. 201

▶ Voer de handelingen ook uit voor het achterste draagplateau.

LET OP

Apparaten met vriesvak:*

▶ Plaats geen steunrails en deelbare draagplateaus voor de ventilator.

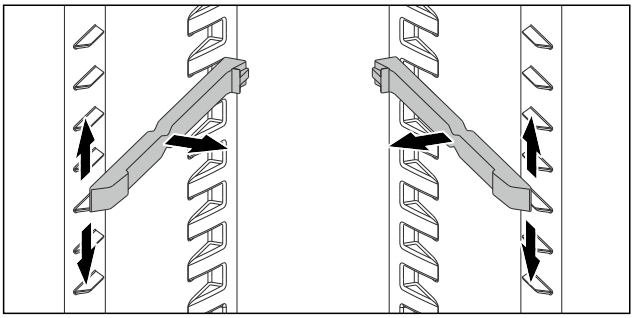

Fig. 202

▶ Trek de steunrails eruit.

▶ Plaats de steunrails op de gewenste hoogte.

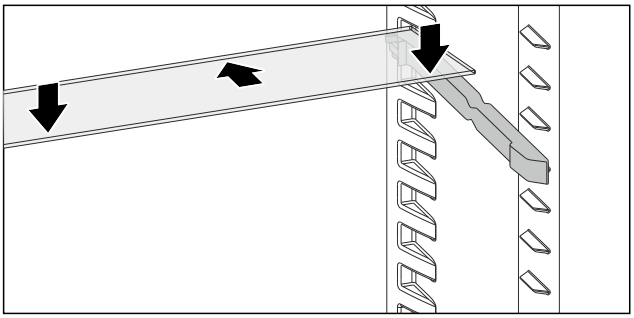

Fig. 203

▶ Schuif het draagplateau met de hoge uittrekstops tot de aanslag in.

▶ Laat het draagplateau naar beneden zakken.

▷ Uittrekstops liggen achter het achterste steunvlak.

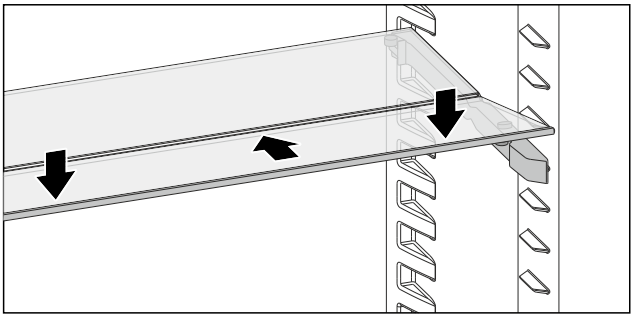

Fig. 204

▶ Voer ook handelingen uit voor het voorste draagplateau.

Deelbaar draagplateau verwijderen

Verwijder deelbare draagplateaus zoals u draagplateaus verplaatst. (zie Deelbare draagplateaus in hoogte verstellen)

9.4 VarioSafe

De VarioSafe biedt in het koelgedeelte ruimte voor bijv. kleine levensmiddelen, verpakkingen, tubes en glazen.

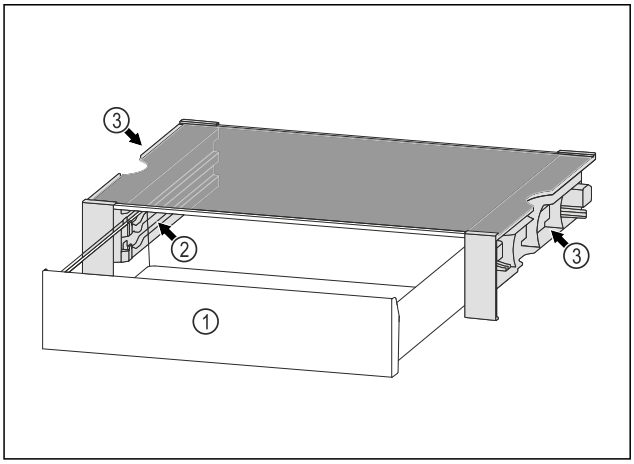

Fig. 205

(1) VarioSafe-lade

(2) Zijwanden met ribben voor VarioSafe-schuiflade

(3) Uitsparingen op de linker- en rechterzijwand

9.4.1 VarioSafe plaatsen

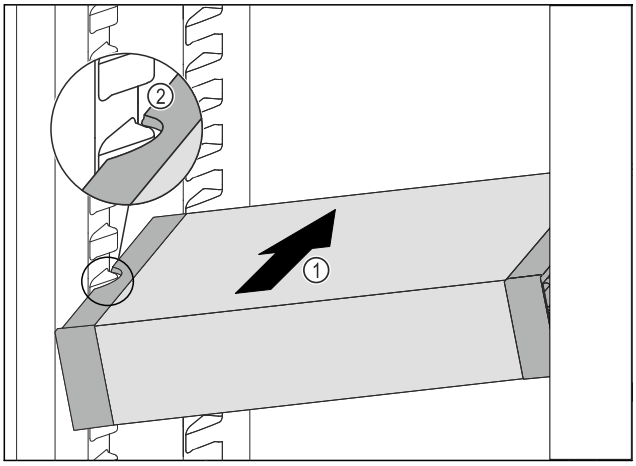

Fig. 206

▶ VarioSafe schuin in het koelgedeelte schuiven *Fig. 206 (1)*, tot de uitsparingen aan de zijkant *Fig. 206 (2)* van de VarioSafe op de hoogte van de rib in het koelgedeelte zitten.

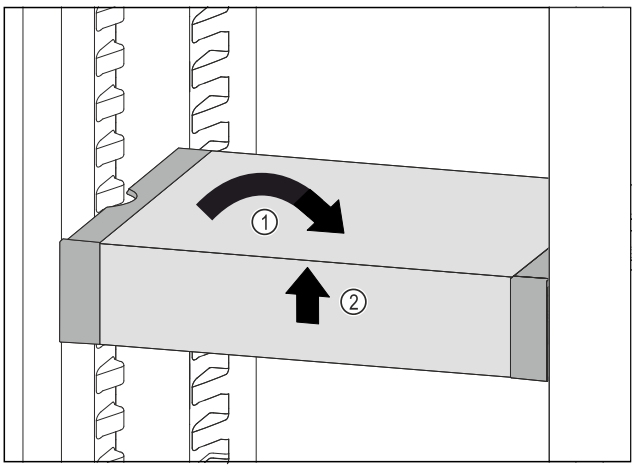

Fig. 207

▶ VarioSafe recht zetten. *Fig. 207 (1)*
▶ VarioSafe aan voorkant optillen. *Fig. 207 (2)*

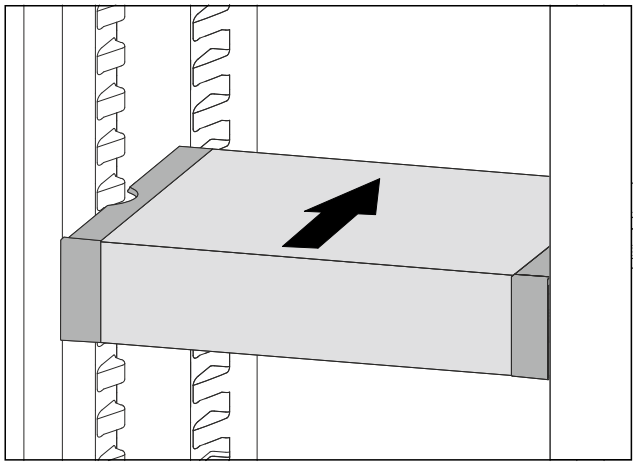

Fig. 208

▶ VarioSafe naar voren toe optillen.
▶ VarioSafe naar achteren toe inzetten.
▶ VarioSafe laten zakken.
▷ VarioSafe klikt aan de voorkant hoorbaar vast.
▷ VarioSafe is geplaatst.

9.4.2 VarioSafe verplaatsen

U kunt de VarioSafe als geheel in het koeldeel zetten.

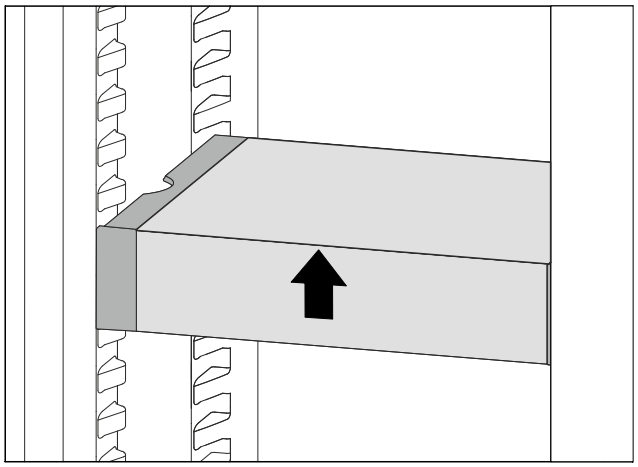

Fig. 209

▶ VarioSafe aan voorkant optillen.

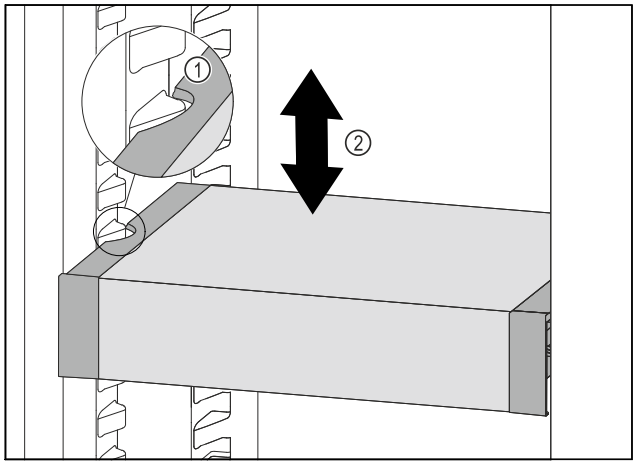

Fig. 210

▶ VarioSafe naar voren trekken tot de uitsparingen aan de zijkant van de VarioSafe zich ter hoogte van de rib in het koelgedeelte bevinden. *Fig. 210 (1)*
▶ VarioSafe in het koelgedeelte omhoog of omlaag bewegen tot de gewenste hoogte is bereikt. *Fig. 210 (2)*

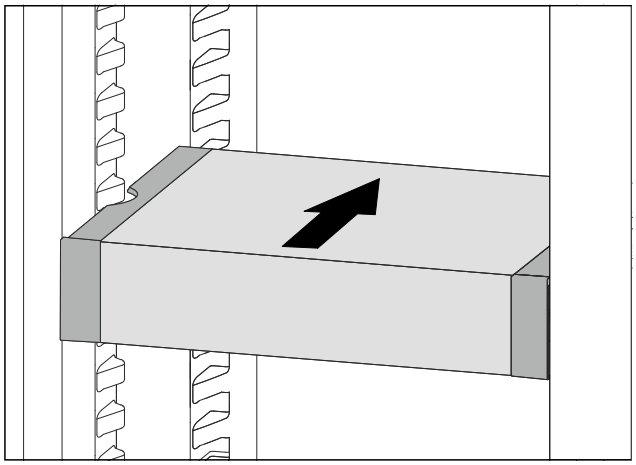

Fig. 211

▶ VarioSafe aan voorkant optillen.
▶ VarioSafe naar achteren toe inzetten.
▷ VarioSafe klikt aan de voorkant hoorbaar vast.
▷ VarioSafe is op de gewenste hoogte geplaatst.

9.4.3 VarioSafe-lade verplaatsen

U kunt de VarioSafe-lade op twee verschillende hoogtes plaatsen. Als u in de VarioSafe-lade grote levensmiddelen wilt bewaren, zet u de VarioSafe-lade in op de onderste rib. Als u in de VarioSafe-lade kleine levensmiddelen wilt bewaren, zet u de VarioSafe-lade in op de bovenste rib.

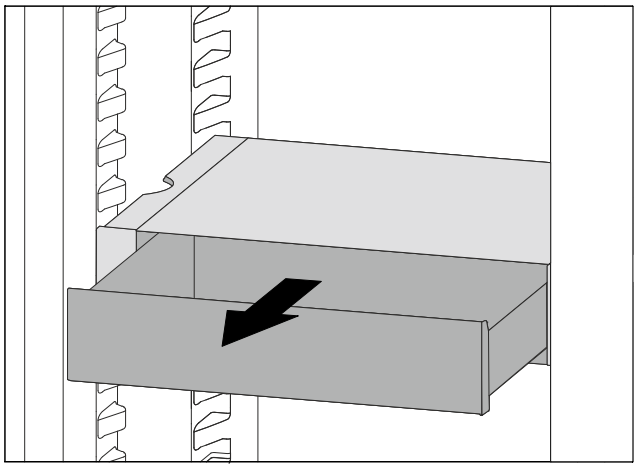

Fig. 212

▶ VarioSafe-lade tot de aanslag eruit trekken.
▶ VarioSafe-lade aan de voorkant optillen.
▶ VarioSafe-lade naar voren toe verwijderen.

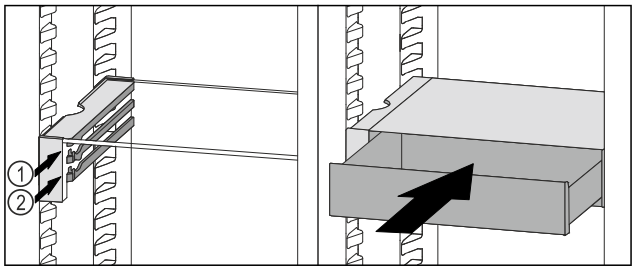

Fig. 213

▶ VarioSafe-lade aan de voorkant optillen.
▶ VarioSafe-lade achter de stoppers op de gewenste rib *Fig. 213 (1)* of *Fig. 213 (2)* plaatsen.
▷ VarioSafe-lade is op de gewenste hoogte geplaatst.

9.4.4 VarioSafe verwijderen

U kunt de VarioSafe als geheel verwijderen.

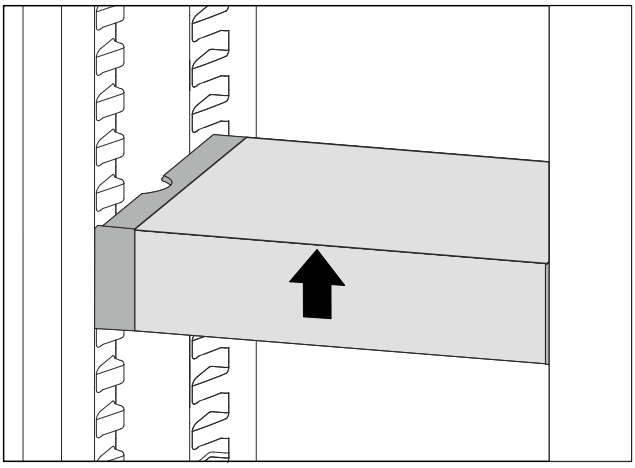

Fig. 214

▶ VarioSafe aan voorkant optillen.

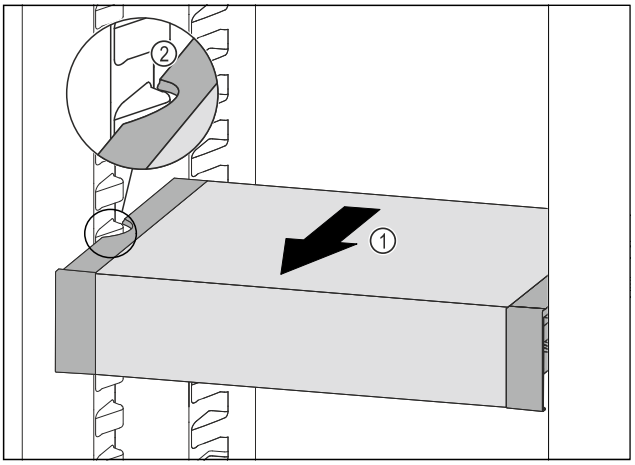

Fig. 215

▶ VarioSafe naar voren trekken *Fig. 215 (1)*, tot de uitsparingen aan de zijkant van de VarioSafe zich ter hoogte van de rib in het koelgedeelte bevinden. *Fig. 215 (2)*

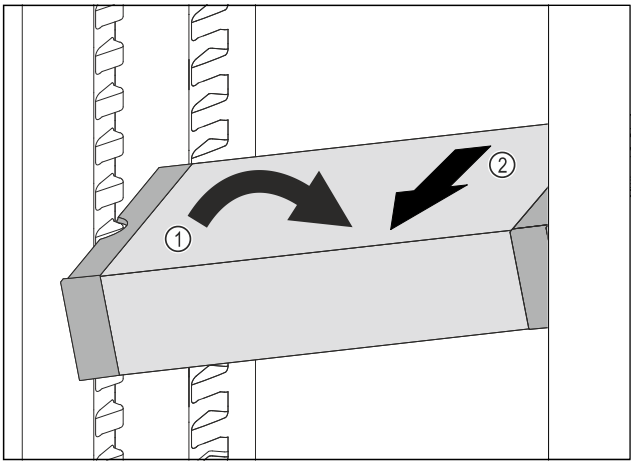

Fig. 216

▶ VarioSafe in het koelgedeelte schuin zetten. *Fig. 216 (1)*
▶ VarioSafe naar voren toe verwijderen. *Fig. 216 (2)*
▷ VarioSafe is verwijderd.

9.4.5 VarioSafe uit elkaar halen

U kunt de onderdelen van de VarioSafe uit elkaar halen als u de VarioSafe wilt reinigen of als u onderdelen wilt aanbrengen of verwijderen.

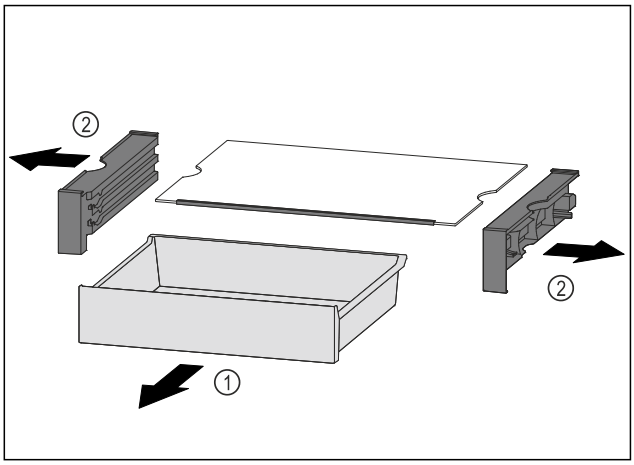

Fig. 217

▶ VarioSafe als geheel verwijderen. (zie 9.4.4 VarioSafe verwijderen)
▶ VarioSafe demonteren volgens de afbeelding.

9.5 InfinitySpring*

De geïntegreerde waterdispenser is geschikt voor een comfortabele drinkwateropname. De watertemperatuur is afhankelijk van de temperatuur in het koelgedeelte.

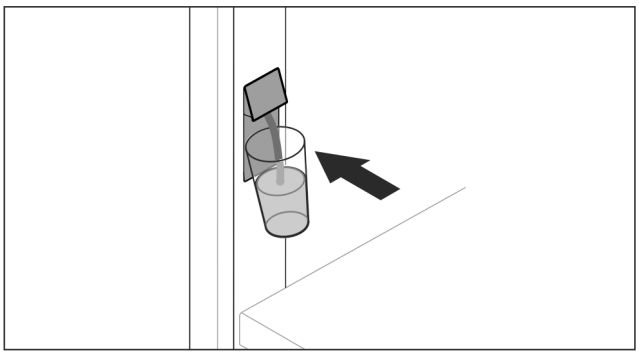

Fig. 218

▶ Drinkglas tegen de onderste drukknop van de dispenser drukken.
▷ Uitvoereenheid komt naar buiten: Water stroomt in het glas.
▶ Waterspetters voorkomen: Drinkglas langzaam verwijderen.
Veel water aftappen:
▶ Wanneer geen water meer stroomt, waterreservoir verwijderen en opnieuw tegen de onderste drukknop van de dispenser drukken.

9.6 Variabele flessenplank

U kunt de glasplaat of het variabele flessenrek in de bodem van het koelgedeelte gebruiken. De glasplaat is bij levering geplaatst.

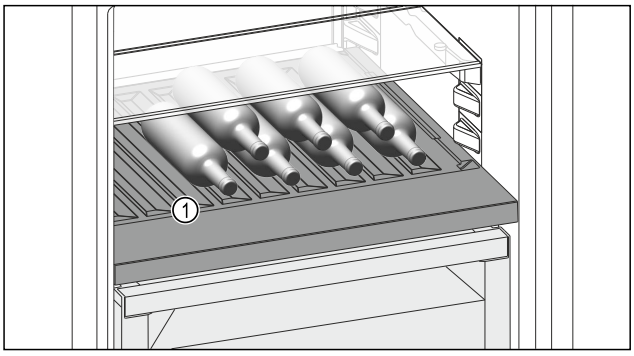

Fig. 219 Voorbeeldweergave
(1) Variabel flessenrek

9.6.1 Variabel flessenrek gebruiken

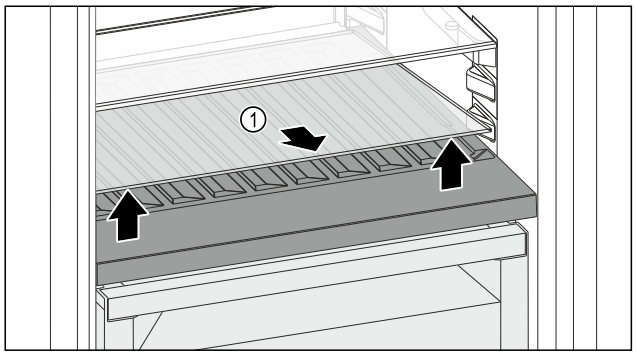

Fig. 220

- ▶ Glasplaat *Fig. 220 (1)* bij de uitsparing aan de voorzijde optillen en verwijderen.
- ▶ Glasplaat *Fig. 220 (1)* goed bewaren buiten het apparaat.
- ▶ Glasplaat *(2)* onder het variabele flessenrek plaatsen.

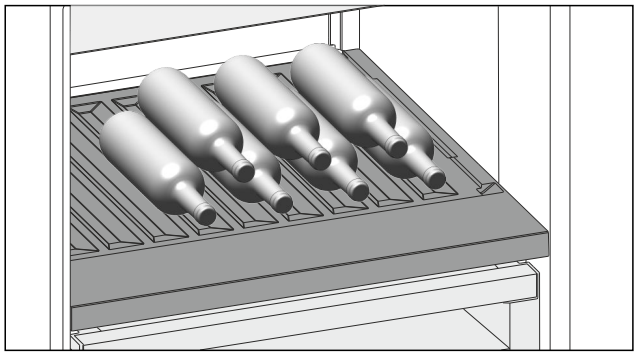

Fig. 221 Voorbeeldweergave

- ▶ Flessen met de bodem naar achteren tegen de achterwand plaatsen. (zie Fig. 221)

Aanwijzing
Als de flessen boven het variabele flessenrek aan de voorzijde uitsteken:

- ▶ Onderste deurrek een positie hoger zetten.

9.6.2 Glasplaat gebruiken

Zorg ervoor dat aan de volgende voorwaarden is voldaan:

- ❑ Flessen zijn verwijderd.
- ❑ Variabel flessenrek is gereinigd.
  (zie 10.7 Variabel flessenrek verwijderen / plaatsen)
  (zie 10.11.3 Uitrusting reinigen)

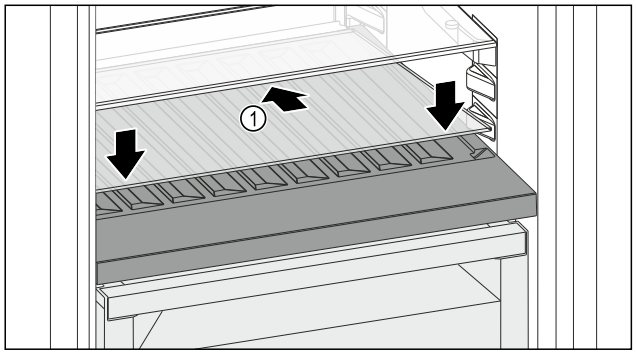

Fig. 222

- ▶ Glasplaat *Fig. 222 (1)* schuin naar achteren en naar beneden plaatsen.
- ▶ Glasplaat *Fig. 222 (1)* aan de voorzijde laten zakken.

9.7 Laden

U kunt de laden voor reiniging verwijderen.

De wijze van verwijderen en aanbrengen van de laden is afhankelijk van het uitschuifsysteem. Uw apparaat kan verschillende uitschuifsystemen bevatten.

Aanwijzing
Het energieverbruik stijgt en het koelvermogen neemt af als de ontluchting niet toereikende is.

- ▶ De luchtsleuf ventilator binnen aan het achterpaneel altijd vrijhouden.

9.7.1 Lade op telescooprails

De lade loopt op uitschuifbare rails (telescooprails). Er zijn volledig uitschuifbare telescooprails en gedeeltelijk uitschuifbare telescooprails. Volledig uitschuifbare laden kunnen helemaal uit het apparaat getrokken worden. Gedeeltelijk uitschuifbare laden kunnen niet helemaal uit het apparaat worden getrokken. Welk systeem in uw apparaat zit, hangt af van het type apparaat.

Volledig uitschuifbaar*

U kunt de volledige uitschuifbaarheid herkennen aan een klem die zich links en rechts achteraan de rail bevindt.

Lade verwijderen

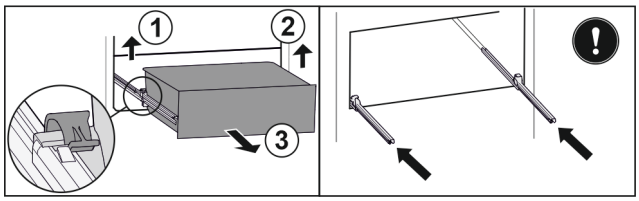

Fig. 223

- ▶ Lade tot de aanslag eruit trekken.
- ▶ Linker klem optillen en gelijktijdig lade links naar voren trekken. *Fig. 223 (1)*
- ▶ Rechter klem optillen en gelijktijdig lade rechts naar voren trekken. *Fig. 223 (2)*
- ▶ Lade naar voren toe verwijderen. *Fig. 223 (3)*
- ▶ Rails erin schuiven.

Lade plaatsen

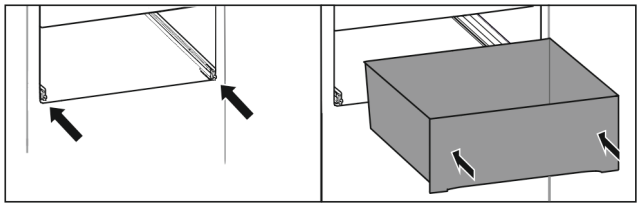

Fig. 224

- ▶ Rails erin schuiven.
- ▶ Lade op rails plaatsen.
- ▶ Lade naar achteren erin schuiven.
- ▷ Lade klikt aan de achterkant hoorbaar vast.

Gedeeltelijk uitschuifbaar koelgedeelte*

Lade verwijderen

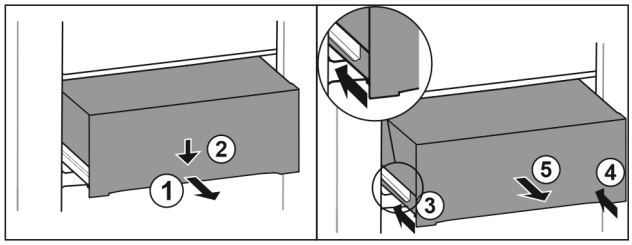

Fig. 225

▶ Lade er half uittrekken. *Fig. 225 (1)*
▶ Schuiflade aan de voorzijde omlaag drukken. *Fig. 225 (2)*
▶ Linker rail ca. 2 cm inschuiven. *Fig. 225 (3)*
▶ Rechter rail ca. 2 cm inschuiven. *Fig. 225 (4)*
▶ Lade naar voren toe verwijderen. *Fig. 225 (5)*

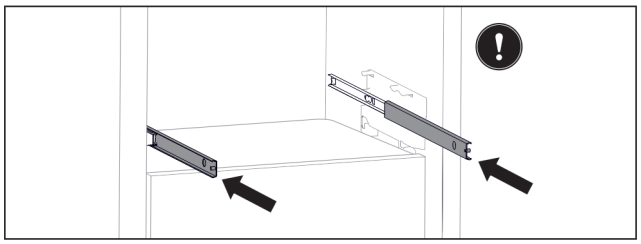

Fig. 226
Als de rails na het verwijderen van de lade nog niet volledig zijn ingeschoven:
▶ Rails er volledig inschuiven.

Lade plaatsen

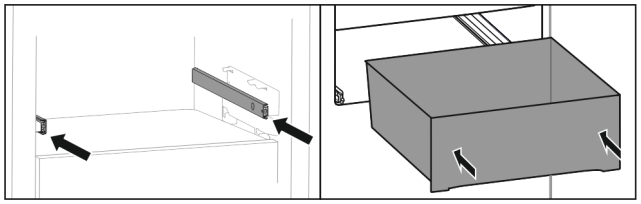

Fig. 227
▶ Rails erin schuiven.
▶ Lade op rails plaatsen.
▶ Lade naar achteren erin schuiven.

9.8 Vakdeksel Fruit & Vegetable-safe

Het vakdeksel zorgt voor een constante luchtvochtigheid.

Het vakdeksel bevindt zich direct op het schuifvak en kan door draagplateaus of extra schuifvakken zijn verborgen.

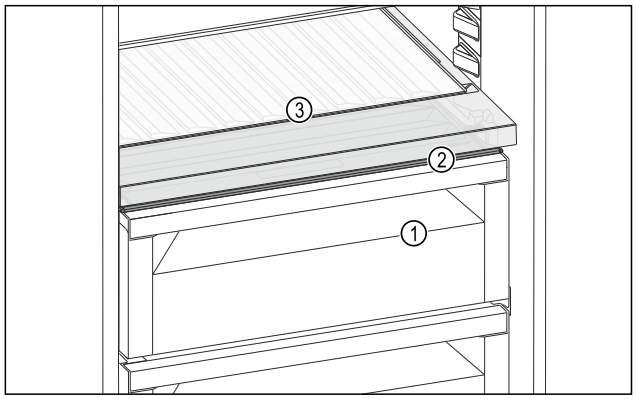

Fig. 228 Voorbeeldweergave vakdeksel Fruit & Vegetable-safe
(1) Fruit & Vegetable-safe
(2) Vakdeksel Fruit & Vegetable-safe
(3) Variabel flessenrek

9.8.1 Luchtvochtigheid in schuifvak reduceren

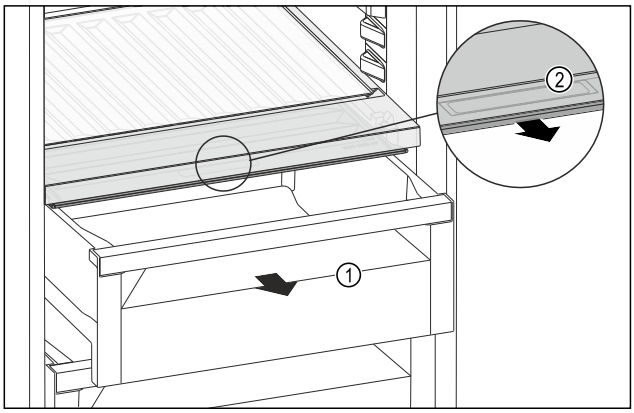

Fig. 229
▶ Schuifvak *Fig. 229 (1)* uittrekken.
▶ Greeplijst *Fig. 229 (2)* op het vakdeksel vastpakken en het vakdeksel gelijktijdig naar voren trekken.
▷ Bij een gesloten schuifvak bevindt zich een kleine spleet tussen het vakdeksel en het schuifvak.
▷ Gebruik van HydroBreeze is niet mogelijk. (zie 9.9 HydroBreeze)

9.8.2 Luchtvochtigheid in schuifvak verhogen

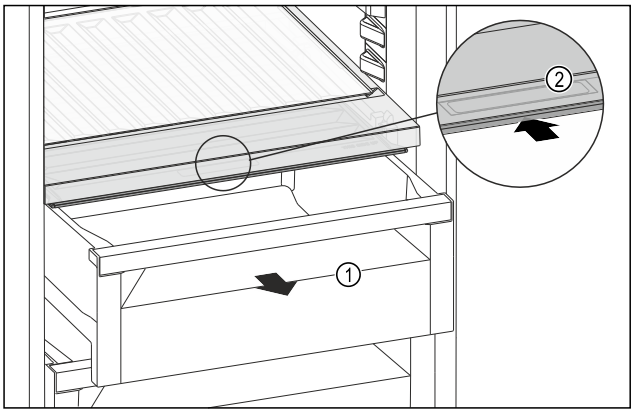

Fig. 230
▶ Schuifvak *Fig. 230 (1)* uittrekken.
▶ Greeplijst *Fig. 230 (2)* op het vakdeksel vastpakken en het vakdeksel gelijktijdig naar achteren schuiven.
▷ Bij een gesloten schuifvak sluit het vakdeksel goed aan op het schuifvak.
▷ Gebruik van HydroBreeze is mogelijk. (zie 9.9 HydroBreeze)

9.8.3 Fruit & Vegetable-safe als Meat & Dairy-safe gebruiken

U kunt de Fruit & Vegetable-safe als Meat & Dairy-safe gebruiken. Hiertoe moet u het vocht in het schuifvak verminderen. (zie 9.8.1 Luchtvochtigheid in schuifvak reduceren)

9.8.4 Fruit & Vegetable-safe met HydroBreeze gebruiken

U kunt de Fruit & Vegetable-safe met HydroBreeze gebruiken. Hiertoe moet u het vocht in het schuifvak verhogen. (zie 9.8.2 Luchtvochtigheid in schuifvak verhogen)

9.9 HydroBreeze

De HydroBreeze beneveld het koelgoed en zorgt voor vocht in het vak.

De HydroBreeze en het bijbehorende waterreservoir bevinden zich in de variabele flessenplank.

Zorg ervoor dat aan de volgende eisen zijn voldaan:
- Watertank is gereinigd. (zie 10.11.3 Uitrusting reinigen)
- Waterreservoir is correct vastgeklikt.
- Vocht in het schuifvak is op een hoge luchtvochtigheid ingesteld. (zie 9.8.2 Luchtvochtigheid in schuifvak verhogen)
- HydroBreeze is geactiveerd. (zie HydroBreeze)

9.9.1 Waterreservoir vullen

WAARSCHUWING
Verontreinigd water!
Vergiftigingen.
▶ Uitsluitend met drinkwater vullen.
▶ HydroBreeze is uitgeschakeld: Waterreservoir leegmaken.
▶ HydroBreeze wordt langer niet gebruikt: Waterreservoir leegmaken.

LET OP
Suikerhoudende vloeistoffen!
Beschadiging van de HydroBreeze.
▶ Uitsluitend met drinkwater vullen.

Aanwijzing
Door het gebruik van water dat gefilterd en gedecarboniseerd is, wordt drinkwater in uitstekende kwaliteit voor de storingsvrije functie van de HydroBreeze gerealiseerd. Deze waterkwaliteit kan met een in de handel verkrijgbaar drinkwaterfilter worden bereikt.
▶ Waterreservoir met drinkwater vullen dat gefilterd en gedecarboniseerd is.

Het waterreservoir is in de variabele flessenplank ingebouwd (zie 2.2 Apparaat- en uitrustingsoverzicht) .

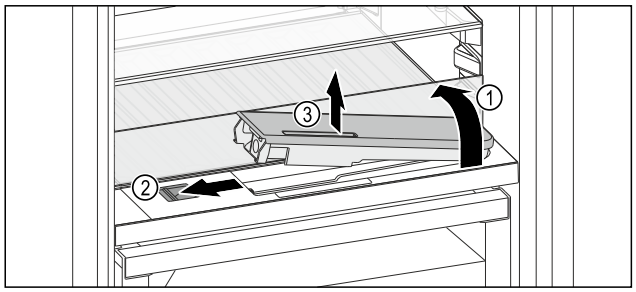

Fig. 231
▶ Op de achterste, linkerhoek van de voorste glasplaat drukken.
▷ Glasplaat klapt aan de voorkant omhoog.
▶ Glasplaat heffen en tot de aanslag naar achter klappen *Fig. 231 (1)*.
▷ Glasplaat staat rechtop.
▶ Schuif *Fig. 231 (2)* naar links schuiven.
▷ Waterreservoir springt uit de uitsparing.
▶ Waterreservoir eruit halen *Fig. 231 (3)*.
▶ Watertank reinigen (zie 10.11.3 Uitrusting reinigen) .
Hoekige opening:
▶ Drinkwater tot de markering vullen.
▶ Waterreservoir, met de onderkant eerst, in de uitsparing plaatsen.
▶ Voorste deel langzaam laten zakken en het reservoir erin drukken.
▷ Waterreservoir is vastgeklikt.

9.9.2 Waterreservoir demonteren

U kunt de watertank van de HydroBreeze voor reiniging ledigen.

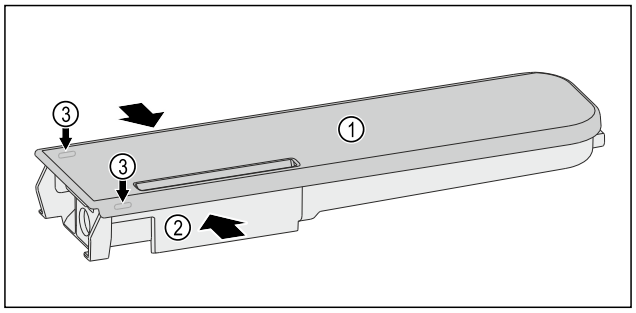

Fig. 232
▶ Druk het waterreservoir *Fig. 232 (2)* samen en til het deksel *Fig. 232 (1)* voorzichtig over de vergrendelingsnokken *Fig. 232 (3)* en trek het omhoog.
▷ Deksel is los.

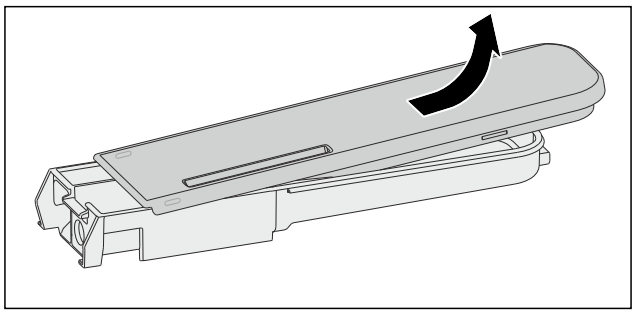

Fig. 233
▶ Beweeg het deksel *Fig. 232 (1)* licht heen en weer en neem het naar boven toe af.
▷ Watertank is gedemonteerd.

9.10 Botervloot

9.10.1 Botervloot openen / sluiten

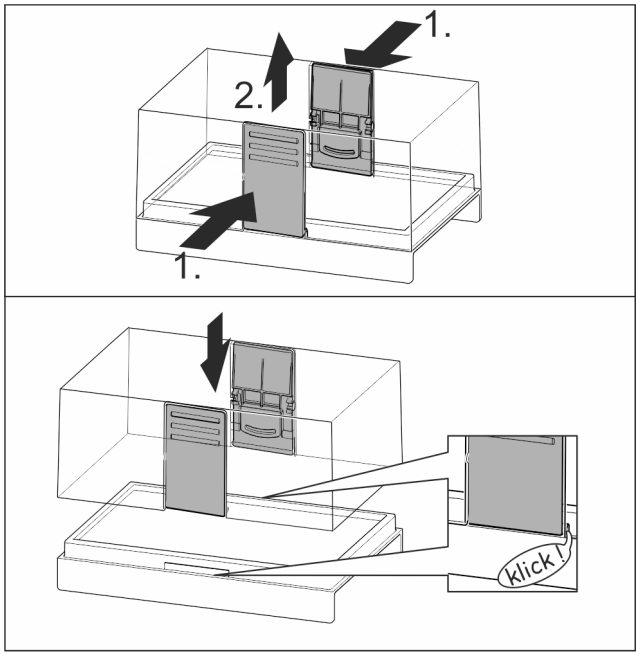

Fig. 234

9.10.2 Botervloot uit elkaar halen

De botorvloot kan voor het reinigen uit elkaar worden gehaald.

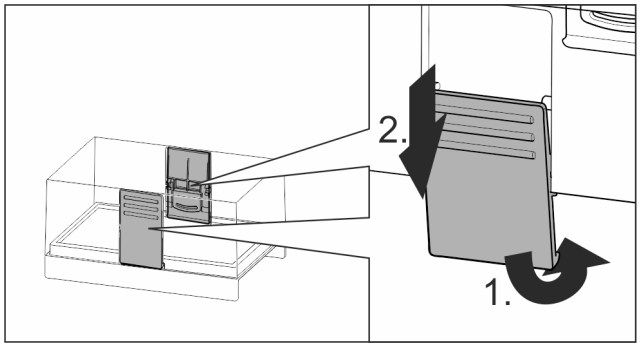

Fig. 235

▶ Botervloot uit elkaar halen.

9.11 Eierhouder

De eierhouder kan eruit getrokken worden en is draaibaar. De beide delen van de eierhouder kunnen bijvoorbeeld worden gebruikt om verschillen qua aankoopdatum aan te geven.

9.11.1 Eierhouder gebruiken

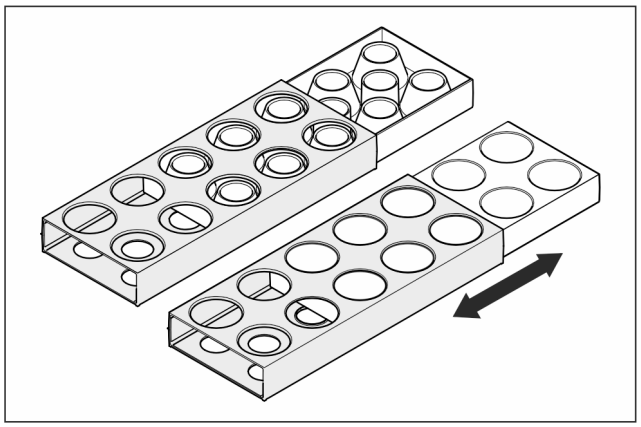

Fig. 236

▶ Bovenkant: Kippeneieren opslaan.
▶ Onderkant: Kwarteleieren opslaan.

9.12 Flessenhouder

9.12.1 Flessenhouder gebruiken

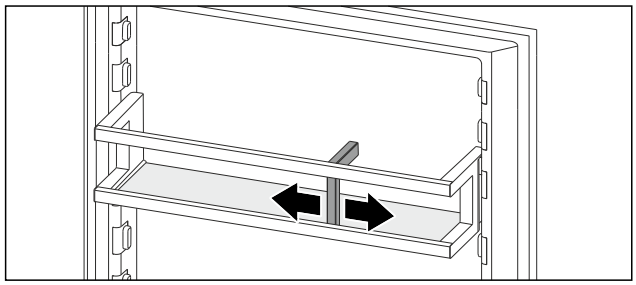

Fig. 237

▶ Flessenhouder op de flessen schuiven.
▷ Flessen vallen niet om.

9.13 FlexSystem

9.13.1 FlexSystem gebruiken

Het FlexSystem ondersteunt de overzichtelijke, flexibele opslag en sortering van levensmiddelen. Het systeem biedt een duidelijke onderverdeling in bijvoorbeeld fruit, groente of houdbaarheid.

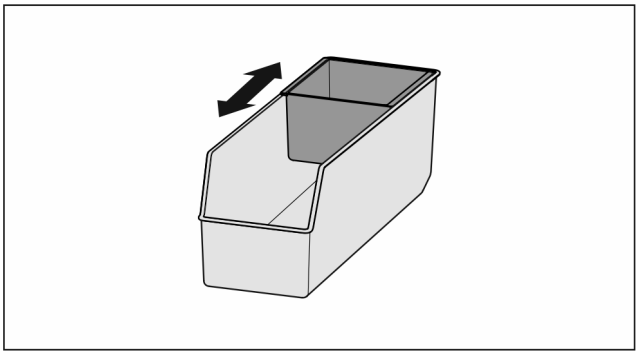

Fig. 238

▶ Binnenbakje verplaatsen.

9.13.2 FlexSystem verwijderen

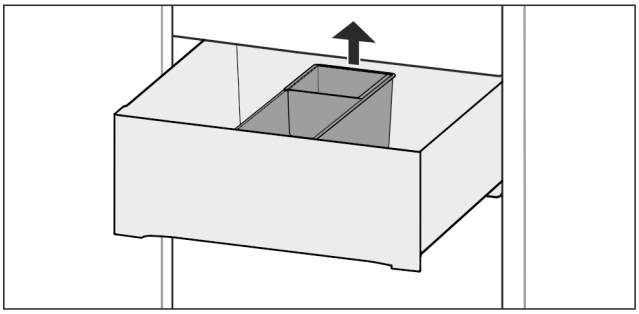

Fig. 239

▶ FlexSystem aan de achterkant omhoog tillen.
▶ Vanaf de bovenkant eruit halen.

9.13.3 FlexSystem aanbrengen

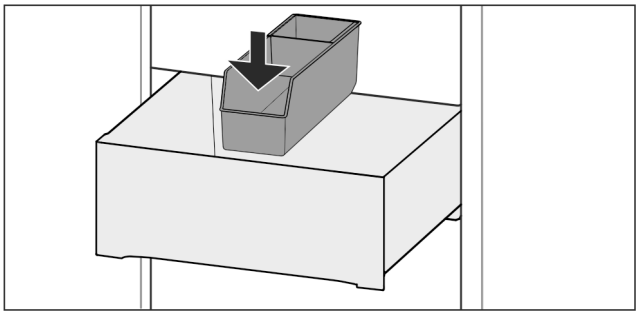

Fig. 240

▶ FlexSystem aan de voorkant het eerste aanbrengen.
▶ Achterste deel omlaag laten zakken.

9.13.4 FlexSystem uit elkaar halen

Het FlexSystem kan voor het reinigen uit elkaar worden gehaald.

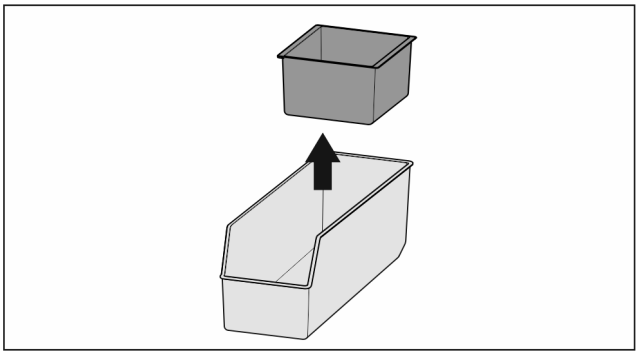

Fig. 241

▶ FlexSystem uit elkaar halen.

9.14 IJsblokjeshouder met deksel*

9.14.1 IJsblokjeshouder gebruiken

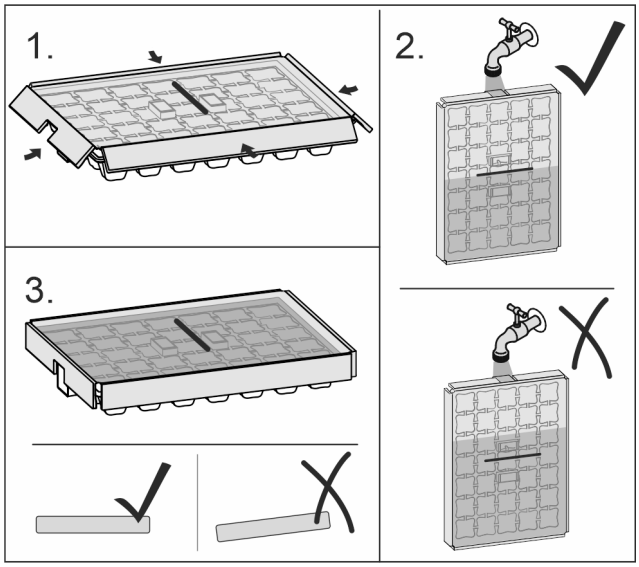

Fig. 242

Als water is bevroren:

- ▶ IJsblokjesbakje kort onder warm water houden.
- ▶ Deksel eraf halen.
- ▶ beide uiteinden van de ijsblokjeshouder licht in tegengestelde richting draaien.
- ▶ IJsblokjes eruit halen.

9.14.2 IJsblokjeshouder uit elkaar halen

De ijsblokjeshouder kan voor het reinigen uit elkaar worden gehaald.

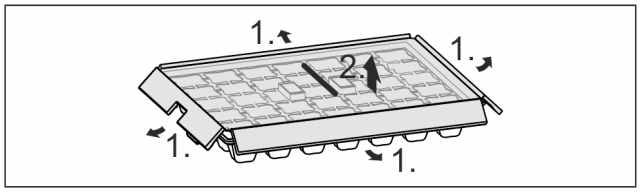

Fig. 243

- ▶ ijsblokjeshouder uit elkaar halen.

10 Onderhoud

10.1 FreshAir-actiefkoolfilter

Het FreshAir-actiefkoolfilter bevindt zich in de lade boven de ventilator.

De waarborgt een optimale luchtkwaliteit.

- ❑ Actiefkoolfilter iedere 6 maanden vervangen.
  Wanneer de herinnering is geactiveerd, vraagt een bericht op het display u om het filter te vervangen.
- ❑ Het actiefkoolfilter kan bij het normale huisafval worden gegooid.

Aanwijzing
Het FreshAir-actievekoolfilter is verkrijgbaar in de Liebherr-Hausgeräte-shop op go.liebherr.com/47wtc4.

10.1.1 FreshAir-actiefkoolfilter verwijderen

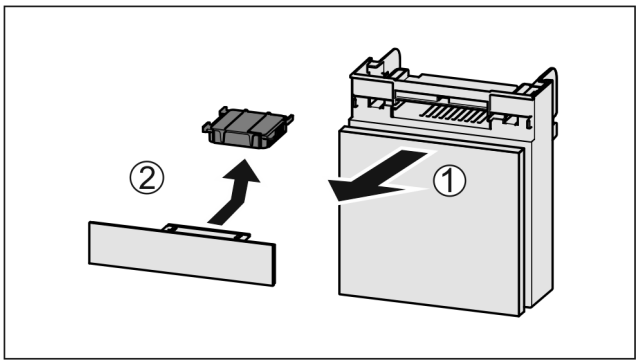

Fig. 244

- ▶ Lade vanaf de voorkant eruit trekken *Fig. 244 (1)*.
- ▶ Actiefkoolfilter verwijderen *Fig. 244 (2)*.

10.1.2 FreshAir-actiefkoolfilter aanbrengen

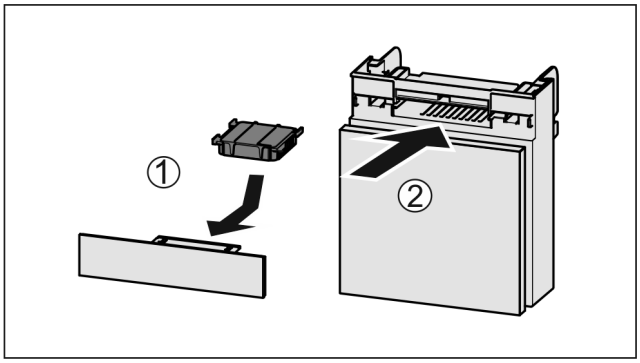

Fig. 245

- ▶ Actiefkoolfilter overeenkomstig afbeelding aanbrengen *Fig. 245 (1)*.
- ▷ Actiefkoolfilter klikt niet vast.
  Als het actiefkoolfilter naar onder wijst:
- ▶ Lade erin schuiven *Fig. 245 (2)*.
- ▷ Het actiefkoolfilter is nu gereed voor gebruik.

10.2 Waterreservoir*

Het InfinitySpring-waterreservoir bevindt zich achter de onderste schuiflade.*

10.2.1 Waterreservoir eruit halen

- ▶ Waterkraan sluiten.
- ▶ InfinitySpring druk 30 seconden op de kraan en vang het resterende water op met een glas.*
- ▶ Schuiflade eruit halen.
- ▶ Het waterreservoir tot de aanslag naar links draaien en eruit trekken.
- ▷ Het water dat eruit druppelt wordt opgevangen in de wateropvangbak.
- ▶ Water uit de wateropvangbak weggooien.*
- ▶ Wateropvangbak reinigen met een doek of in de vaatwasser.*

10.2.2 Waterreservoir gebruiken

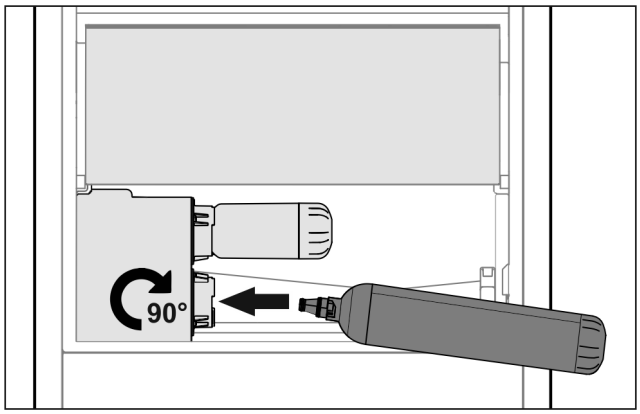

Fig. 246

▶ Schuiflade eruit halen.
▶ Waterreservoir aanbrengen en ca. 90° tot de aanslag naar rechts draaien.
▶ Controleer of het waterreservoir dicht is en er geen water uit loopt.
▶ Schuiflade aanbrengen.
▶ Waterkraan openen.
▶ Watersysteem ontluchten. (zie 5.2.1 Watersysteem ontluchten) *

In plaats van het waterfilter kan een extra waterreservoir worden gebruikt.*

Aanwijzing
Het waterreservoir is als reserveonderdeel verkrijgbaar.

10.2.3 Wateropvangbak eruit halen / terugplaatsen*

Om te reinigen kan de wateropvangbak eruit worden gehaald.

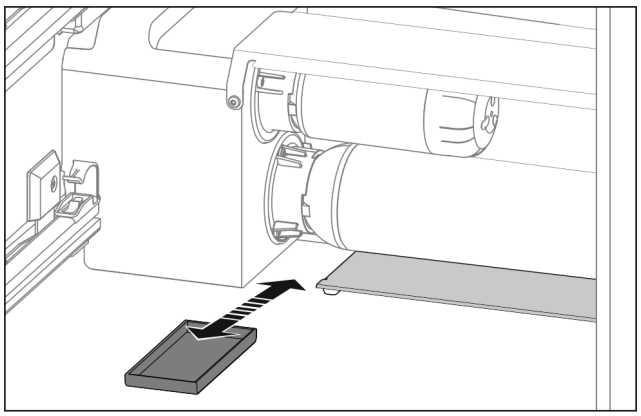

Fig. 247

▶ Wateropvangbak er naar voren uittrekken.

10.3 Waterfilter*

Het waterfilter bevindt zich achter de onderste schuiflade.

Deze neemt afzettingen in het water op en vermindert de chloorsmaak.

❑ Het waterfilter bij de aangegeven capaciteit uiterlijk iedere 6 maanden of als zich een duidelijke verlaging van de doorstroomsnelheid voordoet, vervangen.
❑ Het waterfilter bevat een actiefkoolfilter en kan bij het normale huisafval worden gegooid.

Aanwijzing
Het waterfilter is verkrijgbaar in de Liebherr-Hausgeräte-shop op go.liebherr.com/47wtc4.

10.3.1 Waterfilter eruit halen

▶ Schuiflade eruit halen.
▶ Het waterfilter tot de aanslag naar links draaien en eruit trekken.
▷ Het water dat eruit druppelt wordt opgevangen in de wateropvangbak.
▶ Wateropvangbak reinigen met een doek of in de vaatwasser.*

10.3.2 Waterfilter aanbrengen

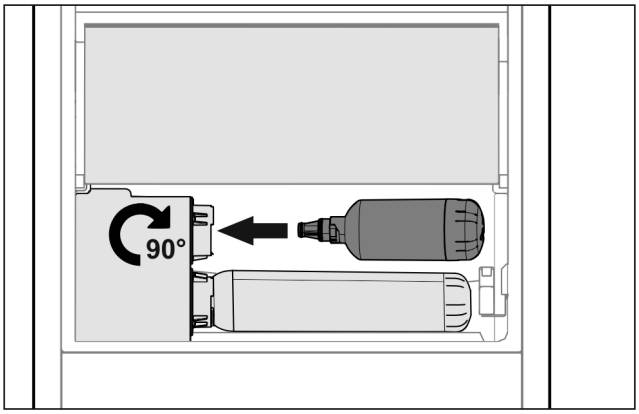

Fig. 248

▶ Schuiflade eruit halen.
▶ Waterfilter aanbrengen en ca. 90° tot de aanslag naar rechts draaien.
▶ Controleer of het filter dicht is en er geen water uit loopt.
▶ Schuiflade aanbrengen.

Aanwijzing
Nieuwe waterfilters kunnen zwevende deeltjes bevatten.*
▶ Na het vervangen van het filter: 3 l water op de Infinity-Spring opzuigen en afvoeren.

▷ Waterfilter is nu gereed voor gebruik.

10.4 Deurrek demonteren

U kunt enkele deurrekken demonteren als u het deurrek wilt reinigen of reserveonderdelen wilt aanbrengen of verwijderen.

10.4.1 Deurrek demonteren

Zorg ervoor dat aan de volgende voorwaarden is voldaan:

❑ Deurrek is verwijderd. (zie 9.2.2 Deurrek verwijderen)

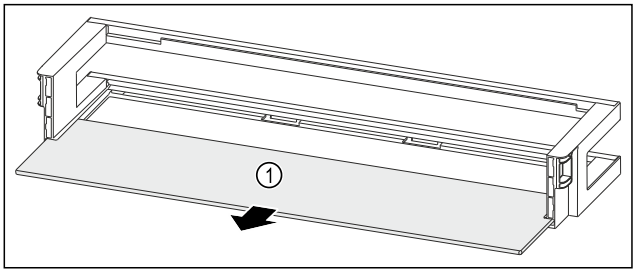

Fig. 249 Deurrek met draagplateau

▶ Draagplateau *Fig. 249 (1)* verwijderen.

10.4.2 Deurrek met VarioBoxen demonteren

Zorg ervoor dat aan de volgende voorwaarden is voldaan:

❑ Deurrek is verwijderd. (zie 9.2.2 Deurrek verwijderen)

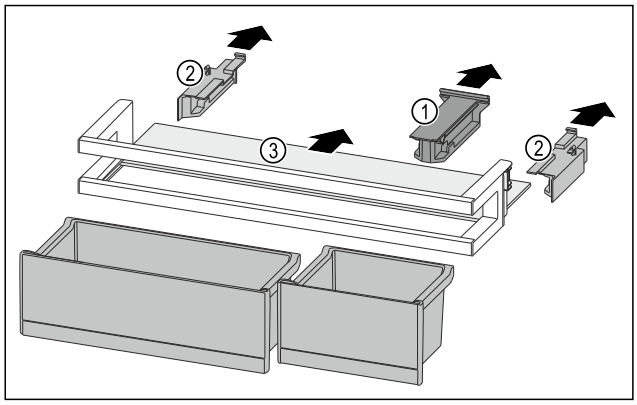

Fig. 250

- ▶ VarioBoxen verwijderen. (zie 9.2.1 VarioBoxen verwijderen)
- ▶ Bevestigingsdeel *Fig. 250 (1)* wegtrekken.
- ▶ Zijdelen *Fig. 250 (2)* wegtrekken.
- ▶ Draagplateau *Fig. 250 (3)* verwijderen.

10.4.3 Deurrek met flessenhouder demonteren

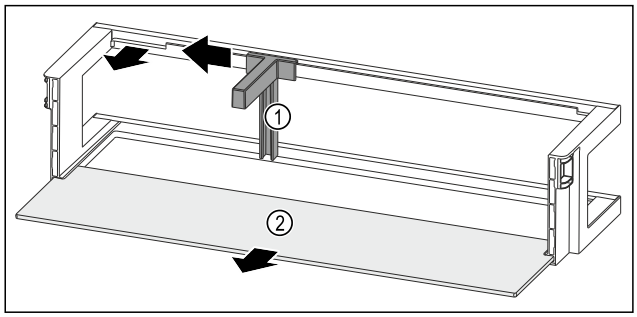

Fig. 251 Deurrek met flessenhouder en draagplateau

- ▶ Flessenhouder *Fig. 251 (1)* tot aan de uitsparing opzij schuiven.
- ▶ Flessenhouder *Fig. 251 (1)* verwijderen.
- ▶ Draagplateau *Fig. 251 (2)* verwijderen.

10.5 Deurrek monteren

10.5.1 Deurrek monteren

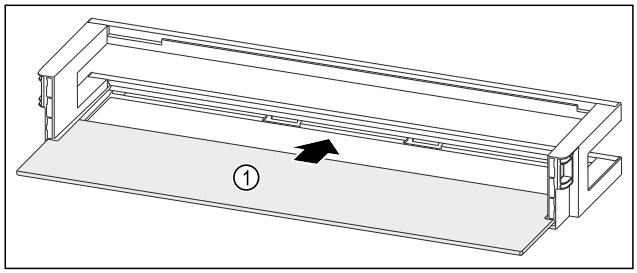

Fig. 252 Deurrek met draagplateau

- ▶ Draagplateau *Fig. 252 (1)* in de zijdelingse uitsparingen schuiven.

10.5.2 Deurrek met VarioBoxen monteren

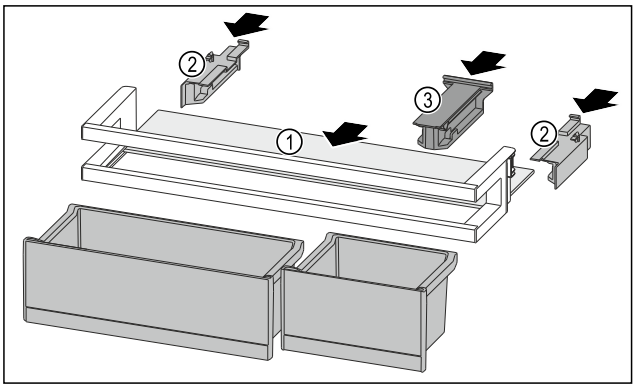

Fig. 253

- ▶ Draagplateau *Fig. 253 (1)* in de zijdelingse uitsparingen schuiven.
- ▶ Zijdelen *Fig. 253 (2)* plaatsen.
- ▶ Bevestigingsdeel *Fig. 253 (3)* plaatsen.
- ▶ VarioBoxen plaatsen. (zie 9.2.4 VarioBoxen plaatsen)

10.5.3 Deurrek met flessenhouder monteren

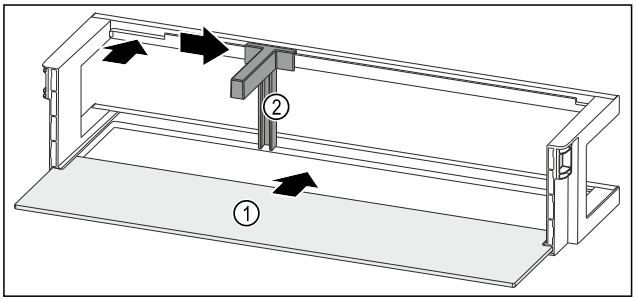

Fig. 254 Deurrek met draagplateau

- ▶ Draagplateau *Fig. 254 (1)* in de zijdelingse uitsparingen schuiven.
- ▶ Flessenhouder *Fig. 254 (2)* in de uitsparing plaatsen.
- ▶ Flessenhouder *Fig. 254 (2)* in de gewenste positie opzij schuiven.

10.6 Uitschuifsystemen demonteren/ monteren

10.6.1 Opmerkingen over demontage

U kunt enkele uitschuifsystemen voor de reiniging demonteren. Uw apparaat kan verschillende uitschuifsystemen bevatten.

De volgende uitschuifsystemen kunnen worden gedemonteerd of niet worden gedemonteerd:

Uitschuifsysteem	demonteerbaar / niet demonteerbaar
Geheel uitschuifbare lade*	niet demonteerbaar*
Gedeeltelijk uittrekbaar koelgedeelte*	niet demonteerbaar*

10.7 Variabel flessenrek verwijderen / plaatsen

U kunt het variabele flessenrek verwijderen om te reinigen.

10.7.1 Variabel flessenrek verwijderen

Zorg ervoor dat aan de volgende voorwaarden is voldaan:

- ❑ Flessen zijn verwijderd.
- ❑ Glasplaat is verwijderd. (zie 9.6.1 Variabel flessenrek gebruiken)

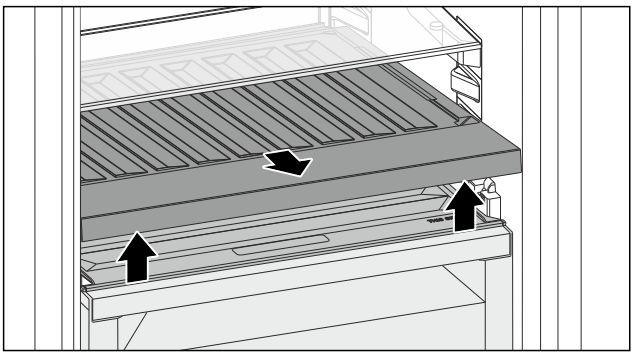

Fig. 255

- ▶ Variabele flessenrek aan de voorkant optillen en eruit trekken.
- ▷ Vakdeksel is zichtbaar.

Aanwijzing
Liebherr adviseert:

Op het hieronder gelegen vakdeksel geen producten neerzetten.

10.7.2 Variabel flessenrek plaatsen

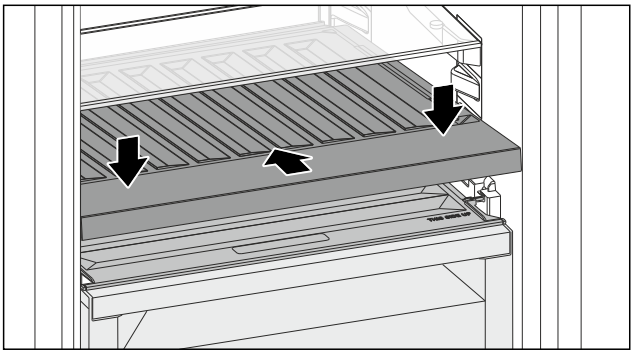

Fig. 256

- ▶ Variabel flessenrek tot aan de aanslag inschuiven en omlaag duwen.
- ▷ De stekkers aan de achterzijde van de variabele flessenrek zijn automatisch verbonden.
- ▷ LED brandt.
- ▶ Glasplaat plaatsen. (zie 9.6.2 Glasplaat gebruiken)

-of-

- ▶ Variabel flessenrek gebruiken voor flessen.

10.8 Vakdeksel Fruit & Vegetable-safe

U kunt het vakdeksel voor reiniging verwijderen.

10.8.1 Vakdeksel verwijderen

Zorg ervoor dat aan de volgende voorwaarden is voldaan:

- ❑ Glasplaat direct boven het variabele flessenrek is verwijderd.
- ❑ Variabel flessenrek is verwijderd.
- ❑ Schuiflade direct onder het vakdeksel is verwijderd. (zie 9.7 Laden)

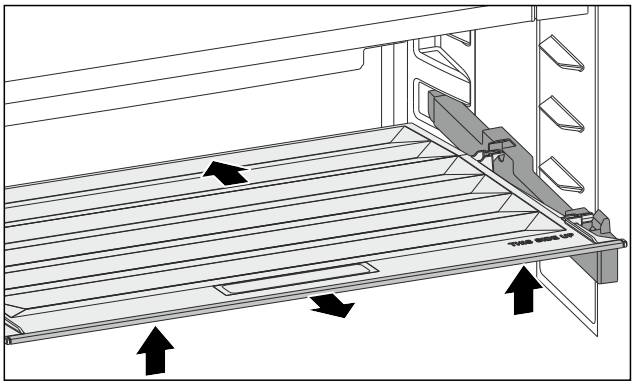

Fig. 257

- ▶ Vakdeksel naar achteren schuiven.
- ▶ Vakdeksel aan de voorkant optillen.
- ▶ Vakdeksel aan de voorkant schuin naar boven toe wegnemen.

10.8.2 Vakdeksel plaatsen

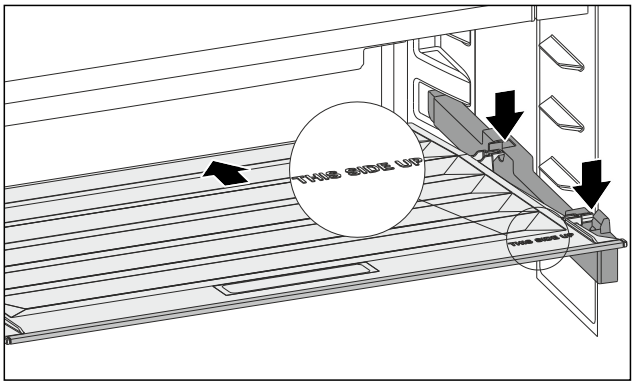

Fig. 258

Bij opschrift THIS SIDE UP boven ligt:

- ▶ Achterste bevestigingsdelen in de betreffende achterste openingen plaatsen.
- ▶ Vakdeksel naar achteren schuiven.
- ▶ Vakdeksel aan de voorkant neerlaten en de voorste bevestigingsdelen in de openingen vastklikken.
- ▶ Vakdeksel in de gewenste positie brengen.

10.9 Apparaat ontdooien

WAARSCHUWING
Apparaat op de verkeerde manier ontdooid!
Verwondingen en beschadigingen.

- ▶ Om het ontdooiproces te versnellen, geen mechanische hulpmiddelen of andere middelen gebruiken die niet door de fabrikant worden aanbevolen.
- ▶ Gebruik voor het ontdooien geen elektrische verwarmings- of stoomreinigingsapparaten, open vuur of ontdooisprays.
- ▶ IJs niet met scherpe voorwerpen verwijderen.

Het ontdooien gebeurt automatisch. Het dooiwater wordt via de afvoeropening afgevoerd en verdampt.

- ▶ Reinig regelmatig de afvoeropening. (zie 10.11 Apparaat reinigen)

10.10 Vriesvak handmatig ontdooien*

Na langdurig gebruik vormt zich een laagje vorst of ijs.

De volgende factoren versnellen de vorming van rijp- of ijslagen:

- Apparaat wordt vaak geopend.
- Er worden warme levensmiddelen in het apparaat gelegd.

▶ Schakel het apparaat uit.
▶ Trek de netstekker uit het stopcontact of schakel de zekering uit.
▶ Wikkel bevroren producten in kranten of dekens en bewaar het op een koele plaats.

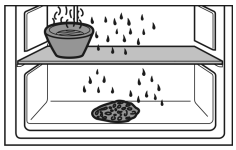

▶ Pan met heet, niet kokend water op een tableau in het midden zetten.
▷ Zo gaat het ontdooien sneller.
▶ De deur van de vakken en het apparaat tijdens het ontdooien openlaten.
▶ Losse stukken ijs verwijderen.
▶ Indien nodig dooiwater meerdere keren met een spons of doek opnemen.
▶ Reinig het apparaat. (zie 10.11 Apparaat reinigen)

10.11 Apparaat reinigen

10.11.1 Voorbereiden

WAARSCHUWING
Gevaar voor elektrische schok!
▶ Trek de stekker van de koelkast uit het stopcontact of onderbreek de stroomtoevoer.

WAARSCHUWING
Brandgevaar!
▶ De buisleidingen van het koelmiddelcircuit niet beschadigen.

▶ Apparaat legen.
▶ Netstekker uit het stopcontact trekken.
-of-
▶ CleaningMode activeren. (zie CleaningMode)

10.11.2 Binnenruimte reinigen

LET OP
Ondeskundige reiniging!
Beschadigingen aan het apparaat.
▶ Uitsluitend zachte poetsdoekjes en een ph-neutrale allesreiniger gebruiker.
▶ Gebruik geen schurende of krassende sponzen of staalwol.
▶ Gebruik geen scherpe, schurende, zand-, chloor- of zuurhoudende schoonmaakmiddelen.

▶ Kunststof vlakken: met een zachte, schone doek, lauwwarm water en een beetje spoelmiddel met de hand reinigen.
▶ Metalen vlakken: met een zachte, schone doek, lauwwarm water en een beetje spoelmiddel met de hand reinigen.
▶ Afvoeropening: afzettingen verwijderen met een dun hulpmiddel, bijv. wattenstaafje.

10.11.3 Uitrusting reinigen

LET OP
Ondeskundige reiniging!
Beschadigingen aan het apparaat.
▶ Uitsluitend zachte poetsdoekjes en een ph-neutrale allesreiniger gebruiker.
▶ Gebruik geen schurende of krassende sponzen of staalwol.
▶ Gebruik geen scherpe, schurende, zand-, chloor- of zuurhoudende schoonmaakmiddelen.

Reinigen met een zachte, schone doek, lauwwarm water en een beetje spoelmiddel:

- Draagplateaus
- Deelbaar draagplateau
- VarioSafe
- Vakdeksel Fruit & Vegetable-safe
- Schuiflade
- Variabele flessenplank
- FlexSystem

Reinigen met een vochtige doek:

- Telescooprails
  Let op: Het vet in de geleiders dient voor de smering en mag niet worden verwijderd!

Reinigen in de vaatwasser tot 60 °C:

- Deurafsteller
- VarioBox
- Flessenhouder
- Vasthouddeel deelbaar draagplateau
- HydroBreeze-waterreservoir en deksel waterreservoir
- Wateropvangbak*
- Eierhouder
- Botervloot
- IJsblokjeshouder*

▶ Uitrusting demonteren: zie betreffende hoofdstuk.
▶ Uitrusting reinigen.

10.11.4 InfinitySpring reinigen*

De uitvoereenheid van de InfinitySpring en de omliggende omgeving kunnen gereinigd worden, zonder het apparaat van het stroomnet los te koppelen.

De reiniging moet worden uitgevoerd bij:

❑ Eerste inbedrijfname
❑ Niet gebruik langer dan 5 dagen.

▶ Onderste drukknop van de dispenser indrukken.
▷ Uitvoereenheid komt naar buiten.
▶ Wateruitlaat en omgeving met een zachte, schone doek, lauwwarm water en een beetje spoelmiddel reinigen.
▶ Onderste drukknop loslaten.
▶ 2 l water op de InfinitySpring opzuigen en afvoeren.

10.11.5 HydroBreeze reinigen

De reiniging moet worden uitgevoerd bij:

❑ Eerste inbedrijfname
❑ HydroBreeze is langer dan 48 uur gedeactiveerd.
❑ Nieuwe vulling van de watertank.

Zorg ervoor dat aan de volgende eisen zijn voldaan:

❑ HydroBreeze is uitgeschakeld (zie HydroBreeze) .
❑ De watertank is verwijderd en in de vaatwasser gereinigd.

▶ Uitsparing met een vochtige doek uitvegen.
▶ Waterreservoir aanbrengen.
▶ HydroBreeze inschakelen.

10.11.6 Na het reinigen

▶ Apparaat en uitrustingsdelen droogwrijven.
▶ Apparaat aansluiten en inschakelen.
Wanneer de temperatuur voldoende koud is:
▶ Levensmiddelen plaatsen.
▶ Reiniging regelmatig herhalen.

11 Klantenhulp

11.1 Technische gegevens

Temperatuurbereik	
Koelen	3 °C tot 9 °C
BioFresh	0 °C tot 3 °C

Maximale invrieshoeveelheid / 24 uur	
Vriesvak*	zie typeplaatje onder „vriesvermogen .../ 24 h" *

Verlichting	
Energie-efficiëntieklasse[1]	Lichtbron
Dit product bevat een of meerdere lichtbronnen van energie-efficiëntieklasse G.	LED

[1] *Het apparaat kan lichtbronnen met verschillende energie-efficiëntieklassen bevatten. De laagste energie-efficiëntieklasse is aangegeven.*

Voor apparaten met WLAN-verbinding:

Frequentievermelding	
Frequentieband	2,4 GHz
Maximum uitgestraald vermogen	< 100 mW
Beoogd gebruik van de radioapparatuur	Integratie in het plaatselijke WLAN-netwerk voor gegevenscommunicatie

11.2 Bedrijfsgeluiden

Het apparaat veroorzaakt tijdens de werking verschillende loopgeluiden.

- Bij **een lage koelcapaciteit** werkt het apparaat zuiniger, maar langer. De geluidssterkte is **lager**.
- Bij **hoog koelvermogen** worden levensmiddelen sneller gekoeld. Het geluidsniveau is **hoger**.

  Voorbeelden:
  - Geactiveerde functies (zie 8.2 Apparaatfuncties)
  - Draaiende ventilator
  - Vers erin gelegde levensmiddelen
  - Hoge omgevingstemperatuur
  - Lang geopende deur

Geluiden	Mogelijke oorzaak	Type geluid
Borrelen en ruisen	Koelmiddel stroomt in het koelcircuit.	Normaal werkingsgeluid
Blazen en sissen	Koelmiddel spuit in het koelcircuit.	Normaal werkingsgeluid
Brommen	Het apparaat koelt. De geluidssterkte is afhankelijk van de koelcapaciteit.	Normaal werkingsgeluid
Zoemen en ruisen	De ventilator draait.	Normaal bedrijfsgeluid
Klikken	Componenten worden in- en uitgeschakeld.	Normaal schakelgeluid
Ratelen of zoemen	Ventielen of klappen zijn actief.	Normaal schakelgeluid

Geluiden	Mogelijke oorzaak	Type geluid	Oplossen
Trilling	Ongeschikte inbouw	Foutgeluid	Inbouw controleren. Apparaat uitlijnen.
Klapperen	Uitrusting, Voorwerpen aan de binnenkant van het apparaat	Foutgeluid	Uitrustingsdelen bevestigen. Afstand tussen de voorwerpen laten.

11.3 Technische storing

Uw apparaat is zo geconstrueerd en gemaakt dat de functionele veiligheid en een lange levensduur gegarandeerd zijn. Mocht er tijdens het bedrijf toch een storing optreden, controleer dan a.u.b. of de storing te wijten is aan een bedieningsfout. In dat geval moet u tijdens de garantieperiode de ontstane kosten zelf betalen.

De volgende storingen kunt u zelf oplossen.

11.3.1 Apparaatfunctie

Probleem	Oorzaak	Oplossing
Het apparaat werkt niet.	→ Het apparaat is niet ingeschakeld.	▶ Apparaat inschakelen.
	→ De netstekker zit niet correct in het stopcontact.	▶ De netstekker controleren.
	→ De zekering van de netstekker is niet in orde.	▶ Zekering controleren.
	→ Stroomuitval	▶ Apparaat gesloten houden. ▶ Levensmiddelen beschermen: Koelaccu's boven op levensmiddelen leggen of een andere vriezer gebruiken als de stroomstoring langer duurt.* ▶ Ontdooid voedsel niet opnieuw invriezen.*

Probleem	Oorzaak	Oplossing
	→ De koelapparaatbus steekt niet correct in het apparaat.	▶ Koelapparaatbus controleren.
Temperatuur is niet voldoende koud.	→ De apparaatdeur is niet correct gesloten.	▶ Apparaat sluiten.
	→ De be- en ontluchting is niet toereikend.	▶ Ventilatieroosters vrijmaken en reinigen.
	→ De omgevingstemperatuur is te hoog.	▶ Probleemoplossing: (zie 1.8 Klimaatklassen)
	→ Het apparaat werd te vaak of te lang geopend.	▶ Afwachten of de vereiste temperatuur vanzelf terugkeert. Als dit niet gebeurt, contact opnemen met de klantenservice. (zie 11.4 Klantenservice)
	→ De temperatuur is verkeerd ingesteld.	▶ Stel de temperatuur lager in en controleer deze na 24 uur.
	→ Het apparaat staat te dicht bij een warmtebron (fornuis, verwarming enz.).	▶ Verander de standplaats van het apparaat of van de warmtebron.
	→ Het apparaat werd niet correct in de nis ingebouwd.	▶ Controleer of het apparaat correct werd ingebouwd en de deur goed sluit.
Het deurrubber is defect of moet om een andere reden worden vervangen.	→ Het deurrubber kan worden vervangen. Er kan zonder gereedschap een nieuw deurrubber worden geplaatst.	▶ Contact opnemen met de klantenservice. (zie 11.4 Klantenservice)
Het apparaat is bevroren of er heeft zich condenswater gevormd.	→ Het deurrubber kan uit de groef geschoven zijn.	▶ Het deurrubber op een correcte passing in de groef controleren.

11.3.2 Uitrusting

Probleem	Oorzaak	Oplossing
De InfinitySpring werkt niet.*	→ Er is lucht in het watersysteem.	▶ Watersysteem ontluchten. (zie 5.2 InfinitySpring in bedrijf stellen*)
	→ De wateraansluiting is niet open.	▶ De wateraansluiting openen.
De waterdoorstroom op InfinitySpring is ongelijkmatig.*	→ De perlator is vuil.	▶ Perlator vervangen. Contact opnemen met de klantenservice. (zie 11.4 Klantenservice)
HydroBreeze bevochtigt het koelgoed niet.	→ De HydroBreeze is niet geactiveerd.	▶ HydroBreeze inschakelen.
	→ Er is niet voldoende water in het waterreservoir.	▶ Waterreservoir vullen.
	→ Er zit vuil voor de concentrator.	▶ HydroBreeze reinigen.
	→ Het waterreservoir is niet correct in de desbetreffende uitsparing vastgeklikt.	▶ Waterreservoir correct vastklikken.
	→ Het vakdeksel van de Fruit & Vegetable-safe bevindt zich in de instelling „geringe luchtvochtigheid”.	▶ Het vakdeksel van de Fruit & Vegetable-safe op „hoge luchtvochtigheid” instellen.
De binnenverlichting brandt niet.	→ Het apparaat is niet ingeschakeld.	▶ Apparaat inschakelen.
	→ De deur is langer dan 15 minuten open.	▶ De binnenverlichting gaat automatisch uit na ongeveer 15 minuten wanneer de deur open is.

Probleem	Oorzaak	Oplossing
	→ De LED-verlichting is defect of de afdekking is beschadigd.	▶ Contact opnemen met de klantenservice. (zie 11.4 Klantenservice)
Het vriesvak kan niet worden gesloten.*	→ De vergrendeling is bij geopende deur vastgeklikt.	▶ Handgreep opnieuw bedienen.

Auto Door

AutoDoor FAQ

Probleem	Oorzaak	Oplossing
De deur gaat open met gewijzigde snelheid.	→ De deursnelheid is afhankelijk van de deurbelading.	▶ Geen actie vereist.
De motor stopt en de deur sluit niet.	→ In het deurbereik bevinden zich hindernissen.	▶ Hindernissen verwijderen. ▶ Lades helemaal inschuiven. ▶ Even wachten. ▶ Deur met de hand bewegen.
	→ Het mechanisme is geblokkeerd.	▶ Beschadiging van het scharnier vermijden: deur niet tegen de motor in bewegen. ▶ Contact opnemen met de klantenservice. (zie 11.4.1 Contact opnemen met de klantenservice)
	→ Motor is oververhit.	▶ Motor laten afkoelen. ▶ Even wachten. ▶ Deur met de hand bewegen.
De deuropeningshoek kan niet worden opgeslagen.	→ De deuropeningshoek is te klein ingesteld.	▶ Deuropeningshoek opnieuw instellen: deuropeningshoek van minstens 70° instellen. Liebherr adviseert: minstens 90°, zodat u de lades probleemloos eruit kunt trekken. (zie AutoDoor)
De deur reageert niet op klopsignalen.	→ Het kloppen is te zwak.	▶ Gevoeligheid van de klopsensor verhogen. De klopsensor bevindt zich aan scharnierzijde aan de smallere zijde van de deur. (zie montagehandleiding)
	→ De klopfunctie is niet geactiveerd.	▶ Functie AutoDoor activeren. (zie AutoDoor)
De deur sluit niet met spraakbesturing.	→ De spraakassistent is niet ingesteld.	▶ Spraakassistent instellen. (zie AutoDoor)
	→ Meer informatie en tutorials vindt u op:	▶ home.liebherr.com/faq-autodoor

11.4 Klantenservice

Controleer eerst of u de fout zelf kunt oplossen (zie 11 Klantenhulp) . Als dit niet het geval is, dient u contact op te nemen met de klantenservice.

U vindt het adres in de bijgevoegde brochure „Liebherr Service” of op home.liebherr.com/service.

WAARSCHUWING
Ondeskundige reparatie!
Verwondingen.
- ▶ Reparaties en ingrepen aan het apparaat en de stroomaansluiting die niet uitdrukkelijk genoemd worden (zie 10 Onderhoud) , uitsluitend door de Technische Dienst laten uitvoeren.
- ▶ Beschadigde netaansluiting alleen door de fabrikant, de klantenservice of een dergelijk gekwalificeerde persoon laten vervangen.
- ▶ Bij apparaten met stekker voor koelapparaten mag ook de klant zelf de vervanging uitvoeren.

11.4.1 Contact opnemen met de klantenservice

Controleren of de volgende apparaatinformatie beschikbaar is:

- ❑ Apparaataanduiding (model en index)
- ❑ Servicenr. (Service)
- ❑ Serienr. (S-Nr.)

▶ Apparaatinformatie via het display oproepen. (zie Apparaatinformatie)

-of-

▶ Apparaatinformatie van het typeplaatje aflezen. (zie 11.5 Typeplaatje)

▶ Apparaatinformatie noteren.
▶ De klantenservice informeren: Fout en apparaatinformatie mededelen.
▷ Dit maakt een snelle en doelgerichte service mogelijk.
▶ Verdere instructies van de klantenservice opvolgen.

11.5 Typeplaatje

Het typeplaatje bevindt zich aan de achterkant van de schuifladen, aan de binnenkant van het apparaat.

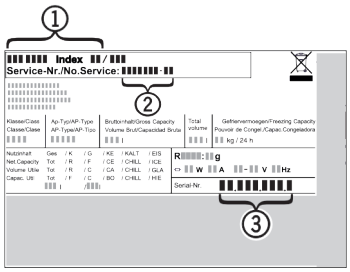

Fig. 259

(1) Apparaatbeschrijving
(2) Servicenr.
(3) Serienr.

▶ Informatie van het typeplaatje lezen.

12 Buiten bedrijf stellen

▶ Apparaat leegmaken.
▶ HydroBreeze deactiveren. (zie HydroBreeze deactiveren)
▶ Apparaat uitschakelen. (zie Apparaat uit- en inschakelen)
▶ Trek de netstekker uit het stopcontact.
▶ Verwijder indien nodig de koelapparaatbus: Trek de koelapparaatbus uit de apparaatstekker en beweeg tegelijkertijd naar links en rechts.
▶ Apparaat reinigen. (zie 10.11 Apparaat reinigen)
▶ Deur open laten, zodat er geen slechte geuren ontstaan.

13 Afvoeren

Zorg ervoor dat aan de volgende voorwaarden is voldaan:

- ❑ Betekenis van de symbolen op het apparaat zijn bekend.
- ❑ Aanwijzingen betreffende het afvoeren zijn bekend. (zie 1.6 Afvalverwerking)

13.1 Apparaat voor afvoeren voorbereiden

▶ Apparaat buiten bedrijf stellen. (zie 12 Buiten bedrijf stellen)

13.2 Verwijder het apparaat op een milieuvriendelijke manier

WAARSCHUWING
Brandgevaar door lekkend koelmiddel en olie!
Het koelmiddel is milieuvriendelijk maar brandbaar. De olie is ook brandbaar. Uittredend koelmiddel en olie kunnen in hoge concentraties en bij contact met een externe warmtebron ontbranden.
▶ Leidingen van het koelmiddelcircuit en de compressor niet beschadigen.

▶ Aanwijzingen voor het transport van het apparaat in acht nemen. (zie 3.6 Apparaat transporteren)
▶ Voer het apparaat af zonder het te beschadigen.
▶ Voer het apparaat weg volgens de bovenstaande specificaties.

Scan QR Code and find digital operating and installation instructions.



home.liebherr.com

20261020 7088652-00

Liebherr-Hausgeräte GmbH
Memminger Straße 77-79
88416 Ochsenhausen
Deutschland